Zapfventile

5

+ Zubehör

Fuel Dispensing Nozzles · Pistolets de distribution
Pistole per il rifornimento

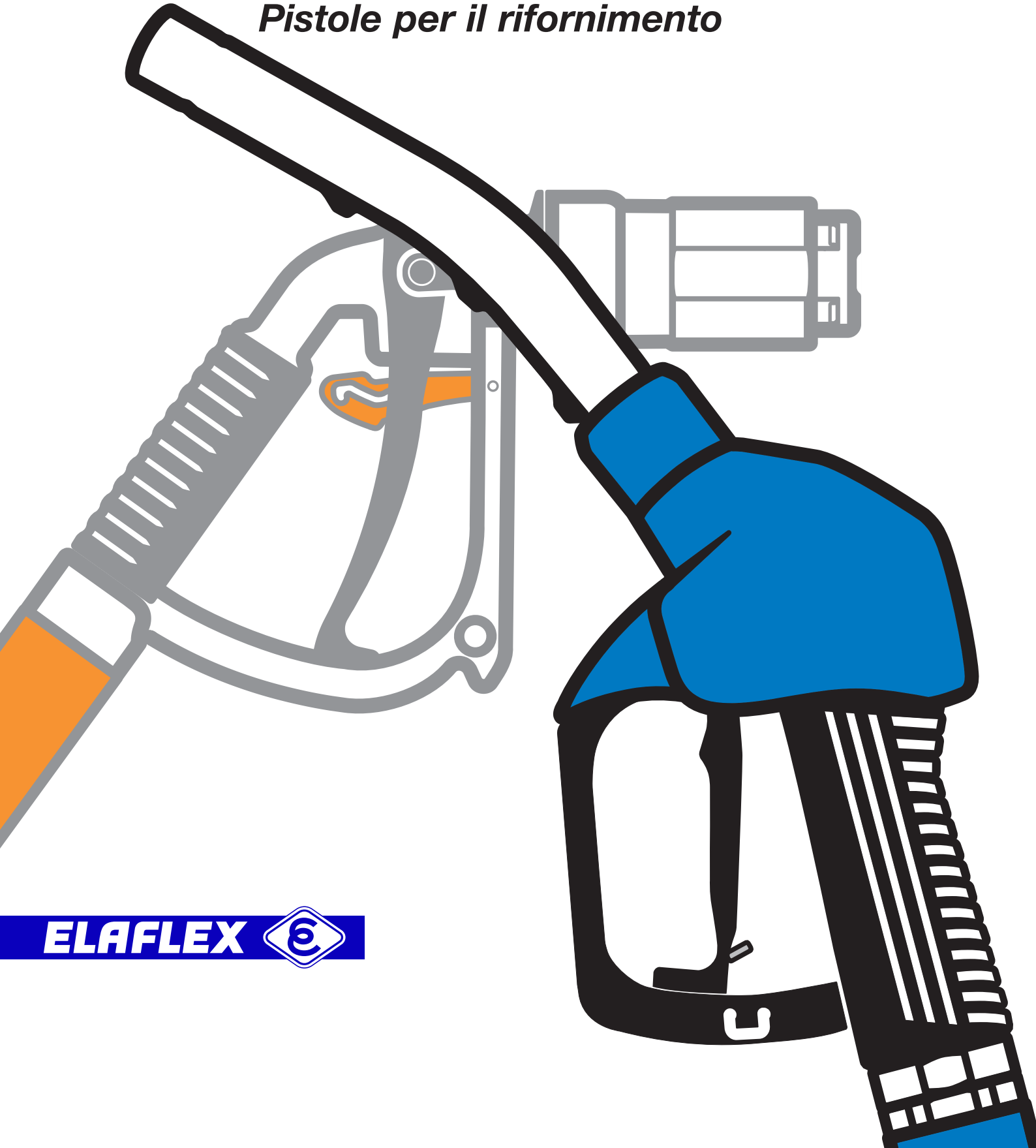

ELAFLEX

FARB-KOMBINATIONSMÖGLICHKEITEN FÜR COAX-SCHLAUCHLEITUNGEN

Possible Colour Combinations for COAX Hose Assemblies

FARB-CODE
Colour Code

ELAFLEX

Zapfventilseite mit werksmontiertem Knickschutz **KS 21**.
Nicht nachrüstbar, da die Verschraubungen nicht demontierbar sind.

*Nozzle side with factory assembled anti-kinking sleeve **KS 21**.*
Cannot be retrofitted because of the non-reusable fittings.

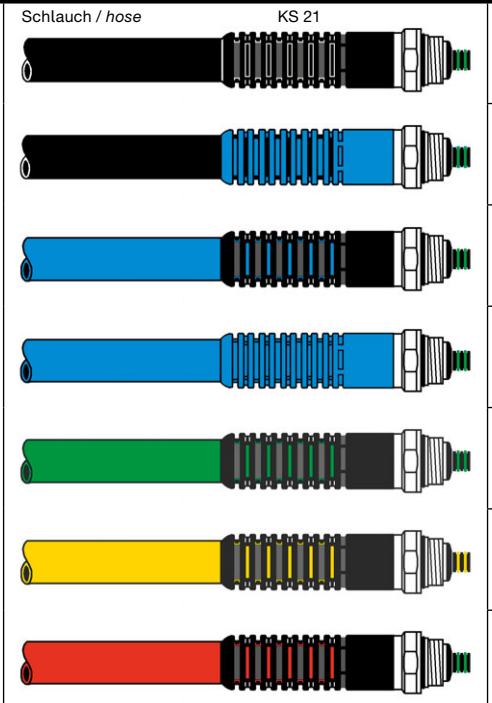

Farb-Code
SS
SB
BS
BB
GrS
GS
RS

Zusätzlich mit kurzer, farbiger Sortentülle **CS 21** über dem Knickschutz **KS 21**.
CS 21 kann auch nachträglich montiert oder ausgewechselt werden.

***Additionally** with short colour sleeve **CS 21** on the anti-kinking sleeve **KS 21**.*
CS 21 can be retrofitted or changed.

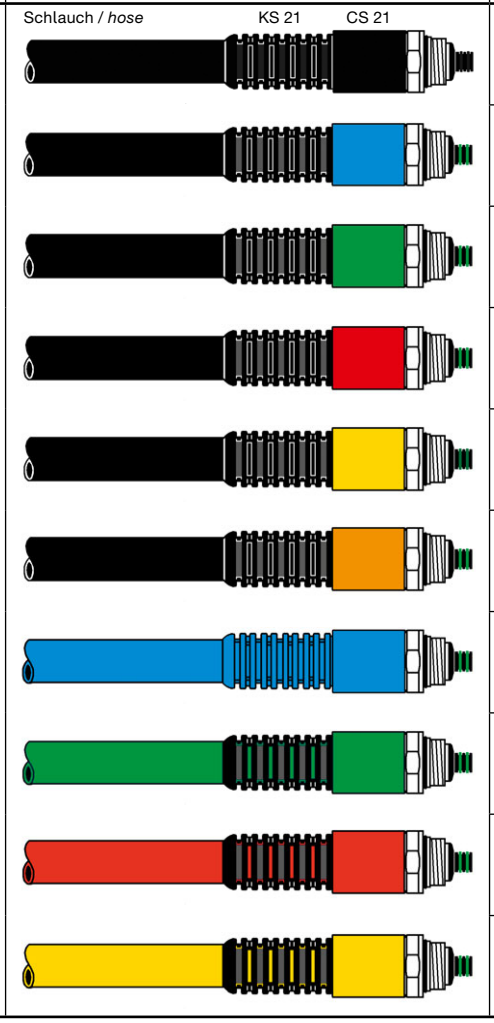

Farb-Code
SS + S
SS + B
SS + Gr
SS + R
SS + G
SS + Or
BB + B
GrS + Gr
RS + R
GS + G

COAX-Schlauchleitungen DN 21/8 NR. Für Zapfsäulen mit aktiver Gasrückführung. Ausführung und technische Daten umseitig.

COAX hose assemblies DN 21/8 NR. For dispensers with active vapour recovery. Design and technical details see overleaf.

übliche Bestell-Längen in Metern / ***commonly ordered lengths in meter*** **L** *)
3,00
3,15
3,20
3,30
3,40
3,45
3,50
3,60
3,75
3,85
4,00
4,17
4,20
4,30
4,35
4,40
4,50
4,80
4,90
5,00
5,20
5,40
5,60
5,65
5,85
6,00

*) Bei Festlegung von **L** muss die umseitig beschriebene Längung durch Quellung berücksichtigt werden.

*) *When determining **L** consider elongation by swelling as per description overleaf.*

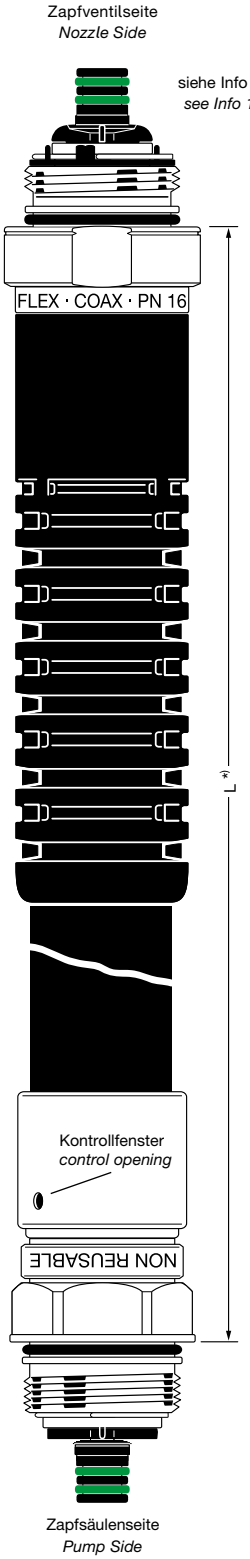

BESTELLBEISPIEL: **COAX 21/8 - L 4,00 - SS** bedeutet:
COAX-Schlauchleitung DN 21/8 mit Länge L = 4,00 m und mit Farbcode SS = schwarz für Schlauch + Knickschutz ohne Sortentülle.

***EXAMPLE**: **COAX 21/8 - L 4,00 - SS** means:*
COAX hose assembly DN 21/8, length L = 4,00 m, colour code SS = black for hose and anti-kinking sleeve without colour sleeve.

TECHNISCHE ÄNDERUNGEN VORBEHALTEN · NACHDRUCK UND KOPIEN NUR MIT UNSEREM EINVERSTÄNDNIS · *Specifications subject to change without notice · Copyright ELAFLEX*

Technische Daten · *Technical Data*

KRAFTSTOFFSCHLAUCH (außen)

TYPE SL 21: Qualitäts-Zapfschlauch 'CONTI-SLIMLINE' DN 21-PN 16, OD ~ 31 mm, außen glatt, rollfähig für Rollvorrichtungen bis minimal ∅ 150 mm. Innen: NBR ableitfähig. Zwei Textilgeflechtseinlagen mit eingeflochtenen Spezial-Leitfäden. Außen: chlorierter Synthesekautschuk, lichtrissbeständig.

Erhältlich in schwarz oder farbig (blau, grün, rot, gelb) mit glatter, farbstabiler Oberfläche, mit fortlaufender und dauerhafter Laserkennzeichnung.

Erfüllt die Anforderungen nach EN 13483 (EN 1360). Auch für Ethanolbeimischungen bis E 85 geeignet.

SCHLAUCHARMATUREN (nur werksmontiert)

Nicht demontierbare Sicherheitsverschraubungen DN 21-PN 16 aus Aluminium, Swivelmutter mit Normanschluss M34 x 1,5 aus rostfreiem Stahl, O-Ringe aus Viton®.

Zapfventilseite: Leichtgang-Drehgelenk mit spiralfederunterstützter Lippendichtung ED 077 aus kälteflexiblem Polyurethan (siehe Info 1.07). Mit 2 Schlüsselflächen SW 41.

Zapfsäulenseite: Drehgelenk mit 6 Schlüsselflächen SW 36 und O-Ring EO 171 Vi.

KNICKSCHUTZ

Auf der Zapfventilseite Knickschutz **KS 21** aus kälteflexiblem Polyurethan. Mit Entgasungsöffnungen. Nicht demontierbar.

SORTENTÜLLE

Farbstabile kurze Sortentülle **CS 21** zur Kennzeichnung von Kraftstoffsorten oder Darstellung der Firmenfarbe. Aus Polyurethan mit glatter, glänzender Oberfläche in allen gängigen Firmenfarben. Kann auch nachträglich montiert oder demontiert werden (siehe S. GR 13).

GASSCHLAUCH (innen)

Gasrückführungsschlauch DN 8/PN 16 (OD ≈ 12 mm) aus kälteflexiblem Polyurethan. Kraftstoffbeständig, ozonfest und diffusionsarm. Durch Stahlgeflechtseinlage formstabil auch bei engen Biegeradien. Mit Gasschlauchstutzen DN 8 aus PVDF schwarz, mit nicht wiederverwendbaren Schellen aus rostfreiem Stahl.

Zapfventilseite mit Verdrehungssicherung durch arretierten Gasschlauchstutzen.

Zapfsäulenseite drehbar gelagert zur Vermeidung von Torsionbeanspruchungen.

EICHFÄHIGKEIT / LÄNGUNG

Gemäß EN 13483 darf die **Volumenzunahme** einer frischen Schlauchleitung bei 3 bar nicht mehr als 2 % des Schlauchinhaltes betragen. 'CONTI-SLIMLINE' Schläuche erfüllen diese Norm durch ihre dehnungsarmen Einlagen mit ausreichender Sicherheitstoleranz.

Die **Längung** der Schlauchleitung nach Quellung darf nach Norm maximal 4 % betragen. 'CONTI-SLIMLINE' Schläuche längen sich im Betrieb mit Otto-Kraftstoffen z. B.:

bei verbleitem Super-Benzin um ca. 1 bis 1,5 %,

bei bleifreiem Super-Benzin um ca. 1,5 bis 2 %.

PERMEABILITÄT

Nach EN 13483 darf der Kraftstoffverlust einer Schlauchleitung DN 21 bei Prüfung mit Liquid C nicht größer sein als 12 ml/m je Tag.

'CONTI-SLIMLINE' Schläuche erfüllen diese Vorschrift.

KÄLTEBIEGEKRAFT

Die EN 13483 schreibt vor, dass ein frischer Kraftstoffschlauch bei -30° C in einer normgerechten Vorrichtung mit Radius 75 mm beim Biegen um 90° keine größere Biegekraft als 180 N erfordert. 'CONTI-SLIMLINE' Schläuche DN 21 erfordern nur 70 bis 100 N Biegekraft und erfüllen damit die noch schärferen Anforderungen der MPD-Hersteller.

Für den Betrieb in besonders kalten Regionen (z. B. Skandinavien) liefern wir die **LT-Type** (Low Temperature). Diese ist gut rollfähig bis -40° C in Abhängigkeit von der Konstruktion der Rückholvorrichtung. Sie erfüllt alle Normanforderungen der Niedrigtemperaturtype der EN 13483.

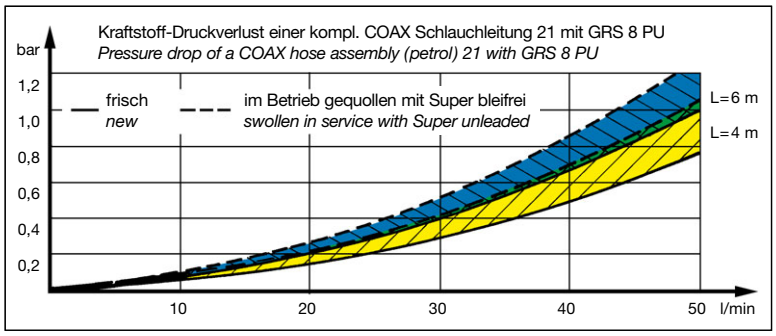

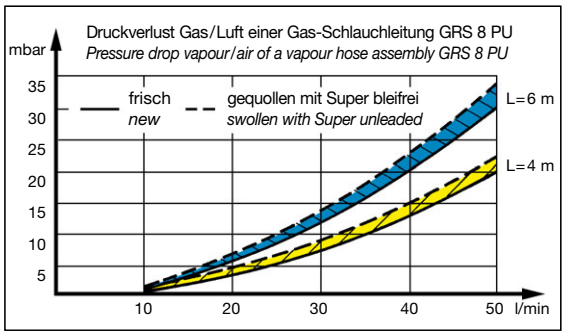

PETROL PUMP HOSE (outside)

***TYPE SL 21**: Quality petrol pump hose 'CONTI-SLIMLINE' DN 21-PN 16, OD ~ 31 mm, smooth surface, suitable for retraction devices up to min. ∅ 150 mm. Lining: NBR, electrically dissipative. Two textile reinforcements with interwoven conductivity strands. Cover: chlorinated synthetic rubber, resistant to light cracks.*

Available in black or coloured (blue, green, red, yellow) with smooth, colour stable surface. With continuous and permanent laser marking.

Meet all requirements of EN 13483 (EN 1360). Also suitable for fuels with ethanol content up to E 85.

HOSE COUPLINGS (factory assembled)

Non-reusable safety couplings DN 21-PN 16 aluminium, swivel nut with standard thread M 34 x 1,5 of stainless steel, o-rings of Viton (FKM).

***Nozzle side**: easy rotating swivel, with spiral spring supported lip seal ED 077 of LT (Low Temperature) flexible polyurethane (see Info 1.07). With 2 key faces width 41 mm.*

***Pump side**: swivel with six key faces width 36 mm and with O-ring EO 171 Vi.*

ANTI-KINKING SLEEVE

*On nozzle side anti-kinking sleeve **KS 21** of low temperataure flexible polyurethane. With degassing holes. Non-reusable.*

COLOUR SLEEVE

*Short sleeve **CS 21** with stable colours for grade identification or company colours. Made of polyurethane with smooth glossy surface in all known company colours. Retrofitting and disassembly are possible (see page GR 13).*

VAPOUR HOSE (inside)

Vapour recovery hose DN 8/PN 16 (OD ≈ 12 mm) of polyurethane (LT flexible). Resistant to petrol and ozone, low diffusion. Remains stable also with narrow bending radii, because of the steel reinforcements. With vapour hose tail DN 8 of PVDF black, with non reusable stainless steel clamps.

***Nozzle side** with arresting device through locked vapour hose tail.*

***Pump side** swivel supported to avoid twisting through torsion.*

COMFORMITYTOWEIGHTSANDMEASURES/ELONGATION

*According to EN 13483 the **volume increase** of a new hose assembly is not allowed to be more than 2 % of the hose contents at 3 bar. 'CONTI-SLIMLINE' hoses meet this standard with sufficient safety tolerance due to their low-tensile textile reinforcements.*

*According to the standard the **elongation** of the hose through swelling is allowed to be max. 4 %. During service with petrol 'CONTI-SLIMLINE' hoses elongate as follows:*

with leaded super petrol about 1 to 1,5 %,

with unleaded super petrol about 1,5 to 2 %.

PERMEABILITY

According to EN 13483 the loss of petrol in a hose assembly is not allowed to be higher than 12 ml / m per day when using Liquid C.

'CONTI-SLIMLINE' hoses meet this standard.

LOW TEMPERATURE BENDING FORCE

The EN 13483 specifies that a new petrol pump hose must not require a higher bending force than 180 N when bending the hose at -30° C in a normed device with a radius of 75 mm at an 90° angle. 'CONTI-SLIMLINE' hoses DN 21 only require 70 to 100 N and meet the even higher requirements of the MPD manufacturers.

*For the operation in particularly cold regions (e.g. Scandinavia) we supply the **LT type** (Low Temperature), with a good retractability up to -40°C, dependent on the construction of the retraction device. It meets all requirements of the Low Temperature Type as described in EN 13483.*

GE-WICHT Weight Approx ≈ kg/m	SCHLAUCH-GRÖSSE Hose Size ID in.	ID mm	≈ OD mm	Betriebsdruck Work. Pressure bar	Prüfdruck Test Pressure bar	Biegeradius Bend. Radius mm	Rollenlänge Coil Length ca./m	BESTELL-NUMMER Part Number Type
0,55	7/8"	21	31	16	24	100	40 – max. 80	SL 21 — SL 21 (blau · *blue*, aralblau · *aralblue*, gelb · *yellow*, grün · *green*, rot · *red*)

Type **Slimline** '**SL**' ist der schwarze Standard-Zapfschlauch mit zwei Textilgeflechten.
Farbige Varianten: technische Daten wie Materialien, Spezifikation und Kennzeichnung identisch mit schwarzer Standardtype. Die Farben sind sehr lichtstabil.

Alle Slimline-Typen sind aufgrund ihrer glatten, gleitfähigen Oberfläche und hoher Flexibilität sehr gut für MPD-Schlauchrückholungen geeignet. Die Herstellung erfolgt in Qualitäts-Dornfertigung mit Vulkanisation im Kunststoffmantel. Mit fortlaufender und dauerhafter Laserkennzeichnung:

CONTI-SLIMLINE 21 · EN 1360 · EN 13483 · TYPE 1 · TRbF 131 · Ω · PN 16 · AS 2683 · ELAFLEX 2Q-13

*Type **Slimline** '**SL**' is the standard petrol pump hose with 2 textile braids and black cover. Coloured versions: technical data, specifications and markings identical to black standard type. Colours are stable against weathering and UV light.*

Due to the smooth cover and high flexibility, all Slimline hoses are perfectly suitable for MPD hose retraction systems. Made on a quality mandrel production, vulcanised in a plastic cover process. With continuous and permanent laser marking.

0,55	7/8"	21	31	16	24	100	40 – max. 80	SL 21 LT — SL 21 LT (blau · *blue*, aralblau · *aralblue*, gelb · *yellow*, grün · *green*, rot · *red*)

Type **Slimline** '**SL LT**': besonders kälteflexible Spezialtype für den Einsatz in kalten Regionen. Gut biegsam bis -40° Celsius. Mit fortlaufender und dauerhafter Laserkennzeichnung:

CONTI-SLIMLINE 21 LT · EN 1360 · EN 13483 · TYPE 1 · TRbF 131 · Ω · PN 16 · ELAFLEX GERMANY · 2Q-13

*Type **Slimline** '**SL LT**': A special low temperature type for use in cold climate regions, e.g. Scandinavia and Russia. Good cold flexibility down to -40° Celsius. With continuous and permanent laser marking.*

ELAFLEX

Qualitäts-Zapfschläuche 'Conti-SLIMLINE' für Vergaserkraftstoffe. Auch für Ethanolbeimischungen bis E 85 geeignet. Eichfähig für elektrische Zapfsäulen gemäß umseitiger Erläuterungen. Kältebiegsam bis -30° C (LT-Type bis -40° C). Entsprechen TRbF 131/2 und EN 1360 bzw. EN 13483.

Innen : NBR leitfähig, nicht ausfärbend, diffusionsarm
Festigkeitsträger : Zwei dehnungsarme Textilgeflechte mit gekreuzten, eingeflochtenen Spezial-Leitfäden
Außen : Chlorierter Synthesekautschuk lichtriss- und ölbeständig

Type Slimline 'SL'
Slimline

Type Slimline 'SL LT'
Slimline
Low Temperatur

'CONTI-SLIMLINE' quality petrol pump hoses for gasoline fuels. Also suitable for fuels with ethanol content up to E 85. Can be calibrated for electric dispensing pumps, see overleaf. Cold flexible down to -30° C / -22° F (LT-type down to -40° C / -40° F). Meet TRbF 131/2 and EN 1360, respectively EN 13483.

Lining : NBR, conductive, no discolouration, low diffusion
Reinforcements : Two low tensile textile braids with crossed interwoven conductivity strands
Cover : Chlorinated synthetic rubber. Resistant to light cracks and oil

0,12	8	12	Knickfest bei engen Radien und formstabil durch Stahlgeflechteinlage. Kraftstoff- und gasbeständig. Nicht leitend. — *Resistant to kinking due to steel reinforcements. LT flexible. Non el. conductive.*	GRS 8 PU
0,25	21	31	Demontierbare COAX-Schlauchverschraubung für Kraftstoffschlauch DN 21. Zur Montage ist EW 21 erforderlich. V 21-34/2 mit ED 079 Lippendichtung und EF 080 Spiral-Federring. V 21-34/6 mit O-Ring EO 171. — *Reusable COAX hose coupling for hose DN 21. Use EW 21 for assembly. V 21-34/2 with ED 079 lip seal and EF 080 spiral spring. V 21-34/6 with o-ring EO 171.*	mit Leichtgang-Drehgelenk für die **Zapfventilseite** V 21 - 34/2 *with easy rotating swivel for **nozzle side***
0,24	21	31		mit drehbarem Anschluss für die **Zapfsäulenseite** V 21 - 34/6 *with swivel, for **pump side***
0,034	–	–	Knickschutz für die Zapfventilseite des COAX-Schlauches, unbedingt erforderlich. NICHT demontierbar. — *Anti-kinking sleeve for nozzle side, absolutely necessary. NO disassembling.*	KS 21 (schwarz · *black*, blau · *blue*)
0,012	–	–	Kurze, farbstabile Tülle zum Schieben über V 21 und Knickschutz KS 21. Auch nachrüstbar und demontierbar. — *Short sleeve with stable colours, push over V 21 and KS 21. Can be disassembled.*	CS 21 (blau · *blue*, gelb · *yellow*, grün · *green*, rot · *red*, schwarz · *black*)
0,005	für / *for* 8	–	Mit drehbarem Zentrierclip **A** für die **Zapfsäulenseite** des Schlauches. — *With swivelling center clip **A** for **pump side** of hose.*	EK 754
0,005	für / *for* 8	–	Mit 4 festen Zentrierflügeln und Verdrehsicherungsbuchse **B** für die **Zapfventilseite** des Schlauches. — *With 4 fixed center wings, with anti-torsion bush **B**, for **nozzle side**.*	EK 755
0,003	–	11,5	Spannbereich von 11,5 – 13 mm. Nicht demontierbar. Zur Montage ist die Spezialzange EW-Z13 erforderlich. — *Clamp capacity 11,5 – 13 mm. Assembly only with EW-Z13, no disassembling.*	GSS 11,5

Gasschlauch DN 8 / PN 16
Polyurethan, diffusionsarm, kältebiegsam bis zu -40° C
—
Vapour hose DN 8 / PN 16
polyurethane, low diffusion, LT-flexible down to -40° C

Schlauchverschraubung DN 21
mit Drehgelenk M 34 x 1,5, Mutter aus 1.4104, Stutzen aus Aluminium, Hülse Messing cr, Dichtungen siehe links
—
Hose coupling DN 21
with swivel thread M 34 x 1,5, nut of stainless steel 1.4104, hose tail of aluminium, ferrule of brass chrome plated, seals see left side

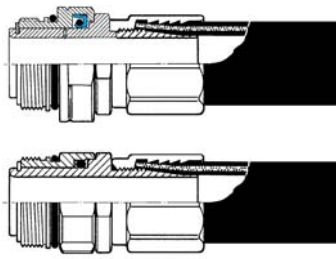

Knickschutz KS 21
aus Polyurethan, verschleißfest, kälteflexibel
—
Anti-kinking sleeve KS 21
of polyurethane. Resistant to wear, LT-flexible

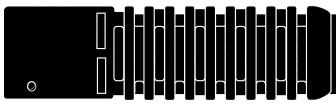

Sortentülle CS 21
aus Polyurethan, mit glatter, glänzender Oberfläche
—
Colour Sleeve CS 21
polyurethane with glossy surface

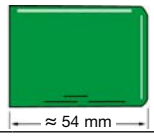

Gasschlauchstutzen DN 8
aus PVDF schwarz, mit montierten O-Ringen EO 756 aus Viton (FKM)
—
Vapour hose tail DN 8
of PVDF black, with assembled o-rings EO 756 of FKM

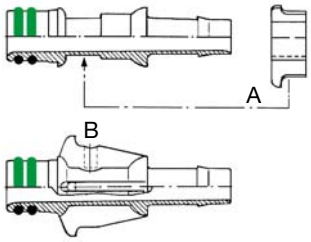

Gasschlauchschelle GSS 11,5
aus nicht rostendem Stahl
—
Vapour hose clamp GSS 11,5
of stainless steel

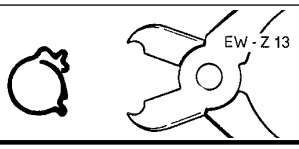

COAX-Schlauchzubehör zur Selbstmontage

COAX HOSE ACCESSORIES FOR SELF-ASSEMBLY

TECHNISCHE ÄNDERUNGEN VORBEHALTEN · NACHDRUCK UND KOPIEN NUR MIT UNSEREM EINVERSTÄNDNIS · *Specifications subject to change without notice · Copyright ELAFLEX*

1996
Revision 6.2013

Schlauchspezifikation, Werkzeuge · *Hose specification, Tools*

1

EICHFÄHIGKEIT / LÄNGUNG

Gemäß EN 13483 darf die **Volumenzunahme** einer frischen Schlauchleitung bei 3 bar nicht mehr als 2 % des Schlauchinhaltes betragen. 'CONTI-SLIMLINE' Schläuche erfüllen diese Norm durch ihre dehnungsarmen Textileinlagen mit ausreichender Sicherheitstoleranz.

Die **Längung** des Schlauches nach Quellung mit Liquid C darf nach Norm maximal 4 % betragen. 'CONTI-SLIMLINE' Schläuche längen sich im Betrieb mit Otto-Kraftstoffen z. B. bei bleifreiem Super-Benzin um ca. 1,5 bis 2 %.

PERMEABILITÄT

Nach EN 13483 darf der Kraftstoffverlust einer Schlauchleitung DN 21 bei Prüfung mit Liquid C nicht größer sein als 12 ml / m je Tag.

'CONTI-SLIMLINE' Schläuche erfüllen diese Anforderung.

KÄLTEBIEGEKRAFT

Die EN 13483 schreibt vor, dass ein frischer Kraftstoffschlauch bei - 30° C in einer normgerechten Vorrichtung mit einem Ø von 150 mm beim Biegen um 90° keine größere Biegekraft als 180 N erfordert. 'CONTI-SLIMLINE' Schläuche DN 21 erfordern deutlich geringere Kräfte und erfüllen damit die noch schärferen Anforderungen der MPD-Hersteller. Für den Betrieb in besonders kalten Regionen (z. B. Skandinavien) liefern wir die LT-Type (Low Temperature). Diese ist kältebiegsam bis - 40° C und erfüllt die Anforderungen der neuen EN 13483 für die LT-Type.

COMFORMITY TO WEIGHTS AND MEASURES

*According to EN 13483 the **volume increase** of a new hose assembly is not allowed to be more than 2 % of the hose contents at 3 bar. 'CONTI-SLIMLINE' hoses meet this standard with a sufficent safety tolerance by especially low-tensile reinforcements.*

*According to this standard the **elongation** of the hose through swelling is allowed to be maximum 4 % with Liquid C. During service with petrol 'CONTI-SLIMLINE' hoses elongate with unleaded super petrol about 1,5 to 2 %.*

PERMEABILITY

According to EN 13483 the loss of petrol in a hose assembly is not allowed to be higher than 12 ml / m per day when using Liquid C.

'CONTI-SLIMLINE' hoses fulfill this requirement.

LOW TEMPERATURE BENDING FORCE

EN 13483 specifies that a new petrol pump hose must not require a higher bending force than 180 N when bending the hose at - 30° C in a standard device with a Ø of 150 mm at 90°. 'CONTI-SLIMLINE' hoses DN 21 require clearly lower forces and meet the even higher requirements of MPD manufacturers. For the operation in particularly cold regions (i.e. Scandinavia) we supply the LT-type (Low Temperature), with a cold flexibility down to - 40° C. This type does meet the standard EN 13483 for the LT-type.

2

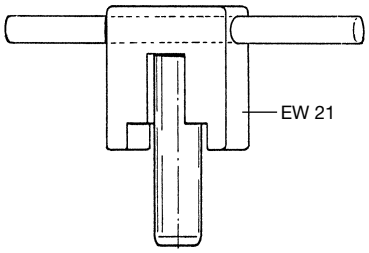

Montagedorn **EW 21** aus Stahl für demontierbare COAX-Schlauchverschraubungen DN 21 / V 34. Swivelmutter muss vorher abgenommen werden. Der Querstab gehört nicht zum Lieferumfang.

*Assembly mandrel **EW 21** of steel for reusable COAX hose couplings size DN 21 / V34. The swivel nut has to be removed beforehand. The cross bar is not part of our supply.*

3

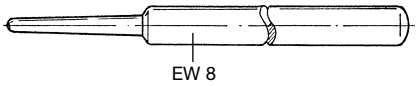

Montagedorn **EW 8** aus Delrin, zum 'Fangen' und Herausziehen des Gasschlauchstutzens **EK 754** zur Clip-Befestigung bei der COAX-Montage.

*Assembly tool **EW 8** of Delrin to catch and pull out the vapour hose tail **EK 754** from the outer hose to fasten the clip for the COAX assembly.*

4

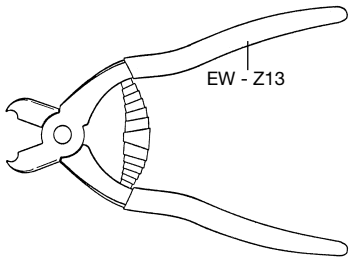

Spezialzange **EW - Z13** für die sichere Montage der Gasschlauchschellen **GSS**.

*Special pliers **EW - Z13** for safety assembly of the clamps **GSS**.*

5

Die Sortentülle **CS 21** wird zur nachträglichen Montage zapfsäulenseitig über die Schlauchverschraubung geschoben. Zapfventilseitige Montage ist nach Abnahme der Swivelmutter möglich.

*Subsequent assembly of the Colour Sleeve **CS 21** is effected either from the pump side over the hose coupling, or – after removal of the swivel nut – from the nozzle side.*

6

Zapfventilseite · *Nozzle Side*

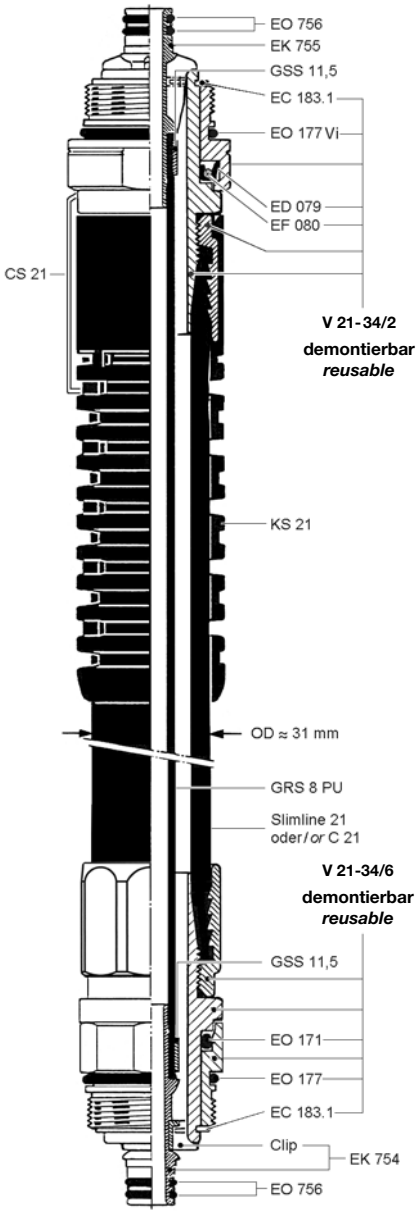

Zapfsäulenseite · *Pump Side*

GRUPPE 5 *Section*	GE-WICHT *Weight Approx* ≈ kg	AUSFÜHRUNG WERKSTOFFE *Design Materials*	Bau-länge *Length L* mm	Ge-winde *Thread Size* G	BESTELL-NUMMER *Part Number* Type
	0,13 + 0,06	Selbstschließende Abreißkupplung nach EN 13617-2 als Sicherheit bei Wegfahrunfällen. Zur Montage zwischen Gasrückführungs-Zapfventil und COAX-Schlauchleitung. Trennt bei Axial- oder Winkelzug von 800 N (80 kg) bis 1500 N (150 kg). Weitere technische Daten siehe Montage- und Reparaturanleitung CSB 21. Gehäuse Aluminium, Innenteile aus kraftstoffbeständigen Kunststoffen. O-Ringe Viton. Stückgeprüft mit Prüfzeichen. Das Break Sleeve **BS 21** aus Polyurethan dient zum Schutz des Ausreißteils vor Beschädigungen und gehört zum Lieferumfang. Auch in nicht demontierbarer Version ('NR') lieferbar. — *Self-sealing break-away coupling acc. EN 13617-2 for assembly between vapour recovery nozzle and COAX hose. Separates at axial or angular pull-off forces from 800 N (80 kg) up to 1500 N (150 kg). Technical data see 'Installation and Reassembly Guide CSB 21'. Body aluminium, inner parts of fuel resistant plastics. O-rings FKM. All parts 100 % factory tested with inspection marking. The break sleeve **BS 21** of polyurethane is an integral part of CSB 21 and helps protect the break-away part in the event of a drive-off. Also available as non-reattachable ('NR') type.*			CSB 21 + BS 21	schwarz blau gelb grün rot — *black* *blue* *yellow* *green* *red*
	0,17	Mit dem COAX-Krümmer 30° und COAX-Doppelswivel 45° für ZVA Slimline 2 GR/ZVA 200 GR wird die Zapfventil-Gehäuseachse abgewinkelt. Dadurch können Schläuche an GR-Zapfsäulen mit Zapfventilhalterung in Pult- oder Kastenform senkrecht hängen und ragen nicht in den Fahrbereich. Gehäuse Alu, Innenteile kraftstoffbeständiger Kunststoff, Kontermutter von COAX-Krümmer 30° aus Stahl korrosionsgeschützt. Swivelmutter von COAX-Doppelswivel 45° aus Edelstahl. O-Ringe Viton bzw. NBR. Stückgeprüft mit Prüfzeichen. — *COAX elbow 30° and COAX double swivel 45° for ZVA Slimline 2 GR/ZVA 200 GR offset the ZVA body axis.* *This allows that hoses on vapour recovery dispensers with desk type or box type nozzle holders hang vertically and do not extend into the forecourt driveway.* *Body aluminium, inner parts fuel resistant plastics. Counter nut of COAX elbow 30° steel corrosion protected. Swivel nut of COAX double swivel 45° of stainless steel. O-rings of FKM and NBR.* *All parts 100 % factory tested with inspection marking.*			COAX KR 30	
	0,41				COAX Doppelswivel 45
	0,18	COAX-Zapfsäulenanschluss mit drehbarer Mutter nach DIN EN ISO 228. Schlauchanschluss M 34 mit Gasstutzen DN 8 nach EN 13483. Gehäuse aus Pressaluminium, Mutter Pressmessing. Gewindedichtung: Polyurethan blau. Mit Wochenprüfstempel. — *COAX adaptor (splitter valve) for petrol pumps with swivelling nut acc. EN ISO 228. Hose inlet M 34 with vapour hose connection DN 8 acc. to EN 13483.* *Body of hot stamped aluminium, nut of hot stamped brass. Thread seal: polyurethane blue. With weekly test stamp.*	85 b = 31	G 1"	ZAF 2.1	
	0,21			G 3/4"	ZAF 2.4
	0,22		85 b = 31	G 1"	ZAF 2.1 - L 100
	0,25			G 3/4"	ZAF 2.4 - L 100
	0,18		85 b = 31	G 1"	ZAF 2.1 cr
	0,21			G 3/4"	ZAF 2.4 cr
	0,22		100 b = 46	G 1"	ZAF 2.1 - L 100 cr
	0,25			G 3/4"	ZAF 2.4 - L 100 cr
	0,13	COAX-Zapfsäulenanschluss ZAF 1 (alt) mit festem Innengewinde G — *COAX adaptor for petrol pumps (old) with fixed female thread G*	75	G 1"	ZAF 1

ELAFLEX

CSB 21
COAX Safety Break

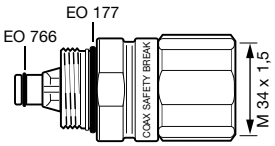

Break Sleeve BS 21

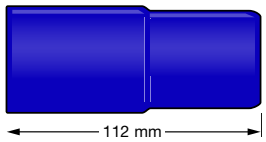

ZVA Slimline 2 GR
ZVA 200 GR

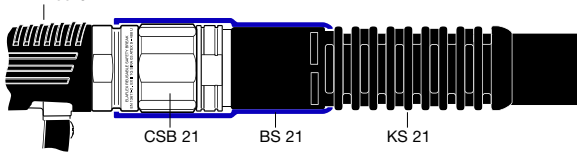

COAX-Krümmer 30°

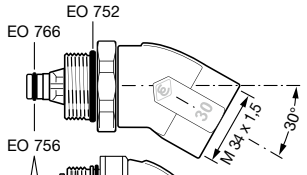

COAX-Doppelswivel 45°

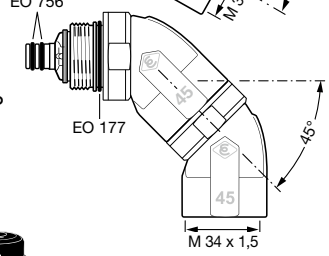

Zur Montage zwischen ZVA Slimline 2 GR / ZVA 200 GR und COAX-Schlauchleitung
For assembly between ZVA Slimline 2 GR / ZVA 200 GR and COAX hose assembly

ZAF 2

Mutter Messing
—
nut plain brass

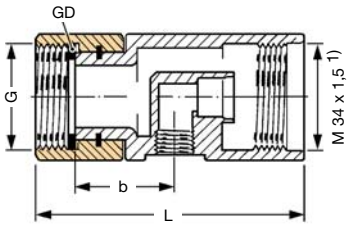

Mutter verchromt
—
nut of brass, chrome plated

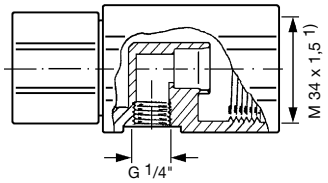

1) COAX-Schlauchanschluss nach EN 13483 für Kraftstoff und Gas
—
COAX hose connection according to EN 13483 for fuel and gas

ZAF 1

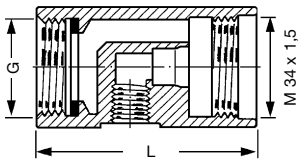

TECHNISCHE ÄNDERUNGEN VORBEHALTEN · NACHDRUCK UND KOPIEN NUR MIT UNSEREM EINVERSTÄNDNIS · *Specifications subject to change without notice · Copyright ELAFLEX*

'SG-COAX' Schauglas: siehe Katalogseite 531
—
'SG-COAX' Sight Glass, see catalogue page 531

COAX-Zubehör für die aktive Gasrückführung

COAX ACCESSORIES FOR VAPOUR RECOVERY

ELAFLEX

EK 145

Produktplaketten EK 145 zeigen die gewählte Kraftstoffsorte direkt am ZVA Zapfventil, um Fehlbetankungen zu verhindern. Auch Firmenlogos oder Verkaufsförderung können gedruckt werden, ohne dafür die schlanke Kontur des Zapfventils durch sperrige Werbehüllen zu stören.

Die Plaketten bestehen aus bruchfestem, weißen Polyamid und sind bei Werbeaktionen leicht und schnell auswechselbar. Der Aufdruck ist dauerhaft vor Kraftstoffdämpfen, Witterungseinflüssen und Kratzern geschützt.

Slogan Badges EK 145 *fit on all ZVA nozzles and are a good way of showing the selected fuel grade to avoid misfuellings. Text messages or company logos can be printed on the badge. An effective way of company or product promotion without the need for bulky advertising platforms spoiling the aesthetic shape of the nozzle.*

The badges are made from highly break-resistant white polyamide. They are easy to fit and ideal for retrofitting or grade change-overs. The image is resistant to fuel vapour, weathering and scratching.

TECHNISCHE ÄNDERUNGEN VORBEHALTEN · NACHDRUCK UND KOPIEN NUR MIT UNSEREM EINVERSTÄNDNIS · *Specifications subject to change without notice · Copyright ELAFLEX*

Gewünschtes Motiv schnell finden und anfragen:
http://badgeselector.elaflex.de

Quickly find required slogan badge design and get an offer:
http://badgeselector.elaflex.de/en

Produktplaketten für ZVA

SLOGAN BADGES FOR ZVA

sans plomb 95 OCT
68
senza piombo 95 OCT
69
Blyfri Bensin
70
senza piombo
71
sans plomb
72
Unleaded
73
Super Bleifrei
74
BENZIN BLEIFREI
76
SUPER BLEIFREI
77
Unleaded
78
Normaal
79
Blyfri 95
80
blei-frei
81
Blyfri benzin
82
Mobil Marken-Qualität
83
Super 98
85
Diesel
86
BLYFRI 95
90
Unleaded
91
SuperDiesel
92
Öl? Castrol GTX3
93
DIESEL
94
super plus
95
Super Plus bleifrei
96
Super Plus bleifrei
97
Mobil POWER PLUS
98
Super sans plomb
99
normale
105
Öl?
106
senza piombo
107
Super Plus bleifrei
108
Öl ?
110
blyfri 92 oktan
112
blyfri 95 oktan
113
Benzin
116
Diesel
117
Super bleifrei
119
POWER PLUS
122
benzin bleifrei
124
super bleifrei
125
diesel
126
Benzin bleifrei
127
Super bleifrei
128
Benzin bleifrei
133
Super bleifrei
134
Super verbleit
135
Diesel
136
BLÝLAUST
137
Diesel
139
CHECK YOUR OIL
140
Super additivé
141
Super plus bleifrei
142
Super
143
Normal
144
Diesel
145
Super bleifrei
146
super
149
regular unleaded
150
Super
156
Unleaded
157
Super Unleaded
158
Distillate
159
Super Diesel
160
Super bleifrei
162
Diesel
163
Benzin bleifrei
164
Super plus bleifrei
165
SUPRA FORTE
166
Unleaded
168
Diesel
169
Ofenöl
170
SUPER PLUS bleifrei
172
SUPER bleifrei
173
BENZIN bleifrei
174
DIESEL
175
Unleaded Super Plus
177
Gasóleo
178
Diesel
181
Premium unleaded
183
Regular unleaded
184
Super
185
Zoom 50
186
Zoom 25
187
Kerosine
188
Diesel
189
Benzin bleifrei
191
SUPER bleifrei
192
BENZIN bleifrei
193
DIESEL
194
Unleaded
197
Super Plus Unleaded
199
Diesel Plus
200
Super bleifrei 95
202
SANS PLOMB EUROSUPER LOODVRIJ
204
LOODVRIJ SUPER plus SANS PLOMB
205
DIESEL
206

SUPER	Benzin bleifrei	Super bleifrei	Super Plus bleifrei	Super Plus bleifrei	Super	Normal	Gasoleo
207	213	215	216	217	219	220	221
Sem Chumbo	Mistura 2 T	sin plomo	super	gasóleo 'A'	normal	SIN PLOMO	Öl-Kontrolle bringt Sicherheit!
222	223	225	226	227	228	229	231
Diesel	Super Plus Unleaded	Gemisch 1:50	Gemisch 1:33		2-Takt Gemisch 1:50	Gemisch 1:50	BLYFRI 98
232	235	237	238	239	240	241	244
Benzin bleifrei 91	Super bleifrei 95	Diesel	Gemisch 1:33 bleifrei	Gemisch 1:50 bleifrei	Benzin bleifrei	Super bleifrei	Super Plus bleifrei
245	247	248	249	250	251	252	253
Diesel	BLEIFREI 95	SANS PLOMB 95	SUPERPLUS	Sin Plomo	Diesel	Super plus 98	Benzin bleifrei
255	260	261	262	263	264	266	267
	GEMISCH 1:50	super bleifrei 95	benzin bleifrei 91	diesel	heizöl	2-Takt Mix	91 OKTAN
268	269	270	271	272	274	275	276
95 OKTAN	98 OKTAN	super	premium unleaded	unleaded	diesel	Super s/chumbo Unleaded	Mistura 2T
277	278	279	280	281	282	283	284
Gasóleo Diesel	Benzin bleifrei +Gemisch	Diesel	Super Plus bleifrei	Super bleifrei	Benzin bleifrei	Mix 1:50	Mix 1:33
285	286	287	288	289	290	292	293
Diesel	Benzin bleifrei	Super bleifrei	Super Plus	2-T-Mix	Super plus 98	92	95
294	295	296	297	299	300	301	302
98	G	92K	HTO	Diesel	Super Plus	Lkw Diesel	Pkw Diesel
303	304	305	306	308	310	311	312
Mistura 2T	Sem Chumbo Unleaded	Diesel	Benzin	Super	Super Plus	Gemisch 1:33	HTO
313	314	315	316	317	318	319	320
91	91K	Gemisch 1:33	Gemisch 1:50	Super plus 98	Diesel		Petroleum
321	322	324	325	326	327	328	329

Sem Chumbo Super Plus	Gasoil	TOTAL Bleifrei 91	TOTAL Diesel	TOTAL Extra 98	TOTAL Super 92	TOTAL Bleifrei 95	TOTAL Keverék 91
330	331	332	333	334	335	336	337
Super plus 98	Super	Diesel	Bleifrei 95	Sans Plomb 95	Senza Piombo 95	Super Plus Bleifrei 98	Super Plus Sans Plomb 98
338	339	340	341	342	343	344	345
Super Plus Senza Piombo 98	Super bleifrei	Benzin bleifrei	Super Plus bleifrei	Diesel	Super verbleit	2-Takt-Gemisch 1:50	leaded
346	347	348	349	350	351	352	353
Super S/chumbo 98	Sem Chumbo Unleaded	SUPER PLUS bleifrei	SUPER bleifrei	BENZIN bleifrei	DIESEL	Super Unleaded	Super Plus Unleaded
354	355	356	357	358	359	361	362
Diesel 2000	Super Plus Unleaded	95 natural	98 natural	special	super	nafta	STIMULI BENSIN MILJÖ KLASSAD MK2
363	364	366	367	368	369	370	371
MK2 Miljöklass 2a	MK2 Miljöklass 2b	Pb	Diesel	Leaded	Benzin	Super bleifrei	Super plus
372	373	374	375	376	377	378	379
Super verbleit	Diesel	JET A-1	AVGAS 100 LL	AVGAS	Bio Diesel	Benzin bleifrei	Super bleifrei
380	381	382	383	388	389	390	391
Super plus bleifrei	Diesel	Gemisch	95 bleifrei	91 bleifrei	98 bleifrei	super plus bleifrei 98	Diesel
392	394	395	396	397	398	399	400
Benzin	Super	Super Plus	Super Plus Bleifrei 98	Bio Diesel	Lkw Diesel	รรรมดา	พรีเมี่ยม
401	402	403	404	405	408	409	410
ซูเปอร์ พลัส	ดีเซล	Diesel plus	E94	ON	TIR ON	98Pb	95Pb
411	412	413	415	416	417	418	419
City Petrol	City Diesel	City Petrol	City Diesel	EP	Unleaded	Diesel 2000 ULS	Benzin bleifrei 91
420	421	422	423	424	425	427	428
Super bleifrei 95	Super plus bleifrei 98	Diesel plus	Lead Replacement Petrol	76	92	BENZIN	SUPER
429	430	431	432	434	435	436	437

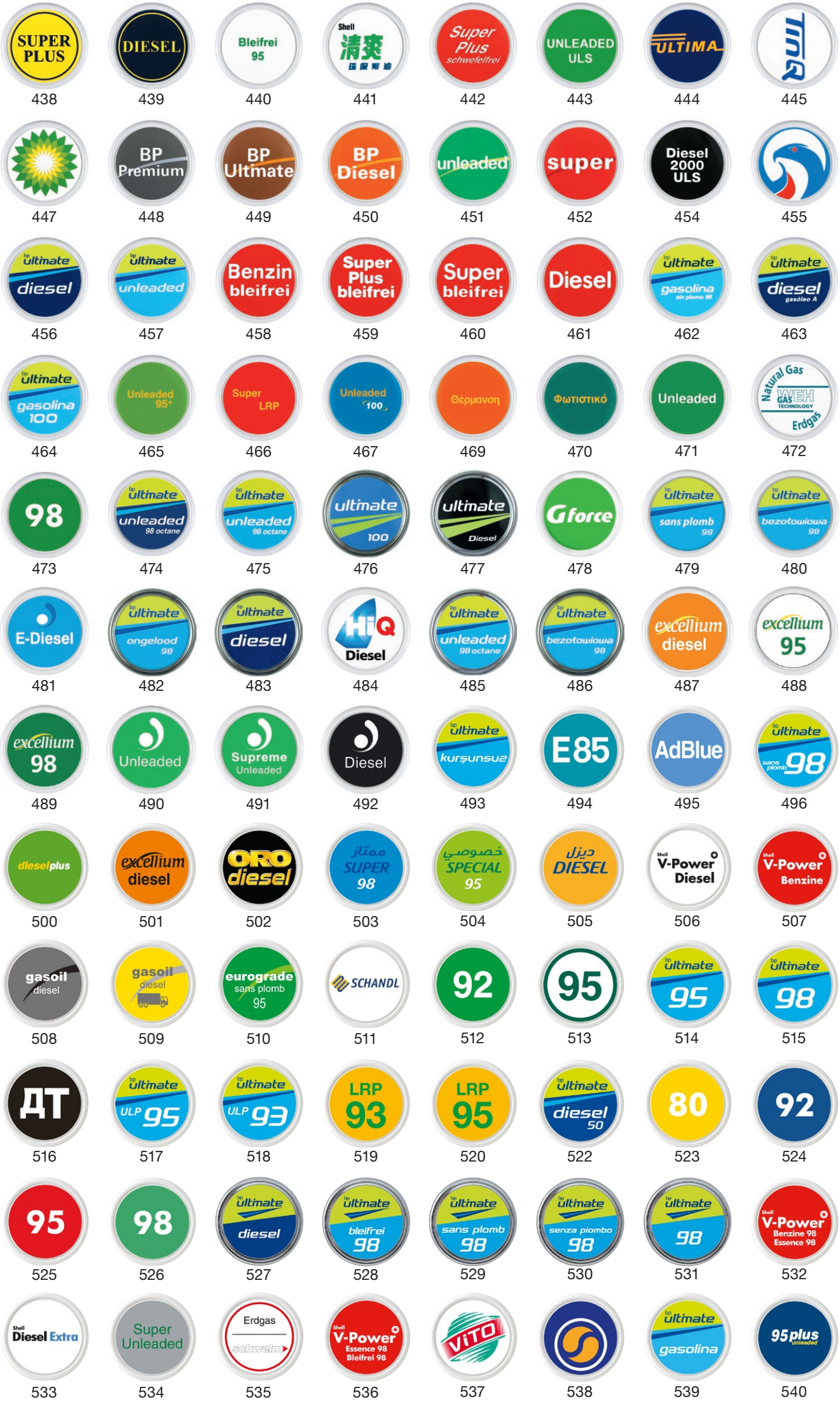
SUPER PLUS
438
DIESEL
439
Bleifrei 95
440
Shell 清爽 環保樂油
441
Super Plus schwefelfrei
442
UNLEADED ULS
443
ULTIMA
444
445
447
BP Premium
448
BP Ultimate
449
BP Diesel
450
unleaded
451
super
452
Diesel 2000 ULS
454
455
bp ultimate diesel
456
bp ultimate unleaded
457
Benzin bleifrei
458
Super Plus bleifrei
459
Super bleifrei
460
Diesel
461
bp ultimate gasolina sin plomo 98
462
bp ultimate diesel gasóleo A
463
bp ultimate gasolina 100
464
Unleaded 95+
465
Super LRP
466
Unleaded 100
467
Θέρμανση
469
Φωτιστικό
470
Unleaded
471
Natural Gas WEH GAS TECHNOLOGY Erdgas
472
98
473
bp ultimate unleaded 98 octane
474
bp ultimate unleaded 98 octane
475
ultimate 100
476
ultimate Diesel
477
G force
478
bp ultimate sans plomb 98
479
bp ultimate bezołowiowa 98
480
E-Diesel
481
bp ultimate ongelood 98
482
bp ultimate diesel
483
HiQ Diesel
484
bp ultimate unleaded 98 octane
485
bp ultimate bezołowiowa 98
486
excellium diesel
487
excellium 95
488
excellium 98
489
Unleaded
490
Supreme Unleaded
491
Diesel
492
bp ultimate kurşunsuz
493
E85
494
AdBlue
495
bp ultimate sans plomb 98
496
dieselplus
500
excellium diesel
501
ORO diesel
502
ممتاز SUPER 98
503
خصوصي SPECIAL 95
504
ديزل DIESEL
505
Shell V-Power Diesel
506
Shell V-Power Benzine
507
gasoil diesel
508
gasoil diesel
509
eurograde sans plomb 95
510
SCHANDL
511
92
512
95
513
bp ultimate 95
514
bp ultimate 98
515
ДТ
516
bp ultimate ULP 95
517
bp ultimate ULP 93
518
LRP 93
519
LRP 95
520
bp ultimate diesel 50
522
80
523
92
524
95
525
98
526
bp ultimate diesel
527
bp ultimate bleifrei 98
528
bp ultimate sans plomb 98
529
bp ultimate senza piombo 98
530
bp ultimate 98
531
Shell V-Power Benzine 98 Essence 98
532
Shell Diesel Extra
533
Super Unleaded
534
Erdgas schwefelfrei
535
Shell V-Power Essence 98 Bleifrei 98
536
ViTO
537
538
bp ultimate gasolina
539
95 plus unleaded
540

Super LRP	100 speed unleaded SF	Θέρμανση	bp ultimate super 95	bp ultimate diesel	Super 95	Diesel	Gazole
541	542	543	544	545	546	547	548
euro super sin plomo 95	diesel plus gasóleo A	blue 1	Benzin 91	SuperPlus 98	Super 95	Diesel	LKW Diesel
549	550	551	552	553	554	555	556
CNG Net	DEF OPW	P 95	50 ppm	DieselTECH	air1	gasóleo 'B'	blue 1 USA DEF
557	558	559	560	561	562	563	564
bp ultimate diesel	HESSOL Super Plus	HESSOL Super	HESSOL Benzin	HESSOL Diesel	efitec 95	efitec 98	Diesel Gasoleo A e+
565	566	567	568	569	570	571	572
Diesel Gasoleo A 10e+	Gendrom VTT B.V. 010-4266040	Supreme Diesel con TECHRON	Super 95 E10	Súper Diesel	Gasóleo	Gasóleo 'A'	98 E5
573	574	575	576	577	578	579	580
95 E10	optima 95	optima Diesel	star Diesel	euro super sin plomo 95	diesel plus gasóleo A	Super E10	Diesel
581	582	584	586	587	588	589	590
Super	Super Plus	Super 95	Super E10 95	Super E10	Super Plus 98	E85	Diesel
591	592	593	594	595	596	597	598
Biodiesel	Super	Super Plus	Super E10	Diesel	Diesel	Euro 95 Ongelood	Super E10
599	600	601	602	603	604	605	606
Super 95 E10	SuperPlus 98	Super 95	HESSOL Super E10	Uno X	Uno X		Truck Diesel
607	608	609	610	611	612	613	614
Diesel	Super	Super E10	excellium Super Plus	Super Plus	Gasolie Rood	Super Plus	Super
615	616	617	618	620	621	622	623
Super 95	Super Plus 98	Ongelood 95	Super E10	91	98	95	blu diesel+
624	625	626	627	628	629	630	631
100 ottani blu super+	diesel	95 ottani super	Euro 95 Ongelood	Etanol	Gasolina	Super 95	Super Plus 98
632	633	634	635	636	637	638	639

Ethanol E85
640
bp Ultimate 95
641
bp Ultimate 98
642
DIESEL
643
92
644
sans plomb 95
645
Gazole
646
Super 95
647
Diesel
648
GO
649
Gazole non routier
650
651
EURO 95
652
Linde www.linde.com/hydrogen
653
E85
654
UL 91
655
Super
656
Super Plus
657
Super E10
658
AMA
659
AFFOLTER
660
U 102
661
DIESEL
662
NORMAL
663
SUPER
664
ECO
665
FLEXFUEL
666
EVO
667
Super E5
668
80
669
92
670
95
671
98
672
ДТ
673
G95
674
P 92
675
Race 95
676
NSYS
677
Supreme Diesel
678
98
679
BLUE HYDROGEN made by AIR LIQUIDE
680
Diesel mit Upgrade DK PREMIUM Diesel
681
SMART DIESEL
682
Super 95
683
Super E10
684
Super Plus 98
685
Super
686
Super Plus
687
Super E10
688
Diesel
689
D
690
Blyfri
691
Avgiftsfri Diesel
692
Supreme
693
Supreme Diesel
694
PETROLE
695
Premium
696
Super
697
DEF
698
AUS32
699
ARLA 32
700
PMA
701
RME
702
grupo empresarial INSEPET
703
grupo empresarial INSEPET
704
grupo empresarial INSEPET
705
grupo empresarial INSEPET
706
optima 98
707
star 95
708
competition 102
709
star Gasóleo B
710
star Gasóleo C
711
Diesel
712
Super+
713
Super
714
Super E10
715
Дизель
716
infiniti EURO 5 DIESEL
717
DIESEL
718
EURO 95
719
gtl
720
VITO ULTRA TEC Advanced Fuel Technology Gazole
721
VITO ULTRA TEC Advanced Fuel Technology Sans Plomb 95
722
Diesel
723
Supreme+ Diesel
724
Unleaded
725
Supreme+ Unleaded
726
PACIFIC
727
Euro
728
Supreme+ Ongeloed
729
KEROSENE
730
Poltto-öljy
731
SuperPlus 98
732
Super 95
733
Super 95 E10
734
98
735

Auswahl:

Finden Sie Ihr Wunschmotiv schneller – Bitte nutzen Sie den

http://badgeselector.elaflex.de

- Wählen Sie Kraftstoff, Wunschfarben oder geben Sie einen Suchbegriff ein.
- Sekundenschnell erhalten Sie eine Übersicht der passenden Motive.
- Sichern Sie die Motivauswahl als PDF, oder senden eine Anfrage.

Selection:

A quick way to find the required design – Please use the

http://badgeselector.elaflex.de/en

- *Choose fuel type, colours, or type in search words.*
- *Within seconds you will receive an overview of existing badge designs.*
- *Save your selection as PDF, or enquire online.*

Bestellung:

Bestellnummer: EK 145/+ Motivnummer

Viele Motive sind geschützte Kundenanfertigungen oder werden nicht vorrätig gehalten. Zur einfachen Kennzeichnung der Kraftstoffsorte gibt es eine Reihe von Standardplaketten ab Lager – siehe Badge Selector.

Für nicht bevorratete / neue Motive gilt eine Mindestbestellmenge von **50 Stück**

Zur Auswahl stehen zwei Druckverfahren:

DirectPrint: Vielfarb- und Fotodruck möglich, preiswert und flexibel bei kleinen und mittleren Auflagen, ab 50 Stück.

Tampodruck: Geeignet für große Auflagen ab 500 Stück. grafischer Motive mit wenigen Farben. Sonderfarben möglich; brilliante und intensive Wirkung.

How to Order:

Part Number: EK 145/+ design number

Many of the badges are "specials" and may not necessarily be available from stock. For easy grade identification we have a range of standard badges available, which are marked as such in the badge selector.

*Non-stocked and new designs have a minimum order quantity of **50 pcs**.*

For the choice there are two printing methods:

DirectPrint: multi colour and photo print possible, good cost/value relation for small to medium quantities from 50 pieces.

Pad Printing: suitable for large quantities from 500 pieces. Best for designs with few and clear colours. Special colours possible, brilliant and intensive effect.

Eigene Motive:

Für individuelle Designs nutzen Sie bitte den **http://badgecreator.elaflex.de** oder senden uns Ihre Motive per E-Mail.

Verwenden Sie für Ihren Entwurf möglichst professionell erstellte Vektorgrafiken. Schriften sollten in Pfade umgewandelt sein. Andere Dateiformate wie PDF, TIF, JPEG, PNG, GIF oder BMP in hoher Bildqualität können auch verarbeitet werden. Weitere Details siehe **Information 2.10 D.**

Gestaltungstipps:

Achten Sie auf gute Lesbarkeit mit starken Farbkontrasten und möglichst großen Buchstaben. Beste Lesbarkeit erzielt man mit großen, dunklen Farbflächen und Buchstaben in Kontrastfarbe. Aufgrund von Verschmutzung ist dies besser als Motive mit großen hellen Flächen und dunkler Schrift.

Aufkleber:

Es ist möglich, auf unbedruckten Plaketten (EK 145/0) selbst produzierte Sticker aufzukleben; die zu bedruckende Fläche ist klebefreundlich mattiert. Es hat sich jedoch in der Praxis gezeigt, dass diese Lösung nicht so langlebig wie unsere bedruckten Plaketten ist. Wir raten daher von der Verwendung von Klebestickern ab.

Druckfläche / *Print Area*

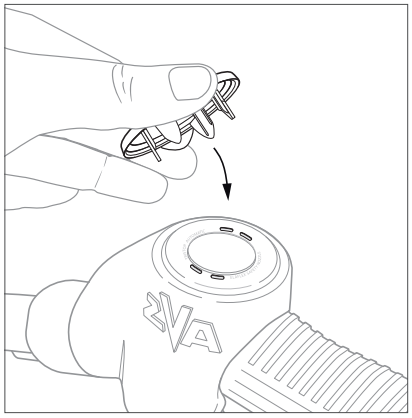

Montage / *Assembling*

Your Design:

*For your enquiry of custom made designs please use the **http://badgecreator.elaflex.de/en** or send the files per E-Mail.*

*Please send professionally made vector graphics. Type fonts should be converted to paths as not all fonts are available. Other data formats can also be used, such as PDF, TIF, JPEG, PNG, GIF or BMP, but vector graphics are preferred. Further details see **information 2.10 E.***

***Hints for the Layout**:*

We recommend using strong colour contrasts and large letters. The message is best read when using a large, relatively dark coloured background surface with text in a contrasting colour. Due to accumulation of dirt when in use it is not advisable to leave large white surface areas.

***Stickers**:*

It is possible to use adhesive stickers and apply them on plain white badges (EK 145/0) - the tarnished printing surface is sticker-friendly. Nonetheless, long-term experience shows that the result is by far less durable than our printed badges. Therefore we do not recommend to use stickers.

Montage:

Schutzüberzug an den vier Dünnstellen durchstechen. Plakette mit den Spitzen genau auf die Durchstecklöcher aufsetzen. Dann bis zur Einrastung kräftig durchdrücken.

Assembling:

With a screwdriver make holes in the four guide points of the scuffguard. Position the spikes of the badge onto these slots and press the badge until it sits perfectly.

GRUPPE 5 *Section*	AUSFÜHRUNG WERKSTOFFE · GEWICHT *Construction Details* *Materials · Weight* *Specification*	BÜGEL-FORM *Guard Style* No.	GAS-SAUGER *VR Suction Inlet*	GAS-VENTIL *Vapour Valve*	BESTELL-NUMMER *Part Number* Type
	Automatik-Zapfventil mit Gasrückführung, Abgabeleistung bis 45 l/min. Betriebsdruck von 0,5 bis 3,5 bar. Temperaturbereich -20°C bis +55°C. Geeignet für alle normgerechten Otto-Kraftstoffe (auch mit Ethanolbeimischung). Nicht geeignet für reinen Alkohol, Wasser, Lösungsmittel. Venturigesteuerte Abschaltautomatik mit Kugel-Kipp-Sicherheitsauslöser. 2-Stufen-Aufhalteraste mit herausziehbaren Rastenstecker EB 280. Gehäuse aus Aluminium. Auslaufrohr mit einteiligem Gassauger aus Aluminium und Edelstahl. Gewindeanschluss M 34 x 1,5 IG für schlauchseitiges COAX-Drehgelenk. Membrane und Dichtungen aus NBR, PU und Viton®. Bügel und Schalthebel aus Kunststoff. Innenteile aus Messing, Edelstahl und POM bzw. Peek. Schutzüberzug und Kälteschutz aus PVC. Sortentülle EK 043 aus Polyurethan. Gewicht: ≈ 1,0 kg **Ausführung GR**: mit Standard-Gaseinsatz **Ausführung GRV**: mit voll integriertem Gasventil 'Auf/Zu'. **Ausführung GRVP**: mit voll integriertem Proportional-Regulierventil mit 'Auf/Zu'-Funktion. Gassauger mit Drosselschraube. Entspricht EN 13012 und gültigen Sicherheits- und Eichvorschriften. TÜV-Zulassung P-TÜ7-01930. ATEX (Ex II 1G) Zertifikat SIRA 03ATEX9 487U. GR-Systemzulassungen nach Richtlinie 2009/126/EG siehe www.elaflex.de/zertifikate.	1	GR 92	GR	ZVA2 GR 1
				GRV	ZVA2 GRV 1
			GRVP 92	GRVP	ZVA2 GRVP 1
		3	GR 92	GR	ZVA2 GR 3
				GRV	ZVA2 GRV 3
			GRVP 92	GRVP	ZVA2 GRVP 3
			GR 92	GR	ZVA2 GR 3M
				GRV	ZVA2 GRV 3M
			GRVP 92	GRVP	ZVA2 GRVP 3M
		4	GR 92	GR	ZVA2 GR 4
				GRV	ZVA2 GRV 4
			GRVP 92	GRVP	ZVA2 GRVP 4
			GR 92	GR	ZVA2 GR 4M
				GRV	ZVA2 GRV 4M
			GRVP 92	GRVP	ZVA2 GRVP 4M
		6	GR 92	GR	ZVA2 GR 6
				GRV	ZVA2 GRV 6
			GRVP 92	GRVP	ZVA2 GRVP 6
		6B	GR 92	GR	ZVA2 GR 6B
				GRV	ZVA2 GRV 6B
			GRVP 92	GRVP	ZVA2 GRVP 6B
		8	GR 92	GR	ZVA2 GR 8
				GRV	ZVA2 GRV 8
			GRVP 92	GRVP	ZVA2 GRVP 8
			GR 92	GR	ZVA2 GR 8M
				GRV	ZVA2 GRV 8M
			GRVP 92	GRVP	ZVA2 GRVP 8M

Automatic nozzle with vapour recovery, flowrate up to 45 l/min.

Working pressure 0,5 up to 3,5 bar. Temperature range -20°C up to +55°C.

Suitable for all standard gasoline fuels (also with ethanol content). Not suitable for pure alcohol, water and solvents.

Venturi controlled automatic shut-off with safety cut-out valve. 2-speed lever latch with removable latch pin EB 280. Body of Aluminium, spout with single piece VR suction inlet, of aluminium and stainless steel. Thread connection M 34 x 1,5 female for hose-sided COAX coupling. Diaphragm and seals of NBR, PU, FKM. Guard and lever of composite plastic. Inner parts of brass, stainless steel, acetal resin and Peek. Scuff-guard and comfigrip of PVC. Product Sleeve EK 043 of Polyurethane.

Weight: ≈ 1,0 kg

***Design GR**: with standard gas insert.*

***Design GRV**: with integrated vapour valve 'On/Off'.*

***Design GRVP**: with integrated proportional valve with 'On/Off' function. Vapour suction inlet with regulating screw.*

Meets EN 13012. Fulfills the requirements of safety and Weights and Measures. TÜV approval P-TÜ7-01930.

ATEX (Ex II 1G) certificate: SIRA 03ATEX9 487U.

VR system approvals to directive 2009/126/EC see www.elaflex.de/en/certificates.

ZVA Slimline 2 GR

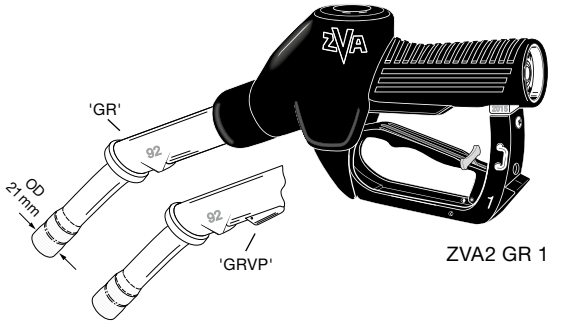

ZVA2 GR 1

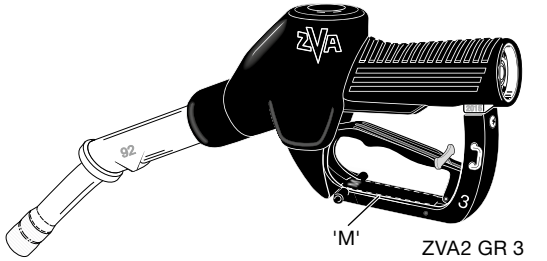

ZVA2 GR 3

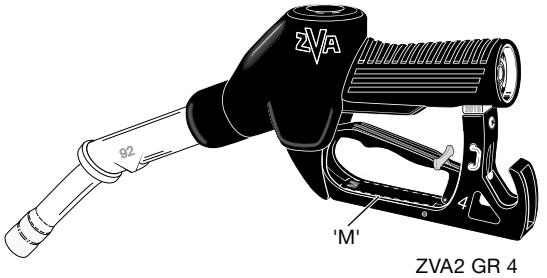

ZVA2 GR 4

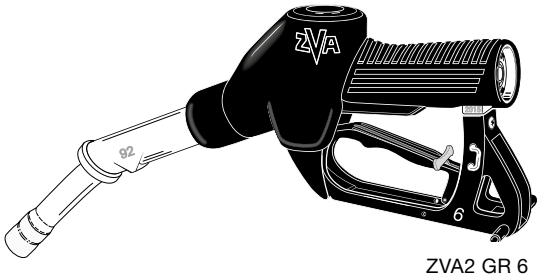
ZVA2 GR 6

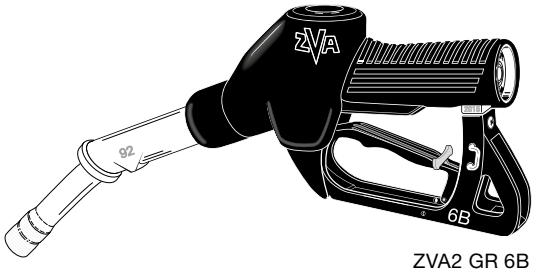
ZVA2 GR 6B

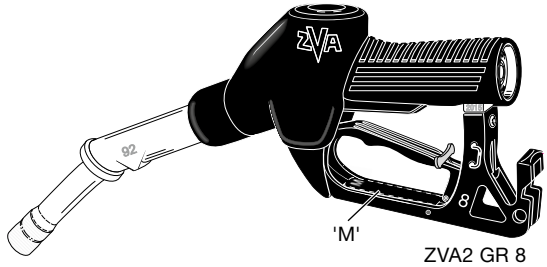

ZVA2 GR 8

TECHNISCHE ÄNDERUNGEN VORBEHALTEN · NACHDRUCK UND KOPIEN NUR MIT UNSEREM EINVERSTÄNDNIS · *Specifications subject to change without notice · Copyright ELAFLEX*

Bestellnummern-Erläuterung ZVA 2 GR siehe **Information 4.08**
oder **http://zapfventilkonfigurator.elaflex.de**

*Order number breakdown see **Information 4.08***
*or **http://nozzleconfigurator.elaflex.de***

Automatik-Zapfventil ZVA Slimline 2 GR

Ersatzteile, Werkzeuge ZVA Slimline 2 GR · *Spare Parts, Assembly Tools ZVA Slimline 2 GR*

1) Zapfventil-Gehäuse wird nicht als Ersatzteil geliefert.
2) Für LT-Ausführung (Low Temperature); Zusatzinformationen siehe E 14, Seite 24 und Information 4.14D.
3) Neue Einheitsventil Baugruppe EA 055, Details siehe E14, Seite 8 und Information 5.14D.

1) Nozzle body is not available as spare part.
2) For LT version (Low Temperature); additional information see E 14, page 24 and Information 4.14E.
3) New Unified Valve Assembly EA 055, details see E14, page 8 and Information 5.14E.

Montagewerkzeuge / *Assembly Tools*	
EW 669/2	f. EB 438.1, EB 278
EW J 1	f. EC 231
EW SK 2,5	f. EB 306
EW SK 3	f. GRVP Dry Test
EW 19/22	f. EG 069.1, EK 148.1, EK 096, EA 021, EA 020
EW 2 CV	f. EB 235
EW 3	f. EA 058.1
EW 3 CV	f. EA 103.1
EW 5-3	f. EA 058.1, EA 103.1
EW 7	f. EK 148.1, EA 052.1
EW 10 KL	f. EO 155
EW 11-EC014_EC094	f. EC 014
EW 24	f. EA 055

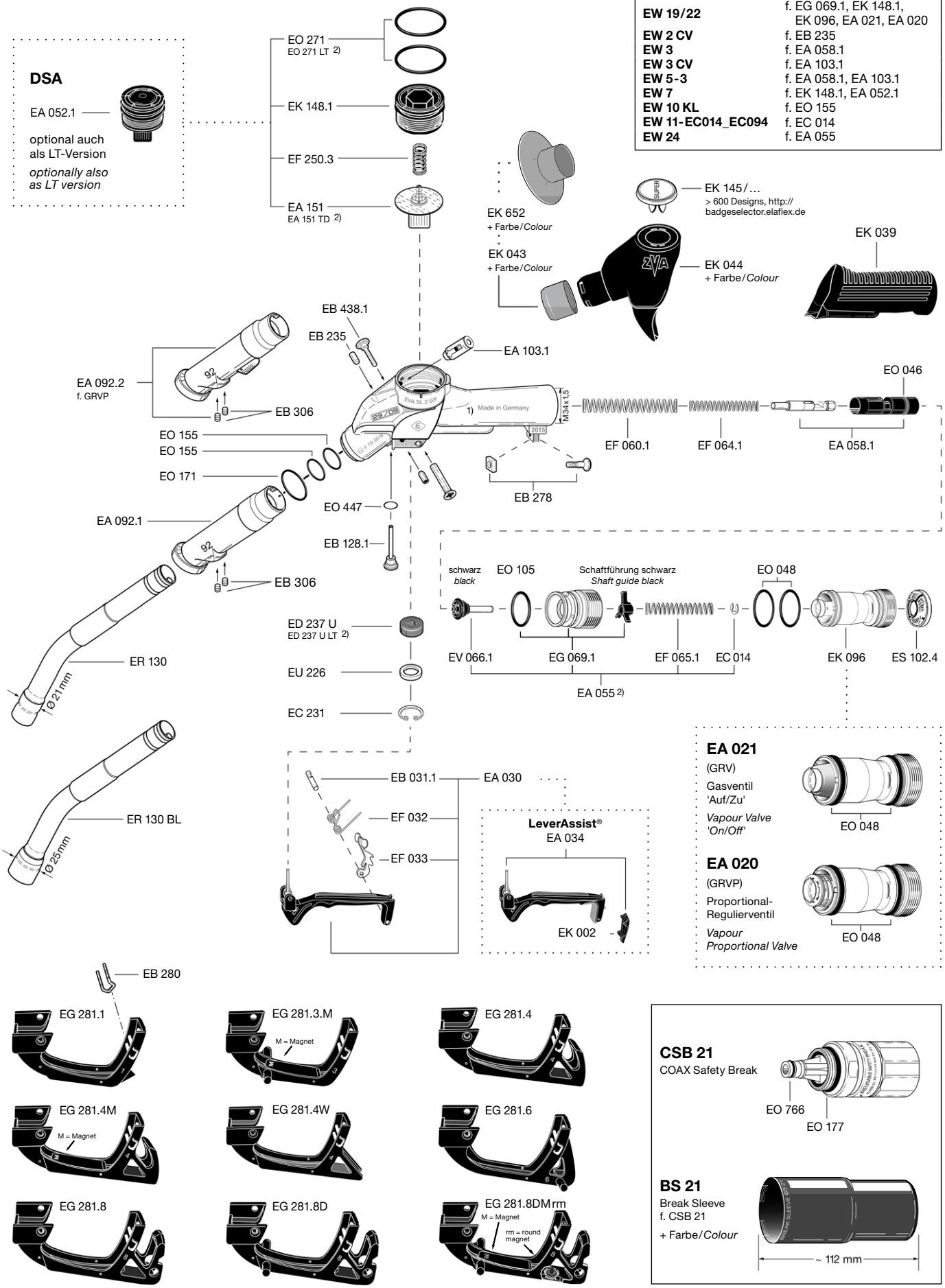

GRUPPE 5 *Section*	AUSFÜHRUNG *Construction Details* *Specification*	BÜGEL FORM *Guard Style* No.	GAS-SAUGER *VR Suction Inlet*	GAS-VENTIL *Vapour Valve*	BESTELL-NUMMER *Part Number* Type
	Automatik-Zapfventil mit Gasrückführung, Abgabeleistung bis 45 l/min. Betriebsdruck von 0,5 bis 3,5 bar. Temperaturbereich -20°C bis +55°C. Geeignet für alle normgerechten Otto-Kraftstoffe (auch mit Ethanol-Beimischung). Nicht geeignet für reinen Alkohol, Wasser, Lösungsmittel. *Automatic nozzle with vapour recovery, flowrate up to 45 l/min.* *Working pressure 0,5 up to 3,5 bar. Temperature range -20°C up to +55°C.* *Suitable for all standard gasoline fuels (also with ethanol content). Not suitable for pure alcohol, water and solvents.*	8D	GR 92	GR	ZVA2 GR 8DM
				GRV	ZVA2 GRV 8DM
			GRVP 92	GRVP	ZVA2 GRVP 8DM
			GR 92	GR	ZVA2 GR 8DMrm
				GRV	ZVA2 GRV 8Mrm
			GRVP 92	GRVP	ZVA2 GRVP 8Mrm

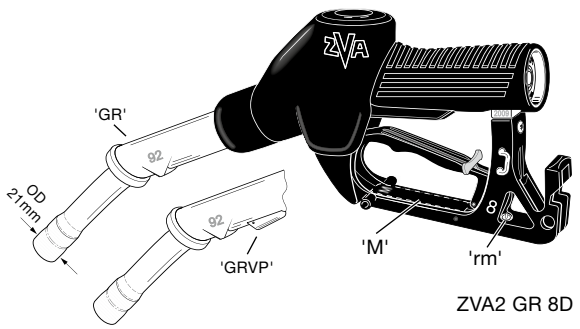

ZVA2 GR 8D

Gaseinsatz / Gasventile · *Vapour Insert / Vapour Valves*

Ausführung GR: **Mit integriertem Gaseinsatz EK 096.** Für Zapfsäulen mit nur einem Zapfpunkt oder mit in der Zapfsäule integriertem 'Auf/Zu'-Ventil. Die Gasregulierung erfolgt in der Zapfsäule. Durchflussrate max. 45 l/min.

Ausführung GRV: **Mit integriertem 'Auf/Zu' Gasventil GRV** auf Schwerkraftbasis. Trockenprüfungsfähig ohne Schlüssel. Meist verwendete Ausführung, geeignet für Zapfsäulen mit mehreren Zapfpunkten. Gasregulierung erfolgt in der Zapfsäule. Durchfluss max. 45 l/min.

Ausführung GRVP: **Mit integriertem 'Auf/Zu' Proportional-Regulierventil GRVP** auf Schwerkraftbasis und Gassauger GRVP 92. Trockenprüfung mit Sechskantschlüssel EW SK 3. Diese Ausführung wird vor allem für Zapfsäulen ohne integrierte Gasregulierung verwendet. Geeignet für Zapfsäulen mit mehreren Zapfpunkten. Die Gasregulierung erfolgt durch das GRVP. Durchflussrate laut Zulassung TÜV Rheinland max. 42 l/min.

Design GR*: *With integrated vapour insert EK 096. *For dispensers with single filling point or dispensers with integrated 'On/Off' valve. The vapour return rate is regulated within the dispenser. Flowrate max. 45 l/min.*

Design GRV*: *With integrated 'On/Off' vapour valve GRV. *Suitable for dry testing without tools. Most used type, suitable for dispensers with multiple filling points. The vapour return rate is regulated within the dispenser. Flowrate max. 45 l/min.*

Design GRVP*: *With integrated 'On/Off' vapour proportional valve GRVP and vapour suction inlet GRVP 92. *Suitable for Dry Testing with hexagon spanner EW SK 3. Mainly used for dispensers without integrated vapour regulation. Suitable for dispensers with multiple filling points. Approved by TÜV Rheinland for flowrate up to 42 l/min.*

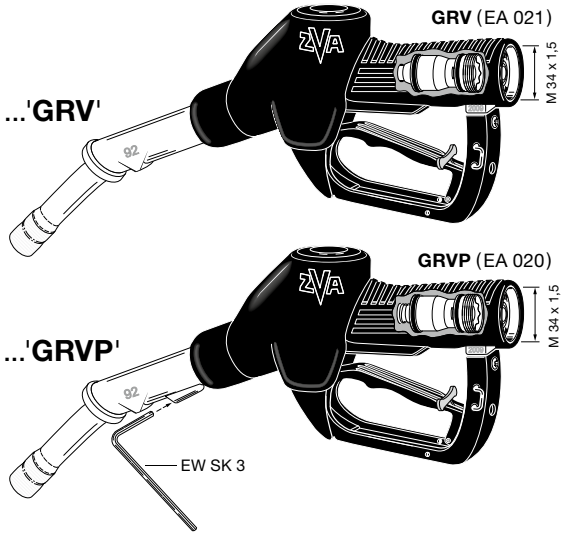

Zusatz-Bestellnummern · *Additional Part Numbers / Accessories*

Schutzüberzug EK 044 (schwarz, grün, rot, blau, gelb). Sonderfarben z.B. orange, hellgrün etc. auf Anfrage. ***Scuffguard*** *EK 044 (black, green, red, blue, yellow). Special colours e.g. orange, light green etc. on request.*	... EK 044 + Farbe/*colour*
Sortentülle EK 043 oder **Spritzschutz** EK 652 (schwarz, grün, rot, blau, gelb, Sonderfarben). Empfehlung für flexiblen und wirtschaftlichen Farbwechsel: EK 044 schwarz, EK 043 farbig. ***Product Sleeve*** *EK 043 or* ***Splashguard*** *EK 652 (black, green, red, blue, yellow, special colours). Recommended for a flexible/economic colour change: EK 044 black, EK 043 coloured.*	... EK 043 oder/*or* ... EK 652 + Farbe/*colour*
Mit selbstschließender COAX-Abreißkupplung **CSB 21** und Break Sleeve **BS 21** (schwarz, grün, blau, rot, gelb, Sonderfarben). Auch lieferbar in NR-Ausführung (nicht wiederverwendbar). *With COAX safety break* ***CSB 21****. Self-sealing break-away coupling, with Break Sleeve* ***BS 21*** *(black, green, blue, red, yellow, special colours). Also available as NR-Type (non reusable).*	... CSB 21 (... CSB 21 NR) ... BS 21 + Farbe/*colour*
Mit druckgesteuerter Sicherheitsabschaltung **DSA** für Zapfsäulen mit Mengen- oder Preisvoreinstellung, siehe Information 3.08. *With pressure-controlled safety shut-off* ***DSA****, for prepay/preset dispensers. See Information 3.08.*	... DSA
Mit **LeverAssist**® Aufhaltehilfe für Tankstellen, an denen die Nutzung von Aufhalterasten nicht erlaubt ist. Siehe Information 1.10 D. *With* ***LeverAssist***® *hold open aid. For petrol stations where latching is not permitted. See Information 1.10 E.*	... LA
Totmann-Type ohne Rastenstecker EB 280, alternativ zu LeverAssist® ***Deadman type*** *without latch pin EB 280, alternatively to LeverAssist®*	... D
Niedrigtemperatur-Type für Umgebungstemperaturen bis -55°C (Medientemperaturen bis -40°C), siehe Information 4.14 D. *Low temperature type, for ambient temperatures down to -55°C (media temperatures down to -40°C), see information 4.14 E.*	... LT

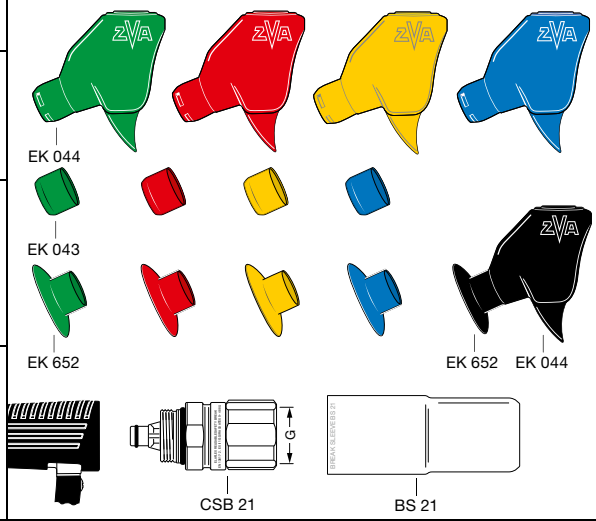

Mit DSA-Garnitur EA 052
With DSA assembly EA 052

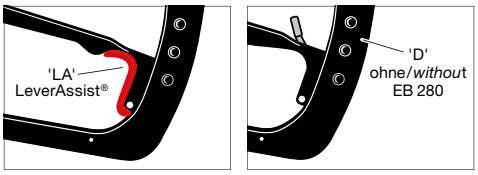

Mit EO 271 LT, EA 151 TD, ED 237 U-LT
With EO 271 LT, EA 151 TD, ED 237 U-LT

Bestellnummern-Erläuterung ZVA 2 GR siehe **Information 4.08**
oder **http://zapfventilkonfigurator.elaflex.de**

Order number breakdown see ***Information 4.08***
or ***http://nozzleconfigurator.elaflex.de***

Automatik-Zapfventil ZVA Slimline 2 GR

AUTOMATIC NOZZLE ZVA SLIMLINE 2 GR

2008
Revision 7.2015

TECHNISCHE ÄNDERUNGEN VORBEHALTEN · NACHDRUCK UND KOPIEN NUR MIT UNSEREM EINVERSTÄNDNIS · *Specifications subject to change without notice · Copyright ELAFLEX*

Leistungskurve

ZVA Slimline 2 GR

Flow Chart

ZVA Slimline 2 GR

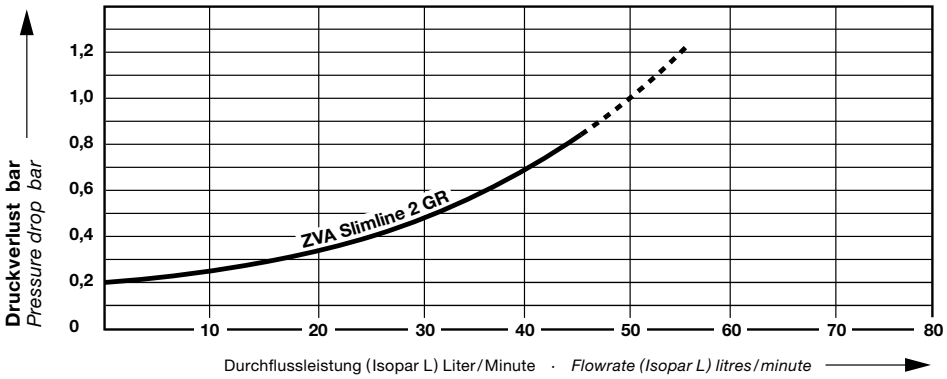

ZVA Slimline 2 GR

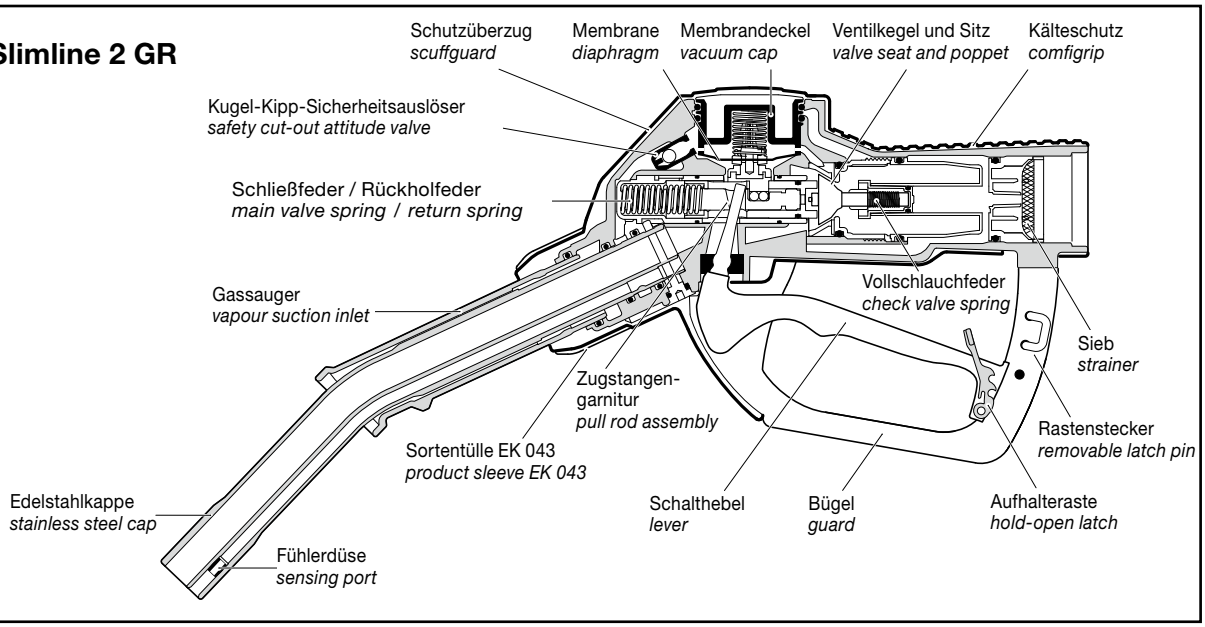

Weiteres Zubehör · *Further Accessories*

1

Splashguard EK 652 (Spritzschutz), lieferbar in schwarz, blau, rot, gelb, grün und Sonderfarben. Siehe Information 7.08

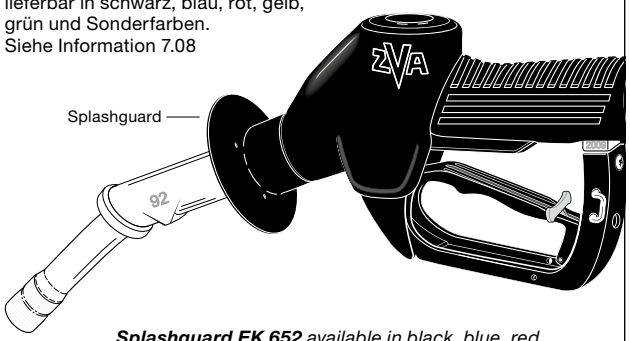

Splashguard EK 652 *available in black, blue, red, yellow, green and special colours. See information 7.08*

3

COAX-Schlauchleitungen für Zapfsäulen mit aktiver Gasrückführung. **Nicht demontierbar.** Siehe Katalogseite GR 11

Zapfventilseite / *Nozzle Side*

Zapfsäulenseite / *Pump Side*

COAX hose assemblies for dispensers with active vapour recovery. ***No disassembling.*** *See catalogue page GR 11*

2

COAX-Zapfsäulenanschluss **ZAF 2** mit drehbarer Mutter, siehe Katalogseite GR 15

COAX adaptor (splitter valve) ***ZAF 2*** *for petrol pumps with swivelling nut, see catalogue page GR 15*

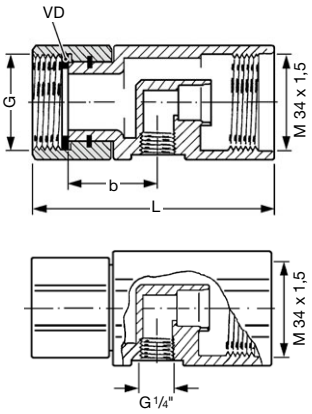

4

COAX-Schlauchleitungen für Zapfsäulen mit aktiver Gasrückführung. **Für Selbstmontage.** Siehe Katalogseite GR 13

Zapfventilseite / *Nozzle Side*

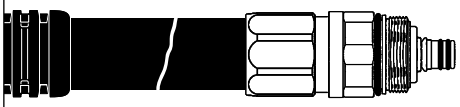

Zapfsäulenseite / *Pump Side*

COAX hose assemblies for dispensers with active vapour recovery. ***For self assembly.*** *See catalogue page GR 13*

TECHNISCHE ÄNDERUNGEN VORBEHALTEN · NACHDRUCK UND KOPIEN NUR MIT UNSEREM EINVERSTÄNDNIS · *Specifications subject to change without notice · Copyright ELAFLEX*

GRUPPE 5 *Section*

AUSFÜHRUNG WERKSTOFFE · GEWICHT *Construction Details Materials · Weight* *Specification*

Automatik-Zapfventil, Nennweite 19 für Abgabeleistung max. 80 l/min.

Betriebsdruck von 0,5 bis 3,5 bar. Temperaturbereich -20° bis +55° C.

Geeignet für Benzin (auch mit Ethanolbeimischung), Diesel, Heizöl, Biodiesel. Nicht geeignet für dickflüssige Öle.

STANDARD-AUSFÜHRUNG:

Venturigesteuerte Abschaltautomatik mit Kugel-Kipp-Sicherheitsauslöser. Rückschlagventil für Vollschlauchbetrieb. 2-Stufen-Aufhalteraste mit herausziehb. Rastenstecker EB 280. Gehäuse und Schlauchanschluss aus Aluminium. Auslaufrohr aus Alu, Kappe Edelstahl. Leichtgang-Drehgelenk mit Swivelmutter aus Edelstahl. Lippendichtung, O-Ringe und Membrane aus PU und NBR. Bügel + Schalthebel aus Kunststoff. Innenteile aus Messing, Edelstahl, POM bzw. Peek. Schutzüberzug und Kälteschutz aus PVC. Sortentülle EK 043 aus Polyurethan.

Gewicht: ≈ 1,0 kg

Entspricht EN 13012 und den gültigen Sicherheits- und Eichvorschriften.
ATEX (Ex II 1G) Zertifikat Nr. SIRA 03ATEX9 487U.
TÜV Zulassung P-TÜ7-01930.

Automatic nozzle DN 19, for flow-rate max. 80 l/min.

Working pressure 0,5 to 3,5 bar. Temperature range -20° to +55° C.

Suitable for gasoline (also with ethanol content), diesel, fuel oil, biodiesel. Not suitable for viscous oils.

STANDARD SPECIFICATION:

Venturi type automatic shut-off with safety cut-out attitude valve. Built-in check valve. 2-speed lever latch with removable latch pin EB 280. Body and hose inlet of aluminium. Spout of aluminium, tip of stainless steel. Easy rotating swivel, swivel nut of stainless steel. Lip seal, O-rings + diaphragm of polyurethane and NBR. Guard of composite plastic. Inner parts of brass, stainless steel, acetal resin and Peek. Scuffguard and comfigrip of PVC. Product Sleeve EK 043 of polyurethane.

Weight: ≈ 1,0 kg.

Meets EN 13012. Fulfils the requirements of safety and Weights and Measures.
ATEX (Ex II 1G) certificate no.: SIRA 03ATEX9 487U.
TÜV approval P-TÜ7-01930.

BÜGEL FORM *Guard Style* No.	AN-SCHLUSS *Hose Inlet* G	ROHR-GRÖSSE *Spout Size* DN [mm]	BESTELL-NUMMER *Part Number* Type
1	R 1" AG *1" BSP male*	19	ZVA2 1.0
		Form R 16 *reduced*	ZVA2 1.0 R
3	R 1" AG *1" BSP male*	19	ZVA2 3.0
		Form R 16 *reduced*	ZVA2 3.0 R
	R 1" IG *1" BSP female*	19	ZVA2 3.1
		Form R 16 *reduced*	ZVA2 3.1 R
	R 3/4" IG *3/4" BSP female*	19	ZVA2 3.4
		Form R 16 *reduced*	ZVA2 3.4 R
4	R 1" AG *1" BSP male*	19	ZVA2 4.0
		Form R 16 *reduced*	ZVA2 4.0 R
	R 1" IG *1" BSP female*	19	ZVA2 4.1
		Form R 16 *reduced*	ZVA2 4.1 R
	3/4" NPT IG *3/4" NPT female*	19	ZVA2 4.3
		Form R 16 *reduced*	ZVA2 4.3 R
	R 3/4" IG *3/4" BSP female*	19	ZVA2 4.4
		Form R 16 *reduced*	ZVA2 4.4 R
	1" NPT IG *1" NPT female*	19	ZVA2 4.5
6	R 1" AG *1" BSP male*	19	ZVA2 6.0
		Form R 16 *reduced*	ZVA2 6.0 R
	R 3/4" IG *3/4" BSP female*	19	ZVA2 6.4
		Form R 16 *reduced*	ZVA2 6.4 R
6B	R 1" IG *1" BSP female*	Form R 16 *reduced*	ZVA2 6B.1 R
	R 3/4" IG *3/4" BSP female*	19	ZVA2 6B.4
		Form R 16 *reduced*	ZVA2 6B.4 R

ZVA Slimline 2

Auslaufrohr Diesel
DN 19
Diesel spout

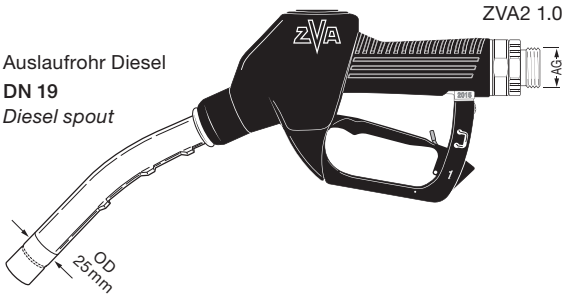

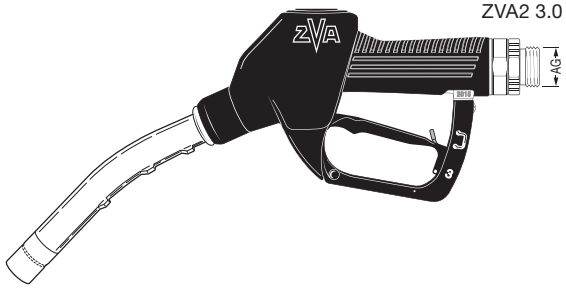

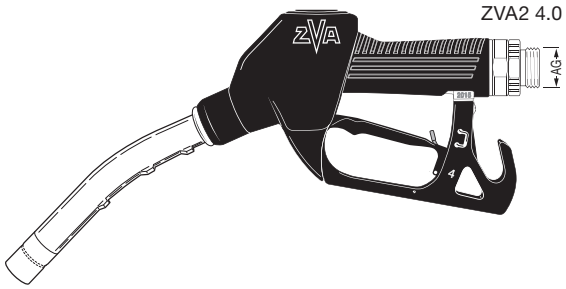

Auslaufrohr 'R'
für Bleifrei
DN 16
Spout 'R'
for unleaded

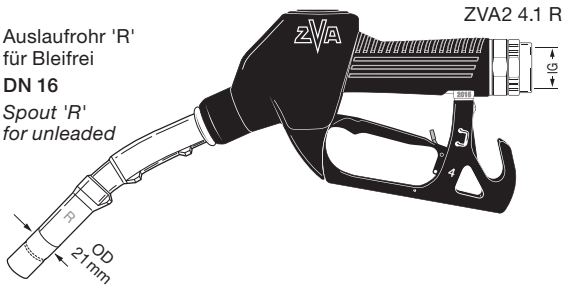

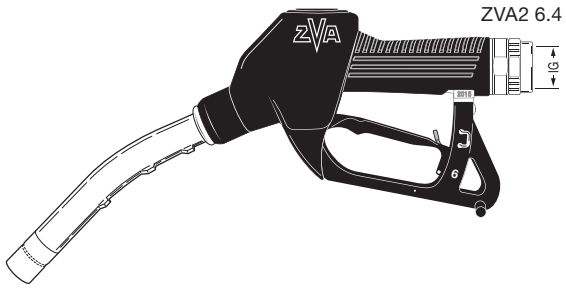

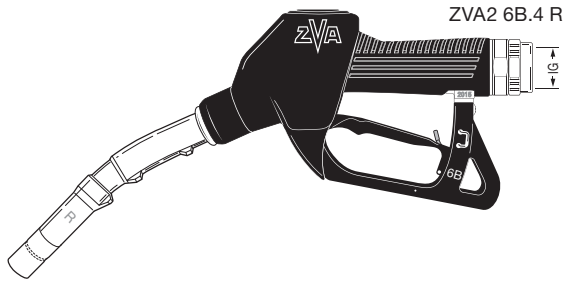

Bestellnummern-Erläuterung ZVA 2, siehe **Information 4.08**
oder **http://zapfventilkonfigurator.elaflex.de**

*Order number breakdown, see **Information 4.08***
*or **http://nozzleconfigurator.elaflex.de***

Automatik-Zapfventil ZVA Slimline 2

Ersatzteile, Werkzeuge ZVA Slimline 2 · *Spare Parts, Assembly Tools ZVA Slimline 2*

1) Zapfventil-Gehäuse wird nicht als Ersatzteil geliefert.
2) Für LT-Version, Zusatzinformationen siehe E14, Seite 24 und Information 4.14 D.
3) Neue Einheitsventil Baugruppe EA 055, Details siehe E14, Seite 8 und Information 5.14 D.

1) Nozzle body is not available as spare part.
2) For LT version, additional information see E14, page 24 and Information 4.14 E.
3) New Unified Valve Assembly EA 055, details see E14, page 8 and Information 5.14 E.

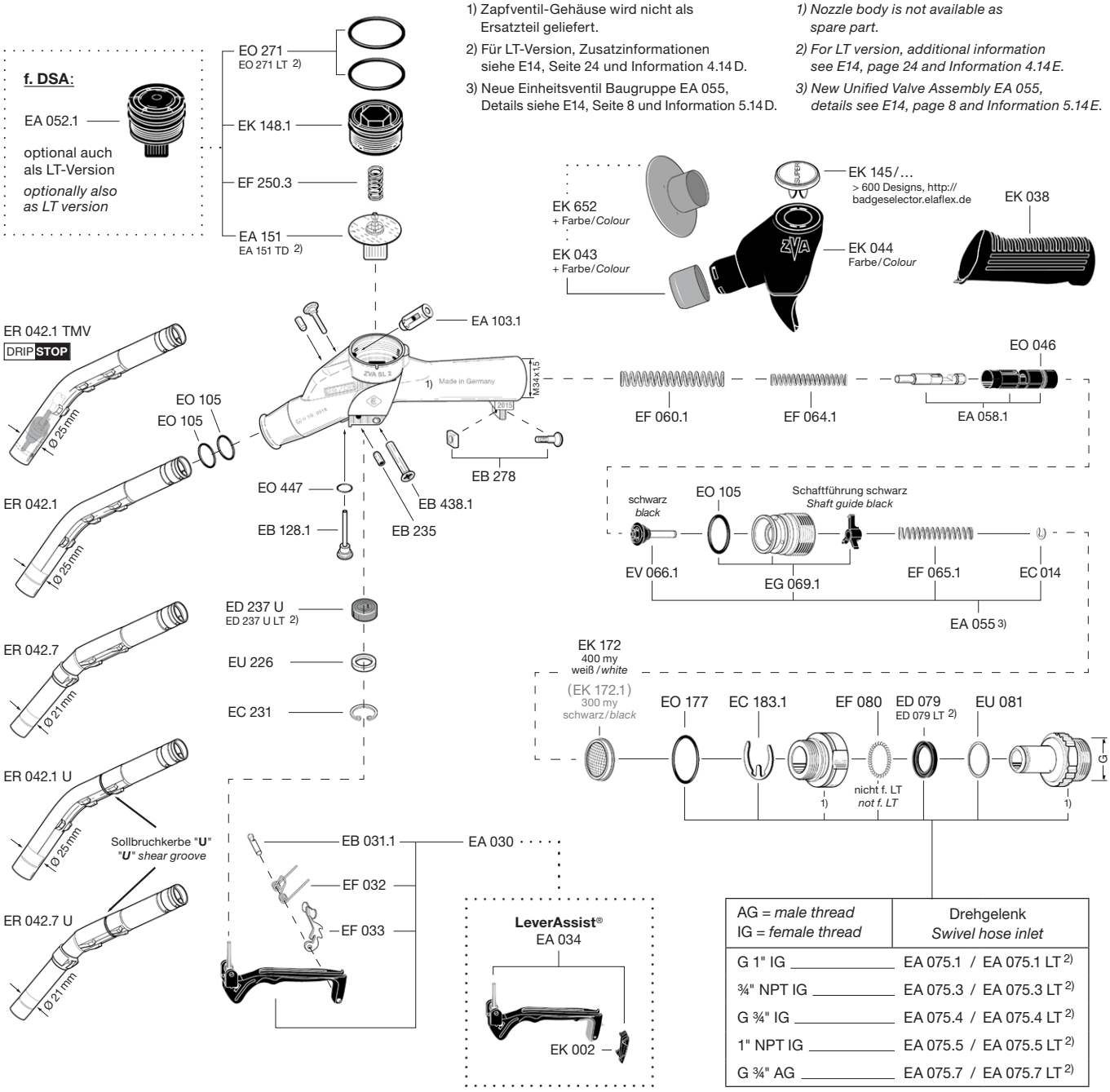

AG = *male thread* IG = *female thread*	Drehgelenk *Swivel hose inlet*
G 1" IG	EA 075.1 / EA 075.1 LT 2)
¾" NPT IG	EA 075.3 / EA 075.3 LT 2)
G ¾" IG	EA 075.4 / EA 075.4 LT 2)
1" NPT IG	EA 075.5 / EA 075.5 LT 2)
G ¾" AG	EA 075.7 / EA 075.7 LT 2)

SSB 16
Safety Swivel Break

ESB 16
Elbow Safety Swivel Break

PSB 16
Pump Safety Break f. High Hose Dispensers
s. Information 6.13

BS 16
Break Sleeve Polyurethane f. SSB 16 + ESB 16 + PSB
+ Farbe/*Colour*

GRUPPE 5 *Section*	AUSFÜHRUNG WERKSTOFFE · GEWICHT *Construction Details Materials · Weight* *Specification*	BÜGEL FORM *Guard Style* No.	AN-SCHLUSS *Hose Inlet* G	ROHR-GRÖSSE *Spout Size* DN [mm]	BESTELL-NUMMER *Part Number* Type
	Automatik-Zapfventil, Nennweite 19 für Abgabeleistung max. 80 l/min. Betriebsdruck von 0,5 bis 3,5 bar. Temperaturbereich -20° bis +55° C. Geeignet für Benzin (auch mit Ethanolbeimischung), Diesel, Heizöl, Biodiesel. Nicht geeignet für dickflüssige Öle. Gewicht: ≈ 1,0 kg — *Automatic nozzle DN 19, for flow-rate max. 80 l/min.* *Working pressure 0,5 to 3,5 bar. Temperature range -20° to +55° C.* *Suitable for gasoline (also with ethanol content), diesel, fuel oil, biodiesel. Not suitable for viscous oils.* *Weight: ≈ 1,0 kg.*	8	R 1" AG *1" BSP male*	19	ZVA2 8.0
				Form R 16 *reduced*	ZVA2 8.0 R
			R 1" IG *1" BSP female*	19	ZVA2 8.1
				Form R 16 *reduced*	ZVA2 8.1 R
			R 1" IG *1" BSP female*	19	ZVA2 8.4
				Form R 16 *reduced*	ZVA2 8.4 R
			R ¾" AG ¾" BSP male	19	ZVA2 8.7
				Form R 16 *reduced*	ZVA2 8.7 R
		8D	R 1" IG *1" BSP female*	19	ZVA2 8 DM. 1
				Form R 16 *reduced*	ZVA2 8 DM. 1R

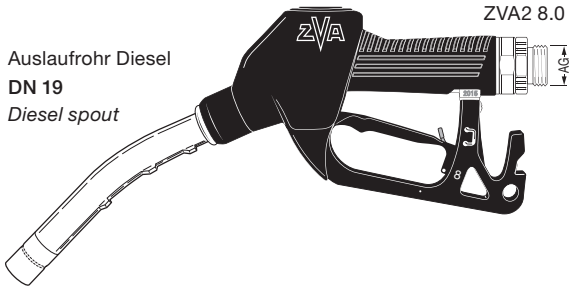

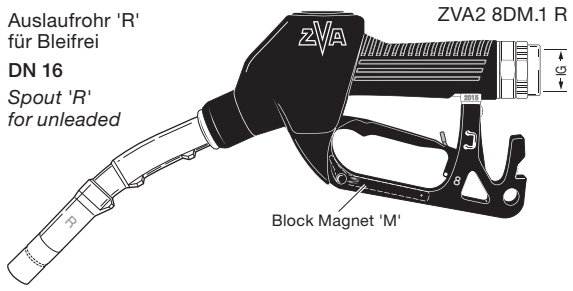

Zusatz-Bestellnummern · *Additional Part Numbers / Accessories*

Schutzüberzug EK 044 (schwarz, grün, rot, gelb, blau). Sonderfarben z.B. orange, hellgrün etc. auf Anfrage. ***Scuffguard*** *EK 044 (black, green, red, yellow, blue). Special colours e.g. orange, light green etc. on request.*	... EK 044 + Farbe/*colour*
Sortentülle EK 043 (schwarz, grün, rot, gelb, blau, Sonderfarben). Empfehlung für flexiblen und wirtschaftlichen Farbwechsel: EK 044 schwarz, EK 043 farbig. ***Product Sleeve*** *EK 043 (black, green, red, yellow, blue, special colours). Recommended for a flexible/economic colour change: EK 044 black, EK 043 coloured.*	... EK 043 + Farbe/*colour*
Spritzschutz EK 652 (schwarz, grün, rot, gelb, blau, Sonderfarben), siehe Seite 518 oder Information 7.08. ***Splashguard*** *EK 652 (black, green, red, yellow, blue, special colours), see page 518 or Information 7.08.*	... EK 652 + Farbe/*colour*
Mit selbstschließender Abreißkupplung mit Drehgelenk **SSB 16** und Break Sleeve **BS 16** (schwarz, grün, rot, gelb, blau, Sonderfarben). Auch lieferbar in NR-Ausführung (nicht wiedermontierbar). *With safety swivel break* ***SSB 16****. Self-sealing break-away coupling with Break Sleeve* ***BS 16*** *(black, green, red, yellow, blue, special colours). Also available as NR-Type (non resuable).*	... SSB 16 (... SSB 16 NR) ... BS 16 + Farbe/*colour*
Mit selbstschließender Abreißkupplung mit Doppelswivel **ESB 16** und Break Sleeve **BS 16** (schwarz, grün, rot, gelb, blau, Sonderfarben). *With ES-BREAK swivel* ***ESB 16****. Self-sealing break-away coupling, with Break Sleeve* ***BS 16*** *(black, green, blue, red, yellow, special colours).*	... ESB 16 ... BS 16 + Farbe/*colour*
Bügel mit **Blockmagneten** 'M' oder **Rundmagneten** 'rm', für Reed-Kontakte. *Guard with* ***block magnet*** *'M' or* ***round magnet*** *'rm' for Reed contacts.*	... M ... rm
Mit druckgesteuerter Sicherheitsabschaltung **DSA** für Zapfsäulen mit Mengen- oder Preisvoreinstellung, siehe Information 3.08. *With pressure-controlled safety shut-off* ***DSA*** *for prepay/preset dispensers. See Information 3.08.*	... DSA
Mit Diesel-Tropfensammler mit **DRIP STOP** Magnetverschluss, siehe Information 6.08. Durchflussrate max. 50 l/min. *With drip catcher with* ***DRIP STOP*** *magnetic valve for cleaner Diesel refuelling, see Information 6.08. Max. flowrate 50 l/min.*	... TMV
Mit **LeverAssist®** Aufhaltehilfe, siehe Information 1.10 D. Für Tankstellen, an denen die Nutzung von Aufhalterasten nicht erlaubt ist. *With* ***LeverAssist®*** *hold open aid, see Information 1.10 E. For petrol stations where latching is not permitted.*	... LA
Totmann-Type ohne Rastenstecker EB 280, alternativ zu LeverAssist® ***Deadman type*** *without latch pin EB 280, alternatively to LeverAssist®*	... D
Niedrigtemperatur-Type für Umgebungstemperaturen bis -55° C (Medientemperaturen bis -40° C), siehe Information 4.14 D. ***Low Temperature type*** *for ambient temperatures down to -55° C (media temperatures down to -40° C), see Information 4.14 E.*	... LT

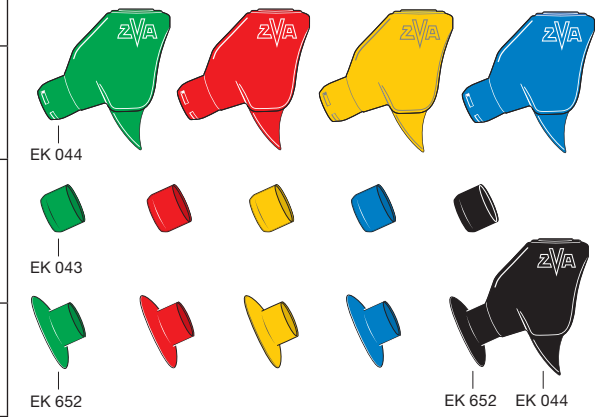

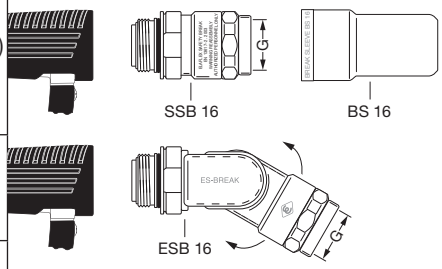

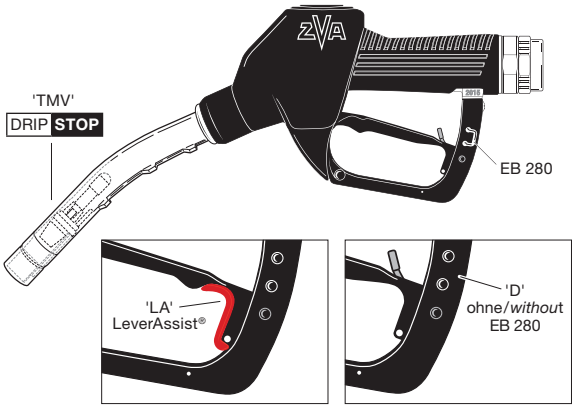

Mit EO 271 LT, EA 151 TD, ED 237 U LT und ED 079 LT
With EO 271 LT, EA 151 TD, ED 237 U LT and ED 079 LT

TECHNISCHE ÄNDERUNGEN VORBEHALTEN · NACHDRUCK UND KOPIEN NUR MIT UNSEREM EINVERSTÄNDNIS · *Specifications subject to change without notice · Copyright ELAFLEX*

Bestellnummern-Erläuterung ZVA 2, siehe **Information 4.08**
oder **http://zapfventilkonfigurator.elaflex.de**

Order number breakdown, see ***Information 4.08***
or ***http://nozzleconfigurator.elaflex.de***

Automatik-Zapfventil ZVA Slimline 2

Leistungsvergleich

von ELAFLEX-Automatik-Zapfventilen DN 16 bis DN 32 mit Drehgelenk / Sieb

Flow Chart

for ELAFLEX ZVA Automatic Nozzles DN 16 to DN 32 with swivel / strainer

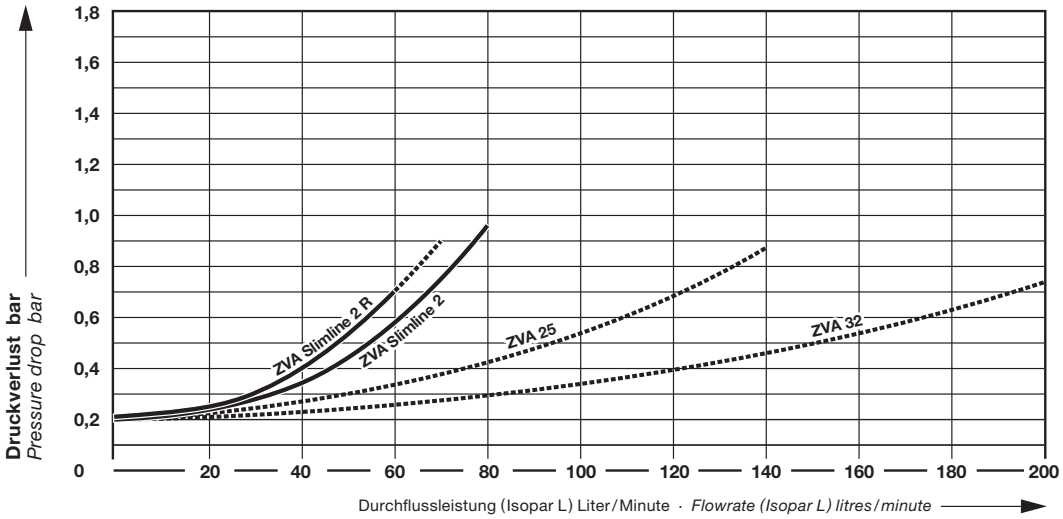

ZVA Slimline 2

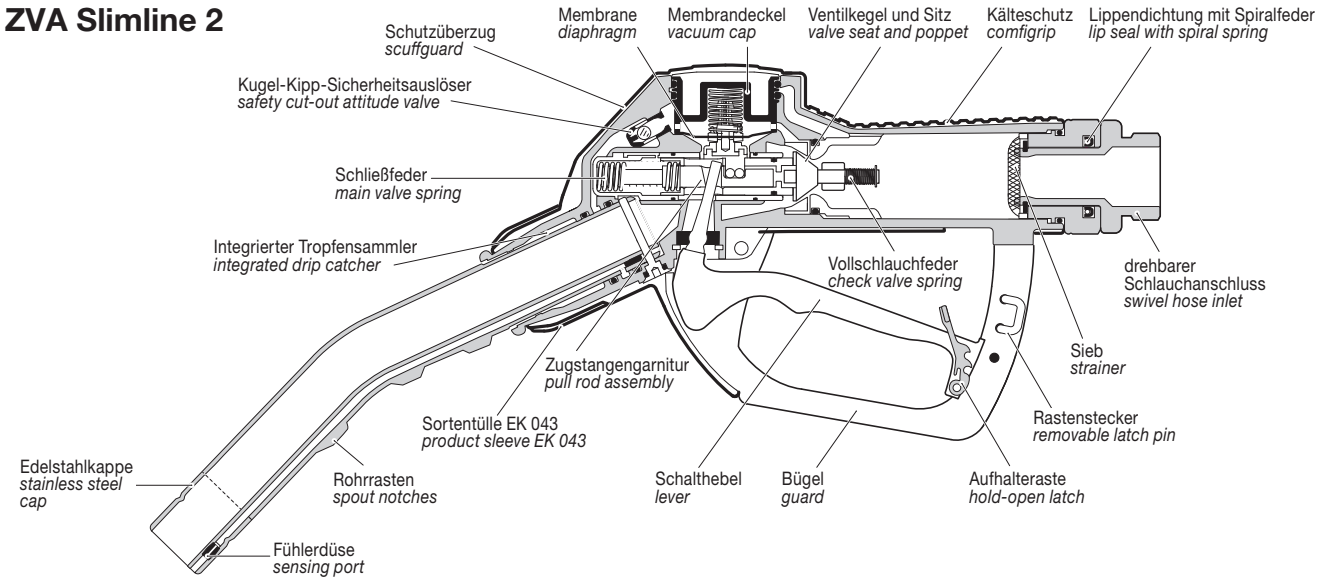

Weiteres Zubehör · *Further Accessories*

1

Slogan Badges für ZVA-Zapfventile: Produktplaketten dienen zur Kennzeichnung der Kraftstoffsorte und helfen dabei, Fehlbetankungen zu vermeiden. > 600 Designs. Auswahl über **http://badgeselector.elaflex.de/**

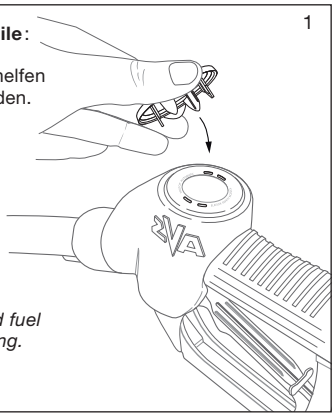

Slogan Badges for ZVA nozzles: *Slogan badges display the selected fuel grade and help to prevent misfuelling. > 600 designs. Fast choice:* ***http://badgeselector.elaflex.de/en***

2

Flugzeugbetankungs-Zubehör: Schauglas SG 1" Al mit Feinsieb ES 239.1 (160 my), Bügel EG 281.1 AF oder 4 AF, elektrisch leitfähig, GKG 19 Gummikappengarnitur, EKG 1200 Erdungskabelgarnitur

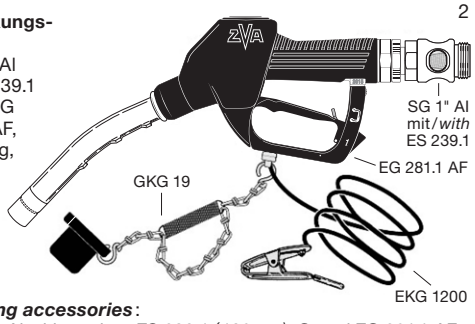

Aircraft refuelling accessories: *Sight glass SG 1" Al with strainer ES 239.1 (160 my), Guard EG 281.1 AF or 4 AF, electrically conductive, GKG 19 Dust cap assembly, EKG 1200 ground cable assembly*

3

ZVA Slimline für Lösungsmittel und Chemikalien siehe Katalogseite 523. Passende **DG Drehgelenke** aus Messing oder Edelstahl siehe Katalogseite 363.

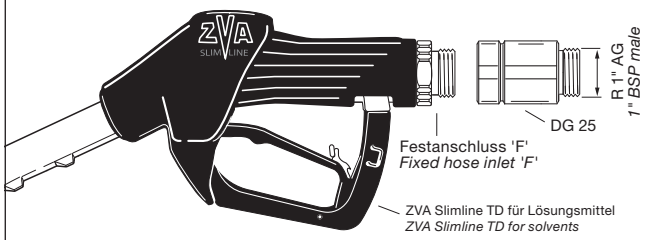

ZVA Slimline *for solvents and chemicals see catalogue page 523. Suitable* ***DG swivels*** *of brass or stainless steel see catalogue page 363.*

4

SG 1" Al, Schaugläser DN 25, EN 13617-1. Verschiedene Gewindegrößen und Typen verfügbar, siehe Katalogseite 531.

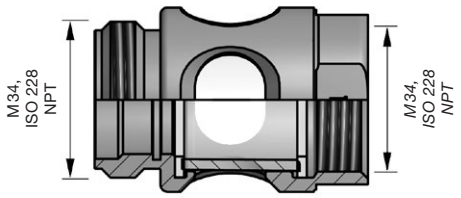

SG 1" Al*, sight glasses DN 25, EN 13617-1. Various thread sizes and types available, see catalogue page 531.*

TECHNISCHE ÄNDERUNGEN VORBEHALTEN · NACHDRUCK UND KOPIEN NUR MIT UNSEREM EINVERSTÄNDNIS · *Specifications subject to change without notice · Copyright ELAFLEX*

ZVA AdBlue:
Zapfventil mit Abschaltautomatik, Rückschlagventil, 3 Stufen-Aufhalteraste mit Rastenstecker EB 280, Kugel-Kippventil u. Grobsieb EK 172 Wahlweise mit festem Schlauchanschluss 'F', Drehgelenk EA 075 A oder Abreißkupplung SSB 16 SS, aus Edelstahl.
Gehäuse Aluminium chemisch vernickelt und kunststoffbeschichtet, Auslaufrohr Aluminium, mit Magnetschalter, Innenteile Edelstahl/Kunststoff. Schlauchanschluss Edelstahl. Schalthebel blau rilsanisiert, Schutzüberzug und Kälteschutz PVC, Dichtungen NBR. Auslaufrohr mit Magnetschalter.

ZVA AdBlue SS:
Wie ZVA AdBlue, jedoch Gehäuse aus Edelstahl.

AdBlue® ist ein eingetragenes Warenzeichen des VDA.

ATEX (Ex II 1G) Zertifikat Nr. SIRA 03ATEX9487U.

***ZVA AdBlue**:*
Nozzle with automatic shut-off and safety cut out ball valve, check valve, 3-speed lever latch with removable latch pin EB 280, and strainer EK 172. Available either with fixed hose inlet 'F', swivel EA 075 A or Safety Swivel Break SSB 16 SS of stainless steel: Body of aluminium nickel plated and transparent plastic coated, spout aluminium, with magnetic switch, inner parts stainless steel/plastic. Hose inlet of stainless steel. Lever rilsan plated (blue), scuffguard + comfigrip PVC, seals NBR. Spout with magnet opening.

***ZVA AdBlue SS**:*
Like ZVA AdBlue, but body of stainless steel.

AdBlue® is a registered trademark of VDA.

ATEX (Ex II 1G) certificate number SIRA 03ATEX9487U.

GE-WICHT ≈ kg	SCHLAUCH-ANSCHLUSS	BESTELL-NUMMER Type
1,05	Drehgelenk EA 075 A R 1" AG *1" BSP male* *swivel*	ZVA ... AdBlue
1,05	Festanschluss 'F' EG 173 A R 1" AG *1" BSP male* *fixed inlet 'F'*	ZVA ... AdBlue F
1,15	Abreißkupplung mit Drehgelenk SSB 16 SS R 1" AG *1" BSP male* *Safety Swivel Break*	ZVA ... AdBlue SSB
1,60	Drehgelenk EA 075 A R 1" AG *1" BSP male* *swivel*	ZVA ... SS AdBlue
1,60	Festanschluss 'F' EG 173 A R 1" AG *1" BSP male* *fixed inlet 'F'*	ZVA ... SS AdBlue F
1,70	Abreißkupplung mit Drehgelenk SSB 16 SS R 1" AG *1" BSP male* *Safety Swivel Break*	ZVA ... SS AdBlue SSB

Automatik-Zapfventil ZVA, DN 15, aus beschichtetem Aluminium oder ZVA AdBlue SS aus Edelstahl für AdBlue® Harnstofflösung nach ISO 22241-1 (DEF/AUS 32/ARLA 32).

Zum Schutz vor Fehlbetankung ist die Medienabgabe nur möglich mit normkonformem Magnetadapter wie ELAFIX 40, der im Einfüllstutzen des Fahrzeugtanks angebracht ist. Max. Abgabeleistung 40 l/min, Betriebsdruck 0,5–3,5 bar, minimale Pumpenleistung 20 l/min.

Automatic nozzle ZVA, DN 15, of coated aluminium or ZVA AdBlue SS of stainless steel for AdBlue® urea solution to ISO 22241-1 (Diesel Exhaust Fluid DEF/AUS 32/ARLA 32).

To avoid misfuelling, dispensing is only possible in combination with standard conform magnet adapters as ELAFIX 40 which are incorporated within the filler opening of AdBlue vehicle tanks. Flowrate up to 40 l/min, working pressure 0,5–3,5 bar, minimum pump output 20 l/min.

ZVA AdBlue / ZVA AdBlue SS

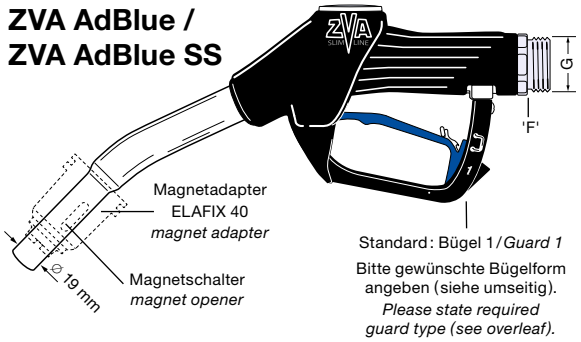

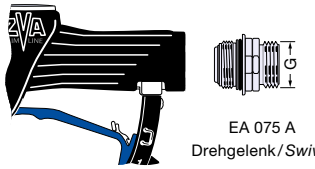

EA 075 A
Drehgelenk/*Swivel*

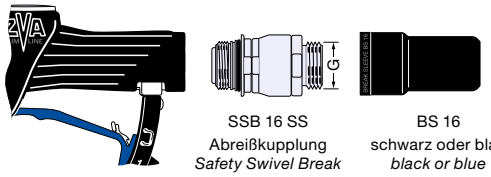

SSB 16 SS
Abreißkupplung
Safety Swivel Break

BS 16
schwarz oder blau
black or blue

ELAFIX 40 wird vom Erstausrüster in einem modifizierten Tankeinfüllstutzen, DN 40 oder größer, durch Einschnappen fixiert.

Das ZVA AdBlue Zapfventil lässt die Befüllung nur in Verbindung mit dem ELAFIX 40 Magnetadapter zu. Das definierte Magnetfeld im Einfüllstutzen öffnet den Magnetschalter im Auslaufrohr. Ein Befüllen anderer Kraftstofftanks mit AdBlue® ist dadurch ausgeschlossen. Auch eine Befüllung des AdBlue Tanks mit Kraftstoff ist nicht möglich, weil die Benzin- und Dieselrohre nicht in den ELAFIX 40 Magnetadapter passen. Materialien: Gehäuse aus POM, gekammerter Ringmagnet.
Gewicht ≈ 65 g

***ELAFIX 40** is installed by the original equipment manufacturer into a modified vehicle filler neck (DN 40 or larger).*

Refuelling with the ZVA AdBlue nozzle is only possible in combination with the ELAFIX 40 magnet adapter. The fixed magnetic field within the filler neck opens the magnet switch in the spout, so misfuelling into petrol or Diesel tanks is made impossible. The filling of the AdBlue tank with fuel is also prevented, because petrol and Diesel spouts do not fit into the ELAFIX 40 magnet adapter. Materials : body of POM, capsulated ring magnet.
Weight ≈ 65 g

ELAFIX 40

Sonderausführung mit Diebstahlschutz: Ausführung und Werkstoffe wie ELAFIX 40, jedoch Gehäuse mit Korb, um das Einführen eines Absaugschlauches zu verhindern.
Gewicht ≈ 70 g

Special type with anti-theft device : Construction and materials like ELAFIX 40, but body with basket to protect the introduction of an exit hose.
Weight ≈ 70 g

ELAFIX 40 ANTI-SIPHON

Magnetadapter ELAFIX 40 zum Einbau in Tankeinfüllstutzen ab DN 40, zur verwechslungssicheren Betankung von Harnstofflösung in Verbindung mit ZVA AdBlue. Entspricht ISO 22241-4.

Magnet adapter ELAFIX 40 for installation in filler necks from DN 40. This adapter allows the refuelling of urea solution with ZVA AdBlue, without the risk of misfuellings. Meets ISO 22241-4.

ELAFIX 40

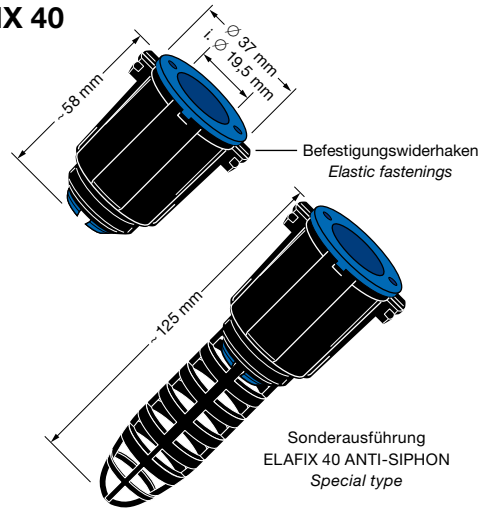

Ersatzteile ZVA Slimline AdBlue + AdBlue SS · *Spare Parts ZVA Slimline AdBlue + AdBlue SS*

1) Zapfventilgehäuse aus beschichtetem Aluminium wird nicht als Ersatzteil geliefert.
2) Drehgelenk-Gehäuse aus Edelstahl/POM, werden nicht als Ersatzteil geliefert.

1) Nozzle body of coated aluminium, not available as spare part.
2) Swivel body parts of stainless steel/POM, not available as spare parts.

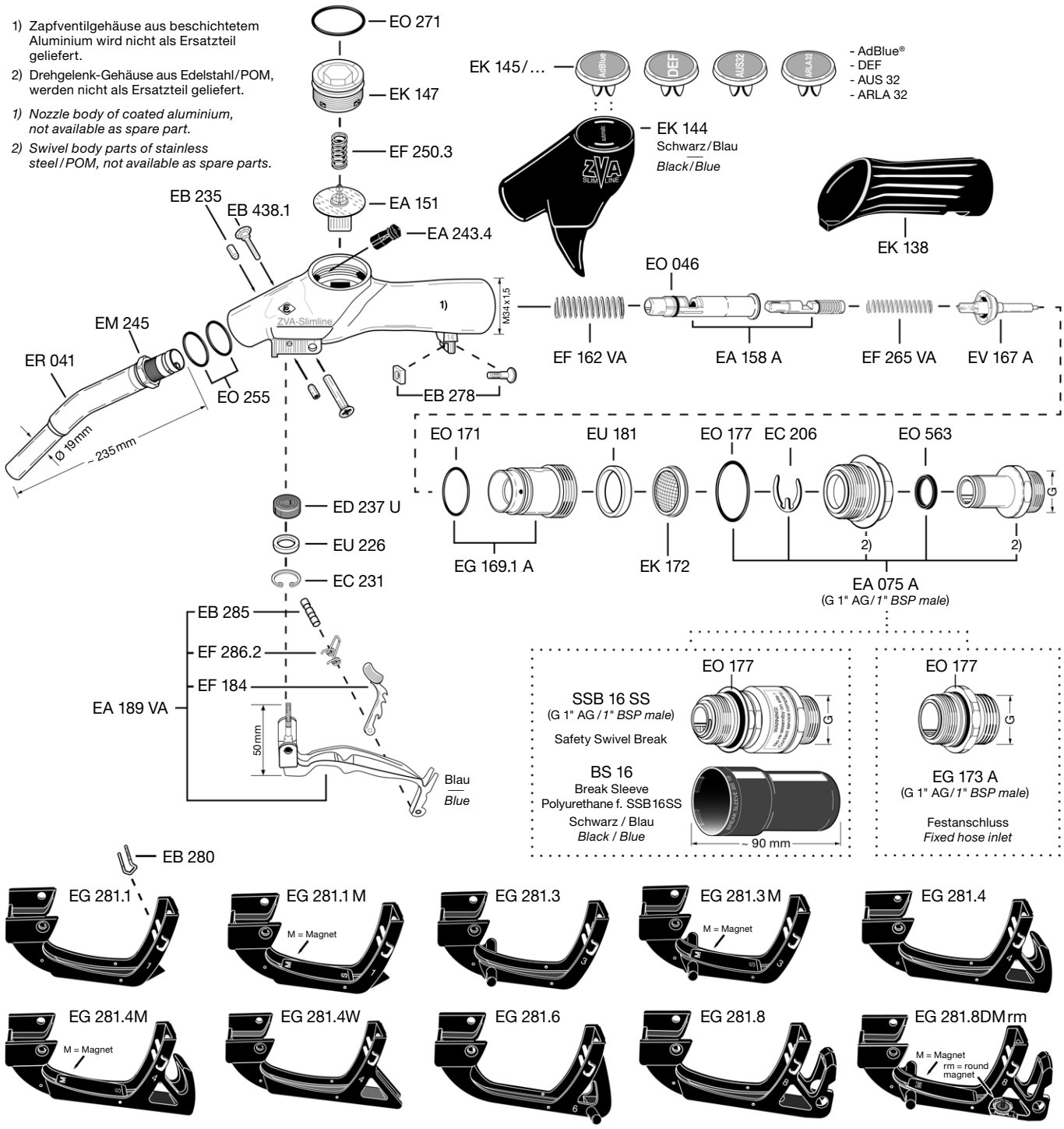

EK 145/... Produktplaketten AdBlue®
http://badgeselector.elaflex.de/

EK 145/... *Product badges AdBlue®*
http://badgeselector.elaflex.de/en/

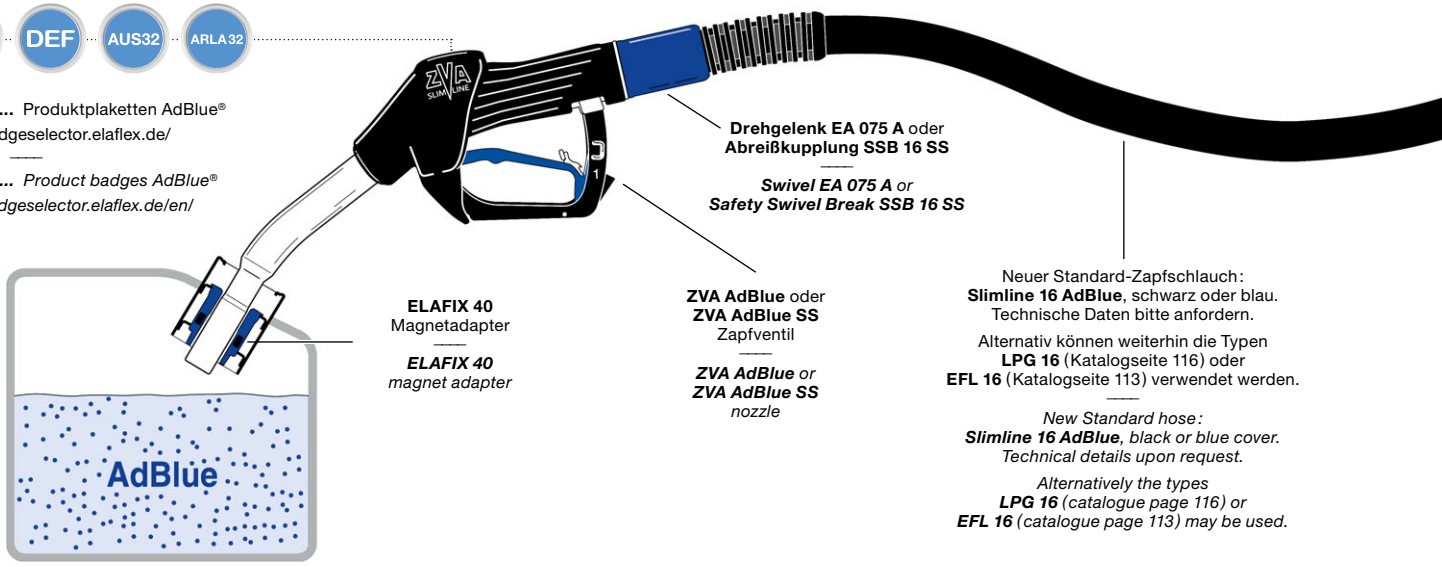

Drehgelenk EA 075 A oder
Abreißkupplung SSB 16 SS

Swivel EA 075 A *or*
Safety Swivel Break SSB 16 SS

ELAFIX 40
Magnetadapter

ELAFIX 40
magnet adapter

ZVA AdBlue oder
ZVA AdBlue SS
Zapfventil

ZVA AdBlue *or*
ZVA AdBlue SS
nozzle

Neuer Standard-Zapfschlauch:
Slimline 16 AdBlue, schwarz oder blau.
Technische Daten bitte anfordern.

Alternativ können weiterhin die Typen
LPG 16 (Katalogseite 116) oder
EFL 16 (Katalogseite 113) verwendet werden.

New Standard hose:
Slimline 16 AdBlue*, black or blue cover.*
Technical details upon request.

Alternatively the types
LPG 16 *(catalogue page 116) or*
EFL 16 *(catalogue page 113) may be used.*

TECHNISCHE ÄNDERUNGEN VORBEHALTEN · NACHDRUCK UND KOPIEN NUR MIT UNSEREM EINVERSTÄNDNIS · *Specifications subject to change without notice · Copyright ELAFLEX*

Automatic-Zapfventil ZVA DN 19 aus Rotguss für Lösungsmittel und korrodierende Medien. — Für Abgabeleistungen bis 60 l/min. Für Betriebsdruck 0,5 bis 4 bar

Automatic nozzle ZVA DN 19, of red bronze, for solvents and corrosive media. Flow rate up to 60 l/min. Working pressure 0,5 to 4 bar.

ZVA-RG

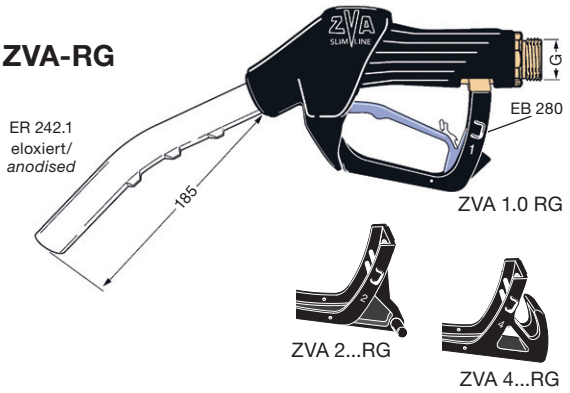

Ausführung ähnlich ZVA Slimline mit Abschalt-automatic, Rückschlagventil, 3-Stufen-Aufhalteraste mit herausziehbarem Rastenstecker EB 280, Kugel-Kippventil und Grobsieb EK 172. Mit festem Schlauchanschluss 'F', optional mit Drehgelenk DG 25 Ms, s. Seite 363. Gehäuse, Innenteile und Schlauchanschluss aus Rotguss Rg 5, Messing, Delrin und rostfreiem VA-Stahl, Auslaufrohr Alu eloxiert, Membrane aus PTFE, Schalthebel blau rilsanisiert. Plastik-Schutzüberzug EK 144 und Kälte-schutz EK 138 aus PVC. Dichtungen aus Polyurethan

Construction details similar to ZVA Slimline with automatic shut-off and safety cut out ball valve, check valve, 3-speed lever latch with removable latch pin EB 280 and screen EK 172. With fixed hose inlet 'F', optional with swivel DG 25 Ms, s. page 363. Body, inner parts and hose inlet of bronze, brass, Delrin and stainless steel. Spout aluminum anodised. Diaphragm of PTFE. Lever: rilsan coated. EK 144 and EK 138 of PVC. Seals PU.

Nur für Vollschlauch-Druckbetrieb, nicht zur Schwerkraftabgabe geeignet. Für Lösungsmittel und korrodierende Medien wie z. B. Alkohole, Ester, Ketone, Acetate und Äther. Auch für Benzin, Diesel, Superkraftstoffe, Frostschutzmittel und Enteisungs-flüssigkeiten sowie für Wasser, Salzlösungen, schwach saure und alkalische Medien. In Zweifelsfällen bitte Beständigkeitsübersicht beachten

Suitable only for wet hose delivery, not for gravity flow. For solvents and corrosive mediums, like: alcohols, ester, ketone, acetates and ether. Also for petrol, diesel, anti-freezing and defrosting fluids as well as water, salt solutions and fluids with low acid and alkali contents. Please observe resistance chart.

Standard-Ausführung mit Langrohr ER 242.1 und Bügel Nr. 1 (auf Wunsch mit anderen Bügelformen). Dichtungen aus PU*. Gewicht ca. 1,6 kg *Standard specification with long spout ER 242.1 and guard No. 1. Seals of PU* Weight ~ 1,6 kg*	R 1" AG *(male)*	ZVA 1.0 RG VD
	R 1" IG *(female)*	ZVA 1.1 RG VD

Für Sonderfälle ZVA-RG auch mit Dichtungen aus EPDM (EP), Viton® (Vi) oder FEP (TD) erhältlich *)

Upon special request the ZVA-RG can be supplied with seals of EPDM (EP), Viton® (Vi) or FEP (TD)

Automatic-Zapfventil ZVA DN 19 aus Bronze (GBZ) für Trink-alkohol, Cognac usw. — Für Abgabeleistungen bis 60 l/min. Für Betriebsdruck 0,5 bis 4 bar

Automatic nozzle ZVA DN 19, of red bronze (GBZ), for drink-ing alcohol, brandy etc. Flow rate up to 60 l/min. Working pressure 0,5 to 4 bar.

ZVA-GBZ

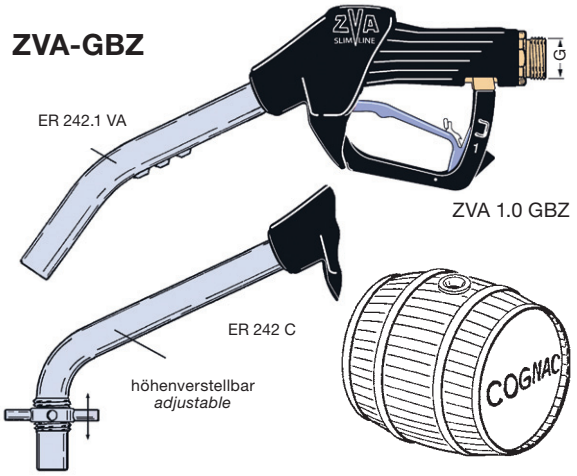

Ausführung ähnlich ZVA Slimline mit Abschalt-automatic, Rückschlagventil, 3-Stufen-Aufhalte-raste mit herausziehbarem Rastenstecker EB 280, Kugel-Kippventil und Grobsieb EK 172. Mit festem Schlauchanschluss 'F', optional mit Drehgelenk DG 25 Ms, s. Seite 363. Gehäuse, Schlauchanschluss aus zinkfreier Bronze GBZ 10. Auslaufrohr Edelstahl. Innenteile aus Edelstahl und Delrin. Membrane aus PTFE. Schalthebel blau rilsanisiert. Kälteschutz und Schutzüberzug aus PVC. Dichtungen aus FEP-ummanteltem Viton®.

Construction details similar to ZVA Slimline with automatic shut-off and safety cut out ball valve, check valve, 3-speed lever latch with removable latch pin EB 280 and screen EK 172. With fixed hose inlet 'F', optional with swivel DG 25 Ms, see page 363. Body, hose inlet of zinc free bronze GBZ 10. Spout stain-less steel. Inner parts of stainless steel and Delrin. Diaphragm PTFE. Lever rilsan coated. EK 144 and EK 138 of PVC. Seals: FEP coated Viton®.

Nur für Vollschlauch-Druckbetrieb, nicht zur Schwerkraftabgabe geeignet. Für alle Medien wie ZVA...RG, zusätzl. auch für Trinkwasser und besonders hochwertige Nahrungs-/ Genussmittel, Trinkalkohol, Pharmazeutika usw. geeignet. Auf Wunsch mit C-Rohr mit verstellbarem Füllhöhenanschlag zum automatischen Nachfüllen von Fässern, z.B. für Cognac

Suitable only for wet hose delivery, not for gravity flow. For all mediums as ZVA...RG, additionally for drinking water and high-grade foodstuffs, drinking alcohols, pharmaceuticals etc. Upon request with C-spout with adjustable arresting device for the automatic filling of barrels, e.g. brandy.

Standard-Type mit Langrohr ER 242.1 VA aus Edel-stahl 1.4571 mit Halterasten, Bügel Nr. 1. Gewicht ca. 1,8 kg *Standard type with long spout ER 242.1 VA of stainless steel 1.4571 with notches. Weight: ~ 1,8 kg*	R 1" AG *(male)*	ZVA 1.0 GBZ
	1" BSP *(female)*	ZVA 1.1 GBZ
Sonderausführung mit C-Rohr ER 242 C aus Edelstahl *Special type with C-spout ER 242 C of stainless steel*	R 1" AG *(male)*	ZVA 1.0 GBZ-C
	1" BSP *(female)*	ZVA 1.1 GBZ-C

Automatic-Zapfventil ZVA DN 19 aus Edelstahl für Chemikalien, Säuren, Laugen und Lösungsmittel. — Für Abgabeleistungen bis 60 l/min. Für Betriebsdruck 0,5–3 bar

Automatic nozzle ZVA DN 19, stainless steel, for chemicals, acids, alkalis and solvents. Flow rate up to 60 l/min. Working pressure 0,5 to 3 bar.

ZVA-VA

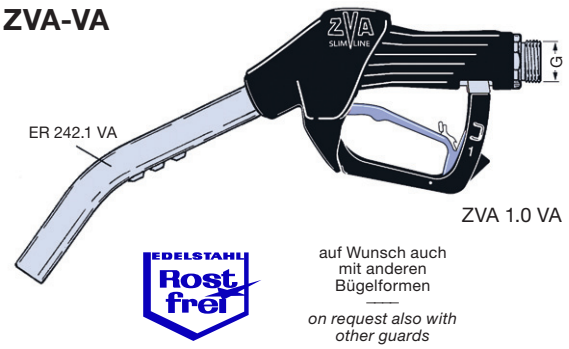

auf Wunsch auch mit anderen Bügelformen

on request also with other guards

Ausführung ähnlich ZVA Slimline mit Abschalt-automatic, Rückschlagventil, 3-Stufen-Aufhalteraste mit herausziehbarem Rastenstecker, jedoch ohne Kugel-Kippventil + Grobsieb. Mit festem Schlauch-anschluss "F", optional mit Drehgelenk DG 25 SS, s. Seite 363. Gehäuse, Auslaufrohr, Innenteile und Schlauchanschluss aus Edelstahl 1.4410 bzw. 1.4571, Federn 1.4310. Membrane aus PTFE. Schalthebel blau rilsanisiert. Plastik-Schutzüberzug und Kälteschutz aus PVC. Dichtungen aus FEP-ummanteltem Viton® (FKM). Ventilkegel metallisch dichtend.

Construction details similar to ZVA Slimline with automatic shut-off, check valve, 3-speed lever latch with removable latch pin EB 280, but without safety cut out ball valve and screen. With fixed hose inlet 'F', optional with swivel DG 25 SS, see catalogue page 363. Body, spout, inner parts and hose inlet of stainless steel 1.4410 or 1.4571, springs of 1.4310. Diaphragm: PTFE Lever: rilsan coated. Plastic cover and scuff guard: PVC. Seals: FEP coated Viton®. The poppet closes metallically.

Nur für Vollschlauch-Druckbetrieb, nicht zur Schwerkraftabgabe ge-eignet. Für alle Medien wie bei der RG- und GBZ-Type beschrieben, jedoch zusätzlich für Säuren und Laugen gemäß Beständigkeitsüber-sicht. Nicht geeignet für dickflüssige Medien. Bei besonders gefährlichen Medien sollte auf die Benutzung der Aufhalteraste verzichtet werden (Totmannhebel)

Suitable only for wet hose delivery, not for gravity flow. For all mediums as described under RG and GBZ types, but additionally for acids and alkalis as per resistance chart. Not suitable for viscous liquids. For par-ticularly dangerous mediums nozzles should be used without lever latch (dead-man's device).

Standard-Type mit poliertem Langrohr ER 242.1 VA mit Plastik-Schutzüberzug und Kälteschutz über dem unpolierten VA-Gehäuse. Gewicht ca. 1,8 kg *Standard type with polished long spout ER 242.1 SS with plastic cover and scuff guard over the unpolished stainless steel body. Weight: ~ 1,8 kg.*	R 1" AG *(male)*	ZVA 1.0 VA
	1" BSP *(female)*	ZVA 1.1 VA

Umseitig: ZVA 'Lösungsmittel' Ausführungen / ZVA Beständigkeitsliste

Overleaf: ZVA for Solvents / ZVA Resistance Chart

AUSFÜHRUNG *Construction Details* Spezifikation	DICHTUNGEN *Seals*	SCHLAUCH-ANSCHLUSS *Hose Inlet Thread Type/Size* G	BESTELL-NUMMER *Part Number* Type
Ausführungen mit abweichenden Dichtungen und festem Schlauch-anschluß 'F', optional mit Drehge-lenk DG 25, s. Katalogseite 363. Stahlteile ersetzt durch rostfreien Stahl. Schlauchanschluss aus Aluminium. Auslaufrohr ER 242.1 Aluminium. Membrane PTFE. Schalthebel blau rilsanisiert. —— *Specification with changed seals with fixed hose inlet 'F', optional with swivel DG 25, see catalogue page 363. Steel parts replaced by stainless steel. Hose inlet of aluminium. Spout ER 242.1 of aluminium. Diaphragm of PTFE. Lever with blue rilsan plating.*	FEP	R 1" AG *(male)*	ZVA 1.0 TD
		R 1" IG *(female)*	ZVA 1.1 TD
	Polyurethan *Polyurethane*	R 1" AG *(male)*	ZVA 1.0 VD
		R 1" IG *(female)*	ZVA 1.1 VD
	Viton Viton (FKM)	R 1" AG *(male)*	ZVA 1.0 Vi
		R 1" IG *(female)*	ZVA 1.1 Vi
	EPDM	R 1" AG *(male)*	ZVA 1.0 EP
		R 1" IG *(female)*	ZVA 1.1 EP

Automatic-Zapfventil DN 19 mit Gehäuse aus Aluminium für Lösungsmittel und Chemikalien gemäß unten stehender Beständigkeitsliste. Abgabeleistung bis 60 l/min. Für Betriebs-druck 0,5 bis 4 bar.

——

Automatic nozzle ZVA DN 19 with aluminium body, for solvents and chemicals according chemical resistance chart below. Flow rate up to 60 l / min. Working pressure 0,5 to 4 bar.

ZVA-Slimline

...TD
...VD
...VI
...EP

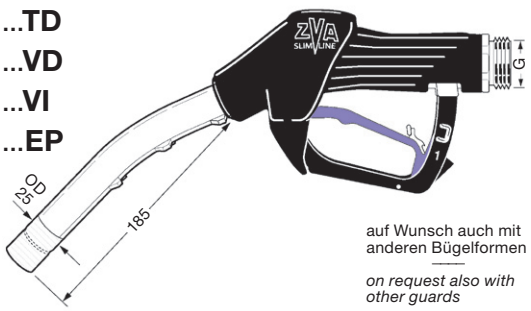

auf Wunsch auch mit anderen Bügelformen

——

on request also with other guards

Beständigkeitsübersicht für ZVA Zapfventile · *Chemical Resistance Chart for ZVA Automatic Nozzles*

Medium (bei Raumtemperatur) Bei Gemischen alle Komponenten beachten! *Fluid (at ambient temerature)* *All components of mixtures must be considered!*	Type Gehäuse *Body*	ZVA Standard Alu	ZVA Slimline 'TD' Alu	'Vi' Alu	'VD' Alu	'EP' Alu	'GBZ' Bronze	'RG VD' Rotguss *red bronze*	'RG TD' Rotguss *red bronze*	'VA' Edelstahl stainl. st.	ZVA 25 'Vi' Alu	'VD' Alu	'EP' Alu	ZVA 25 GR Alu
Aliphatische Kohlenwasserstoffe: Benzin bis 50 % Aromatenanteil, Diesel, Flugtreibstoffe *Aliphatic hydrocarbons:* *gasoline, diesel, Jet fuels, Super up to 50 % aromatic content*		A	A	A	A	C	A	A	A	A	A	A	C	A
Aromatische Kohlenwasserstoffe: Benzol, Toluol, Xylol, Nitroverdünnung *Aromatic hydrocarbons:* *benzene, toluene, xylol*		C	A	A	A - B	C	A	A - B	A	A	A	A	C	A
Chlorierte Kohlenwasserstoffe: Tri-/ Perchloräthylen, Tetrachlorkohlenstoff, *Chlorinated hydrocarbons:* *tri-/per-chloroethylene, carbon tetrachloride*		C	A	A	B	C	A	B	A	A	B	B	C	A
Methylenchlorid *methylene chloride*		C	A	B	C	C	A	C	A	A	B	B - C	C	B
Alkohole, technisch: Äthyl-, Butyl-, Isopropyl-, Methylalkohol, Methanol, M 100, Ethanol *Cohols, commercial:* *ethyl-, butyl-, isopropyl-, methyl alcohol, methanol, M 100, ethanol*		B	A	B - C	B	A	A	B	A	A	B	B	A	B - C
Dünnflüssige Nahrungs-/ Genussmittel, Spirituosen, Trinkwasser *Liquid foodstuffs,* *spirits, drinking water*		—	—	—	—	—	A	—	A	A	—	—	—	—
Ester, Acetate, Äther: Essigester, Äthyl-/Butylacetat, Äthyl-/Dimethyläther, Amine *Ester, acetates, ether:* *acetic ester, ethyl-/butyl acetate, ethyl-/dimethyl ether, amines*		C	A	C	B	B	A	B	A	A	C	A - B	B	C
Ketone, Aldehyde: Aceton, Anon, Methylethylketon, Acet-/Benz-/Formaldehyd *Ketones, aldehydes:* *acetone, anone, methyl ethyl ketone, acet-/benz-/formaldehyde*		C	A	C	B	A	A	B	A	A	C	B	A	C
Glykole,Glyzerin, Glysantin, Enteisungsflüssigkeiten, Frostschutzmittel mit Wasser, niedere Alkohole *Glycols, Glycerine, Glysantin, defrosting fluids,* *anti-freezing fluids containing water*		B	A	B	A - B	A	A	A - B	A	A	Alu B	A	A	B
Wasser, anorganische Salzlösungen, schwache Laugen, schwach saure Medien *Water, anorganic salt solutions,* *Weak alkalis, weak acids*		C	Alu B	B	B - C	C	A	B - C	A	A	Alu B	B	C	B
Säuren, starke Laugen: Mineralsäuren, Oxydationsmittel, Kresol, Phenol, Karbolsäure *Acids and strong alkalis:* *mineral acids, oxidising agents, cresol, phenol, carbolic acid*		C	Bitte anfragen mit Medium, Konzentration und Druck —— *Consult ELAFLEX specifying medium, concentration, working pressure*											

A = gut geeignet/*good* - fluid has little or no effect **B** = geeignet mit Einschränkungen / *fair - fluid has minor or moderate effect* = nicht geeignet/*not suitable*

Aufgrund der vielfältigen wirksamen Betriebsparameter im praktischen Einsatz gelten die Angaben zur Beständigkeit nur als Richtwerte. Beispielsweise können Aluminium-Gehäuse für einige der angegebenen Flüssigkeiten, wie wässrige Lösungen, nur mit Einschränkungen eingesetzt werden.

The data of our resistance chart are references due of the various effective parameters in practical use.
For example, bodies of aluminium can be used only limited for some of specified liquids, like aqueous solutions.

ZVA AdBlue: siehe Katalogseite 521 / *see catalogue page 521*

AUSFÜHRUNG WERKSTOFFE · GEWICHT
Construction Details Materials · Weight
Specification

BÜGEL-FORM *Guard Style* No.

SCHLAUCH-ANSCHLUSS *Hose Inlet Thread Type/Size* G

BESTELL-NUMMER *Part Number* Type

ELAFLEX

STANDARD-AUSFÜHRUNG:
Venturigesteuerte Abschalt-Automatic. Kugel-Kipp-Sicherheitsauslöser. Rückschlagventil für Vollschlauchbetrieb. 3-Stufen-Aufhalteraste mit herausziehbarem Rastenstecker EB 280. Drehbarer Schlauchanschluss DN 25 mit Druckspülung. Grobsieb EK 372 (600 my). Schwarzer Schutzüberzug aus Weich-PVC. Gehäuse und Rohr aus Aluminium, Bügel aus Kunststoff, Innenteile und drehbarer Schlauchanschluss: Edelstahl, Rotguss u. Messing. Stahlteile verzinkt und chromatiert. Dichtungen NBR/Polyurethan.
Gewicht ≈ 1,5 kg

Entspricht EN 13012, ATEX-Kategorie EX II 1G, allen europ. Eichvorschriften sowie TRbF 513. Deutsche Bauartzulassung PTB Nr. III B/S 1804

STANDARD SPECIFICATION:
Patented venturi type automatic shut-off with safety cut-out attitude valve. Built-in check valve. 3-speed lever latch with removable latch pin EB 280. Swivel hose inlet DN 25 with pressure flushing. Screen EK 372 (25 mesh). Black cover of soft PVC. Body and spout of aluminium. Guard of composite material. Internal parts of stainless steel, bronze and acetal resin. Swivel parts of hot stamped brass. Steel parts galvanized and chromated. Seals of NBR/polyurethane.
Weight ≈ 1,5 kg

Meets requirements of EN 13012, ATEX category EX II 1G, all European regulations for weights and measures and TRbF 513. German type approval: PTB No. III B/S 1804

Bügel-Form	Schlauch-Anschluss	Bestell-Nummer
1	R 1" AG *1" BSP male*	ZVA 25.1
2	R 1" AG *1" BSP male*	ZVA 25.2
3	R 1" AG *1" BSP male*	ZVA 25.3
	R 1" AG *1" BSP male*	mit Blockmagnet ZVA 25.3M *with block magnet*
4	R 1" AG *1" BSP male*	ZVA 25.4
	R 1" IG *1" BSP female*	ZVA 25.41
	R 1" NPT *1" NPT female*	(ZVA 25.45)
	R 1" IG *1" BSP female*	mit Blockmagnet ZVA 25.4M1 *with block magnet*
6	R 1" IG *1" BSP female*	ZVA 25.61
6B	R 1" AG *1" BSP male*	ZVA 25.6 B
8	R 1" AG *1" BSP male*	ZVA 25.8
8D	R 1" AG *1" BSP male*	mit Blockmagnet ZVA 25.8DM rm *with block magnet*
	ZVA 25 m. Spezialrohr ER 381.9 für enge/kritische Einfüllstutzen *ZVA 25 + special spout ER 381.9 for narrow/problematic filler necks*	ZVA 25 ... ER 381.9

Hochleistungs-Automatic-Zapfventil Nennweite 25 (1") für Abgabeleistung bis 140 Liter/Minute, für Betriebsdruck von 0,5 bis 3,5 bar. Mit verstärkter Schließfeder bis 5 bar *). Für Benzin, Diesel, Heizöl EL, Petroleum, Avgas und Jet-A1. Nicht geeignet für dickflüssige Öle und Wasser (Korrosion).

*HIFLO-Automatic nozzle DN 25 (1"), flowrate up to 140 litres/min. Working pressure 0,5–3,5 bar. With stronger main valve spring up to 5 bar *). For gasoline, diesel, fuel oil, petroleum, Avgas and Jet-A1. Not suitable for viscous oils and water (corrosion).*

ZVA 25

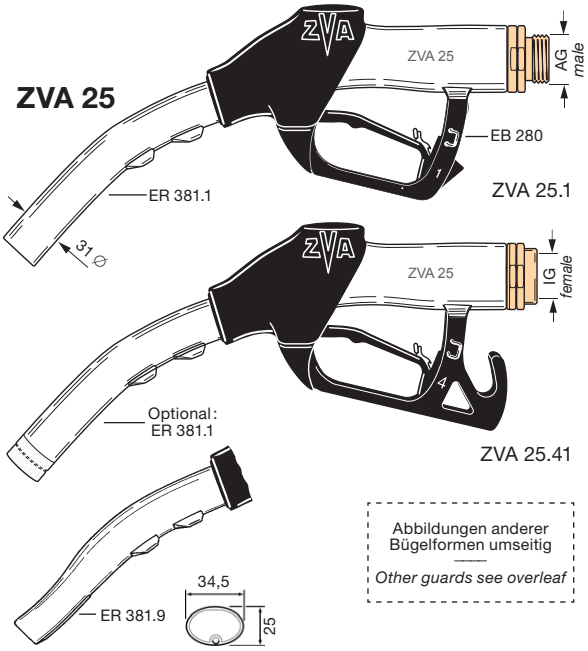

Abbildungen anderer Bügelformen umseitig
Other guards see overleaf

Spezialausführungen/ Zusatzausstattungen · *Special Types/Accessories*

Optional: Aluminium-Auslaufrohr mit Edelstahlkappe. *Optionally: aluminium spout with tip of stainless steel.*		ZVA 25 ... ER 381.1 SS
Mit verstärkter Schließfeder EF 362.6 für Betriebsdruck bis 5 bar. *With stronger main valve spring EF 362.6 for W.P. up to 5 bar.*		ZVA 25 ... 5 bar *)
Bügel mit Blockmagneten 'M' für Reed-Kontakte. *Guard additionally with block magnet for Reed contacts.*		ZVA 25 ... M
Mit Abreißkupplung SSB 25 und Break Sleeve BS 21 (schwarz oder farbig). *With Safety Swivel Break SSB 25 and break sleeve BS 21 (black or coloured).*	R 1" AG *1" BSP male*	ZVA 25 ... + SSB 25
	R 1" IG *1" BSP female*	ZVA 25 ... + SSB 25.1
Spezialtype für kalte Gebiete bis -40°C. Mit O-Ring EO 271 VD und Membrangarnitur EA 151 TD. Drehgelenk m. Lippendichtung ED 179 FS. *Special type for low temperatures up to -40°C. With O-ring EO 271 VD and diaphragm assembly EA 151 TD. Swivel with lip seal ED 179 FS.*		ZVA 25 ... LT
Drehgelenk mit Lippendichtung ED 179 FS aus Fluorsilikon bis -50°C. *Swivel with lip seal ED 179 FS of fluorosilicone -50°C.*		ZVA 25 ... FS
'Lösungsmittel'-Ausführungen: Stahlteile ersetzt durch rostfreien Stahl, Schalthebel blau rilsanisiert, Membrane aus PTFE. Mit Festanschluss 'F' EG 373 1" AG Ms oder Spezial-Drehgelenk DG (s. Seite 363). *Special types f. solvents + other chemicals: Steel parts replaced by stainless steel. Lever: blue rilsan coated. Diaphragm: PTFE. With fixed hose inlet 'F' or special swivel DG (see page 363).*	Dichtungen aus Viton *Seals of Viton FKM*	ZVA 25 ... Vi
	Dichtungen Polyurethan *Seals of polyurethane*	ZVA 25 ... VD
	Dichtungen aus EPDM *Seals of EPT*	ZVA 25 ... EP
Spezialausführung: Buntmetallfreies JET A1/Avgas Oberflügel-Zapfventil *Special version: Overwing refuelling nozzle, free of non-ferrous metalls*		ZVA 25 ... AF
Auslaufrohr mit Jet A1 Formstück *Spout with Jet A1 modification*		ER 381 JET
Gummikappengarnitur: NBR/Messing. Für Rohr ZVA 25 (31 Ø) *Dust cap assembly: NBR/brass. For spout ZVA 25 (31 mm OD)*		GKG 25 **)
Erdungskabelgarnitur: Ms mit plastikummanteltem Kabel. 1200 mm lg *Ground cable assembly with brass clamp, wire plastic coated. 1200 mm lg*		EKG 1200 **)
Schauglas SG 1" aus Alu beschichtet u. schlagzähem Kunststoffglas, mit Feinsieb 160 my (ES 239.1) aus Edelstahl (s. Seite 532). *Sight glass SG 1" of alu coated and impact-resistant synthetic glass, with screen 100 mesh (ES 239.1) of stainless steel (s. page 532).*		SG 1" 1 x 0 Al + ES 239.1

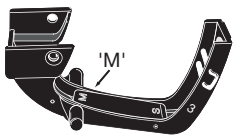

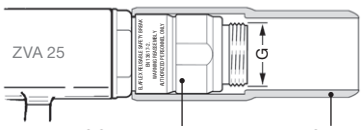

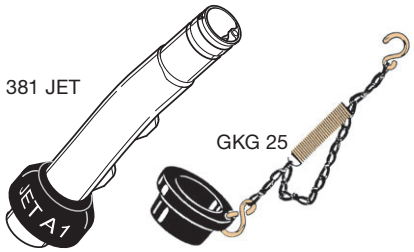

**) Zur Befestigung von GKG und EKG am ZVA 25 ist ein Loch von 6 mm Ø im Bügel erforderlich (siehe Seite 537). Leitfähigen Bügel 1 AF verwenden.

**) *A hole of 6 mm dia. is necessary to fasten the GKG and EKG on ZVA 25 (see page 537). Use guard 1 AF.*

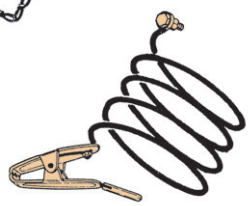

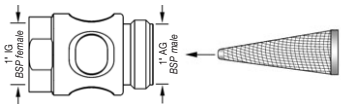

TECHNISCHE ÄNDERUNGEN VORBEHALTEN · NACHDRUCK UND KOPIEN NUR MIT UNSEREM EINVERSTÄNDNIS · *Specifications subject to change without notice · Copyright ELAFLEX*

Bitte nutzen Sie den Produktkonfigurator für Zapfventile:
http ://zapfventilkonfigurator.elaflex.de

Please use the configurator for nozzles:
http://nozzleconfigurator.elaflex.de

Automatic-Zapfventil ZVA 25

Leistungsvergleich

von ELAFLEX Automatik-Zapfventilen DN 16 bis DN 32 (mit Diesel gemessen)

Flow Chart

for ELAFLEX ZVA Automatic Nozzles DN 16 to DN 32 (with diesel)

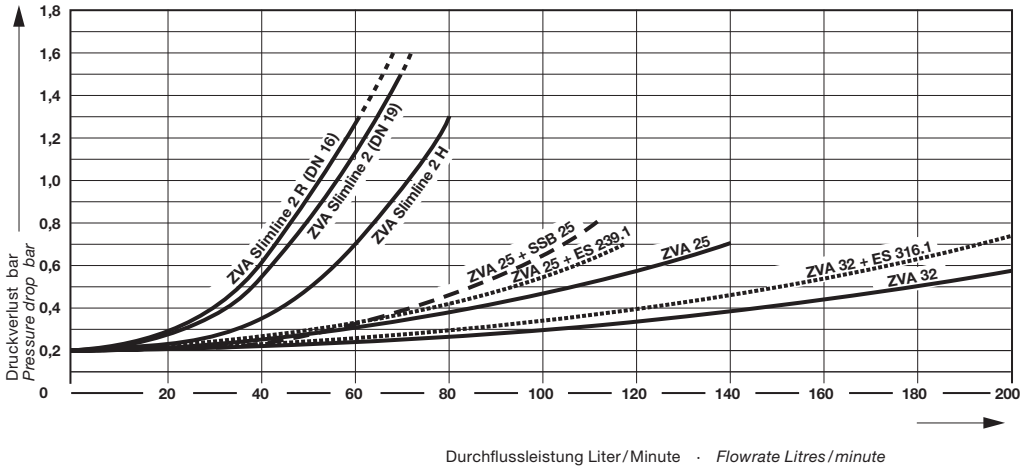

Ersatzteile ZVA 25

1) Zapfventil- und Swivel-Gehäuse werden **nicht** als Ersatzteil geliefert.
2) Für 'LT'-Ausführung (Low Temperature) bis +40°C.
3) Montagehinweis: Zum Einsetzen des Auslaufrohres und Einschrauben des Schlauchanschlusses die Rohrlagerung bzw. das Gewinde im Aluminiumgehäuse einfetten.
4) Weitere Montagewerkzeuge s. ELAFLEX Ersatzteilpreisliste.
5) Modifikation EA 375 ab 11/02, mit Unterlegscheibe EU 385 für erhöhte Lebensdauer des Drehgelenks.
6) Diese alte Bügelform für Neukonstruktionen nicht verwenden.
7) Für Flugzeugbetankung: Spezialtype EG 281.1 AF (elektr. leitfähig, mit Bohrung EKG/GKG

Weitere abweichende Ersatzteile für ZVA 25 AF (Flugzeugbetankung) siehe Information 8.07.

Spare Parts ZVA 25

*1) Nozzle and swivel body are **not** supplied as spare part.*
2) For 'LT'-version (Low Temperature) up to +40°C.
3) Assembly information: For insertion of the spout and screwing in of the hose inlet please grease the thread of aluminium body.
4) Other necessary assembly tools see ELAFLEX spare parts price list.
5) Modified EA 375 since 11/02, with washer EU 385 for increased longevity of swivel.
6) This old guard style should not be used for new constructions.
7) For aircraft refuelling: special type EG 281.1 AF (electrically conductive, with hole for EKG (GKG).

Other differing spare parts for ZVA 25 AF (aircraft refuelling) see Information 8.07.

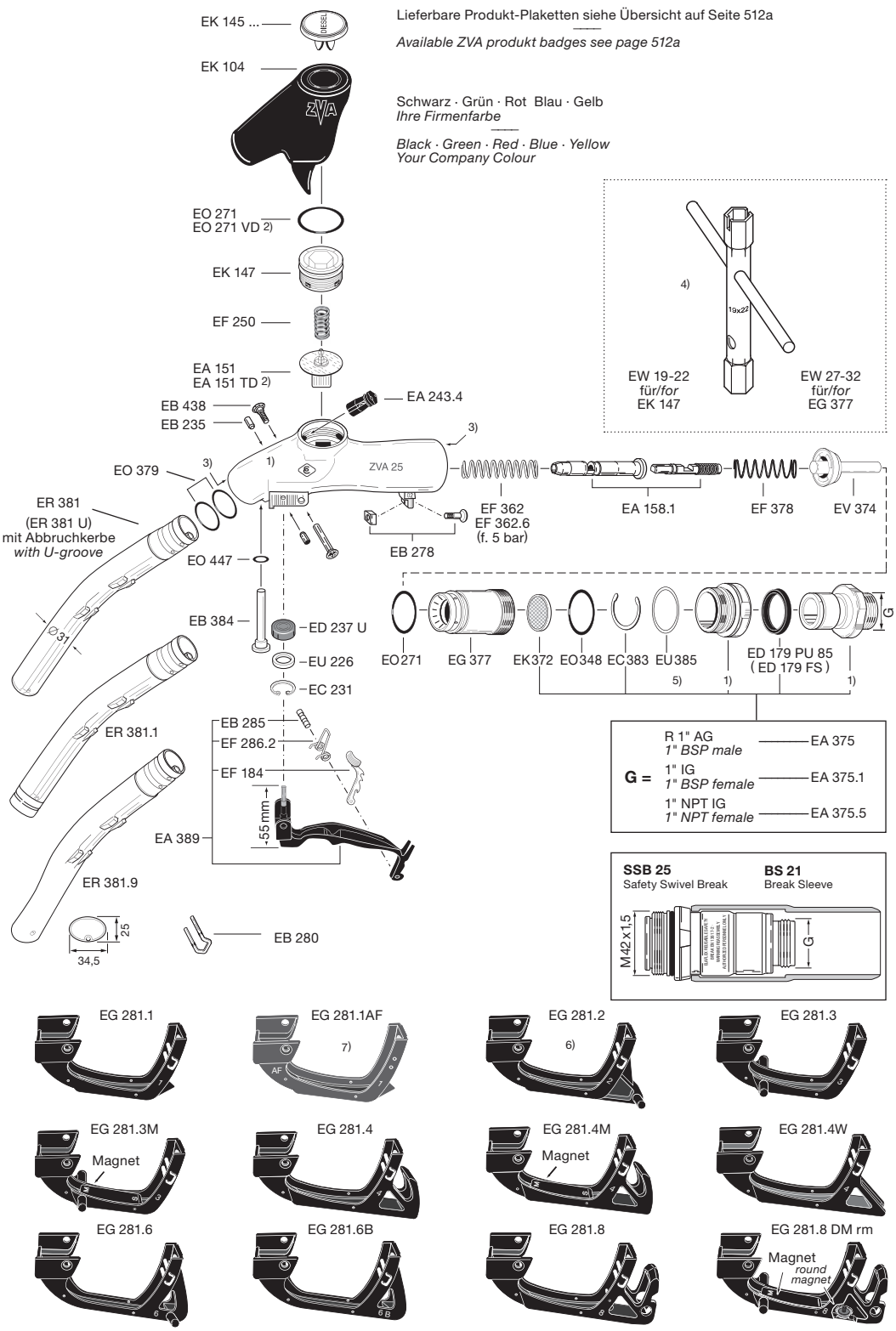

AUSFÜHRUNG WERKSTOFFE · GEWICHT
Construction Details Materials · Weight
Specification

BÜGEL-FORM
Guard Style
No.

SCHLAUCH-ANSCHLUSS
Hose Inlet Thread Type + Size
G

BESTELL-NUMMER
Part Number
Type

STANDARD-AUSFÜHRUNG:

Venturigesteuerte Abschalt-Automatik. Kugel-Kipp-Sicherheitsauslöser. Rück-schlagventil für Vollschlauchbetrieb. 3-Stufen-Aufhaltraste mit herausziehbarem Rastenstecker EB 280. Drehbarer, kugelgelagerter Schlauchanschluss DN 32. Schutzüberzug aus Weich-PVC. Gehäuse, Rohr und Bügel Aluminium. Innenteile und Drehgelenk aus Rotguss und Messing. Stahlteile verzinkt und chromatiert. Ventilkegel aus Delrin. Dichtungen NBR/Polyurethan.
Gewicht ≈ 2,5 kg

Entspricht EN 13012 und ATEX-Kategorie EX II 1G, sowie allen europäischen Eichvorschriften.
TÜV-Zulassung P-TÜ7-00512

STANDARD SPECIFICATION:

Patented venturi type automatic shut-off with safty cut-out valve. Built-in check valve. 3-speed lever latch with removable latch pin EB 280. Swivel hose inlet DN 32 with ball bearing. Scuffguard of PVC. Body, spout and guard of aluminium. Internal parts and swivel of bronze and hot stamped brass. Steel parts galvanised and chromated. Poppet of acetal resin. Seals of NBR/polyurethane.
Weight ≈ 2,5 kg

Meets EN 13012. ATEX category EX II 1G and all European regulations for weights and measures. TÜV approval: P-TÜ7-00512

No.	G	Type
1	R 1½" AG *1½" BSP male*	ZVA 32.1
	R 1¼" IG *1¼" BSP female*	ZVA 32.14RM
2	R 1½" AG *1½" BSP male*	ZVA 32.2
	R 1¼" IG *1¼" BSP female*	ZVA 32.24RM
3	R 1½" AG *1½" BSP male*	ZVA 32.3
	R 1½" AG *1½" BSP male*	mit Blockmagnet ZVA 32.3M *with block magnet*
	R 1¼" IG *1¼" BSP female*	ZVA 32.34RM
4	R 1½" AG *1½" BSP male*	ZVA 32.4
	R 1½" AG *1½" BSP male*	mit Blockmagnet ZVA 32.4M *with block magnet*
	R 1¼" IG *1¼" BSP female*	ZVA 32.44RM
6	R 1½" AG *1½" BSP male*	ZVA 32.6
	R 1¼" IG *1¼" BSP female*	ZVA 32.64RM
6B	R 1½" AG *1½" BSP male*	ZVA 32.6 B
	R 1¼" IG *1¼" BSP female*	ZVA 32.6 B 4RM

Spezialausführungen/Zusatzausstattungen · *Additional Part Numbers/Accessories*

ZVA 32 mit verlängertem Rohr ER 312.1 zur problemloseren Betankung von Hubschraubern, Dieselloks, Kettenfahrzeugen und Bussen. Schaumbildung wird verringert, ein höherer Füllstand erzielt. *ZVA 32 with extended spout ER 312.1 for easier refuelling of helicopters, diesel locomotives, tracked vehicles and busses. Foaming is reduced and a higher filling level can be achieved.*	ZVA 32 ... ER
ZVA 32 in Sonderausführung für kalte Regionen, mit Membrangarnitur EA 151 TD, EO 271 LT und ED 237 U-LT aus Polyurethan. *ZVA 32 special type for cold regions, with diaphragm assembly EA 151 TD, EO 271 LT and ED 237 U-LT of polyurethane.*	ZVA 32 ... LT
ZV 32 (ZVA 32 **ohne** automatische Abschaltung) in Sonderausführung Deutsche Bahn AG mit drehbarer Renk-Kupplung zur Betankung von Lokomotiven. *ZV 32 (ZVA 32 **without** automatic shut-off) in special version with 'Renk' coupling for the refuelling of railroad locomotives.*	(ZV 32 ... DB)
ZV 32 DB, Ausführung wie oben, zusätzlich mit Abreißkupplung SSB 32 und BT 32 Breaktülle. *ZV 32 DB, as mentioned above, additionally with Safety Break SSB 32 and BT 32 break cover.*	(ZV 32 ... DB + SSB)
Einbau-Feinsieb 160 my aus Nylon für Flugbenzin, Jet-A1 (muss für Flugzeugbetankung mit bestellt werden). *Screen 100 mesh, polyamide, for aviation fuel and Jet-A1 (must be ordered for aircraft refuelling).*	ES 316.1
Gummikappen-Garnitur aus NBR mit Knotenkette, S-Haken und Zugfeder aus Messing, passend für Rohre ZVA 32 (39 ∅). *Dust cap assembly : NBR/brass. For spout ZVA 32 (39 mm OD).*	GKG 32 *)
Erdungskabel-Garnitur. Schwere Pressmessing-Krokodilklemme mit Klinkenstecker. Kabel nichtrostend mit Plastik-Mantel, 1200 mm lg. *Ground cable assy. with brass clamp, wire plastic coated. 1200 mm lg.*	EKG 1200 *)
Auslaufrohr mit Jet-A1-Formstück. *Spout with Jet-A1 adapter.*	ER 312 JET

Hochleistungs-Automatik-Zapfventil Nennweite 32, für Abgabeleistung bis 200 l/min., für Betriebsdruck von 1,5 bis 6 bar. Für Benzin, Diesel, Heizöl, Petroleum, Avgas und Jet-A1. **Nicht** geeignet für dickflüssige Öle, Wasser + Lösungsmittel.

*HIFLO-Automatic nozzle DN 32 (1¼"), flowrate up to 200 l/min. Working pressure 1,5 to 6 bar. For gasoline, diesel, fuel oil, petroleum, Avgas and Jet-A1. **Not** suitable for viscous oils, water or solvents.*

ZVA 32

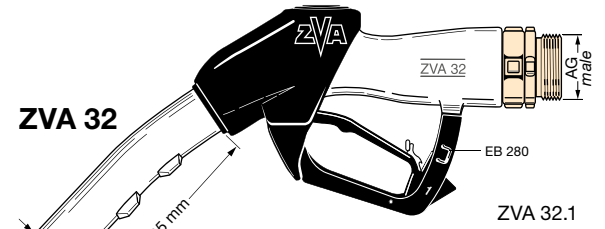

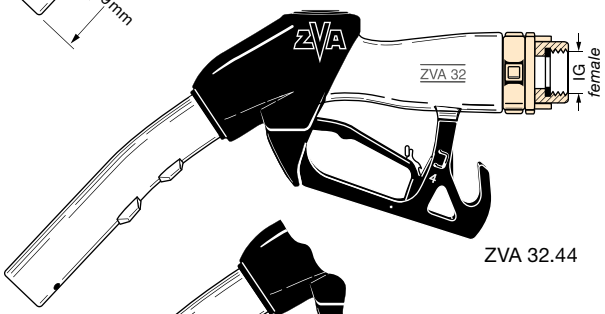

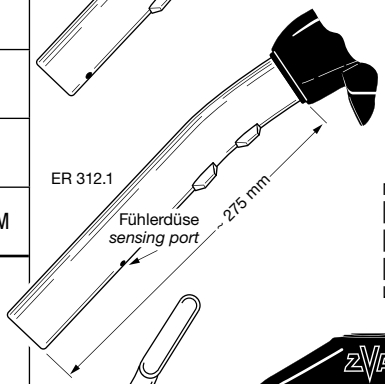

Abbildungen anderer Bügelformen umseitig.

Other guards see overleaf.

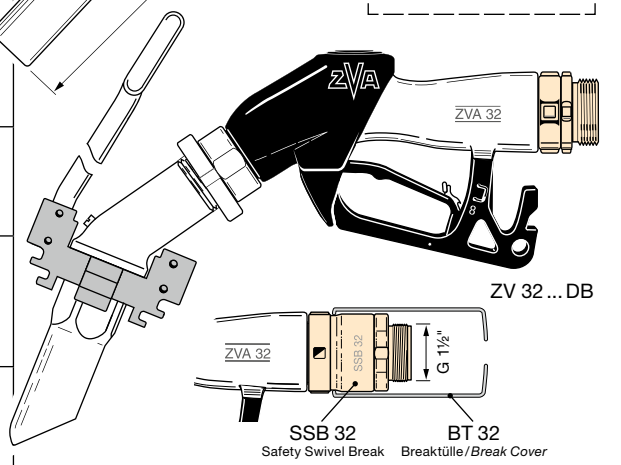

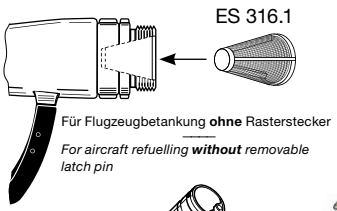

Für Flugzeugbetankung **ohne** Rasterstecker

*For aircraft refuelling **without** removable latch pin*

*) Zur Befestigung von GKG und EKG am ZVA 32 ist ein Loch 6 mm ∅ im Bügel erforderlich. Bügel AF (leitfähig) verwenden.

*) *A hole of 6 mm diameter is necessary to fasten the GKG and EKG on ZVA 32. Use conductive guard AF.*

TECHNISCHE ÄNDERUNGEN VORBEHALTEN · NACHDRUCK UND KOPIEN NUR MIT UNSEREM EINVERSTÄNDNIS · *Specifications subject to change without notice · Copyright ELAFLEX*

ZVA 32

Druckverlustkurven siehe Seite 526

Flowrates see page 526

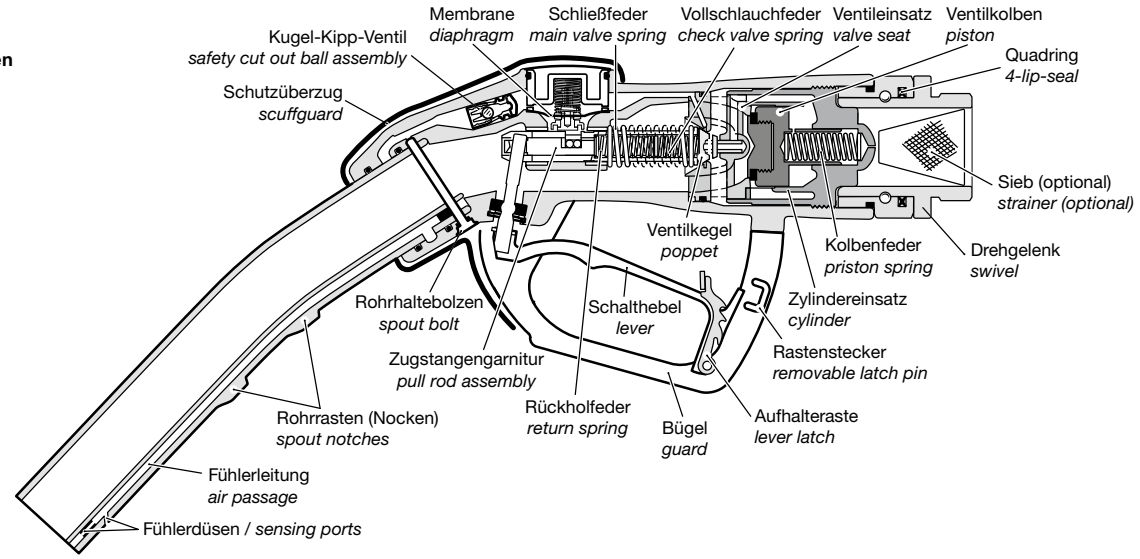

Ersatzteile ZVA 32

1) Zapfventil- und Swivel-Gehäuse werden **nicht** als Ersatzteil geliefert.
2) Für Flugzeugbetankung: Spezialtypen EG 281.1 AF und EG 281.4 AF (leitfähig, mit Bohrung für EKG/GKG).
3) Für LT-Version, Zusatzinformationen siehe Ersatzteil-Preisliste, S. 24 und Information 4.14 D.
4) Weitere Montagewerkzeuge s. ELAFLEX Ersatzteil-Preisliste.

Beständigkeit und chemischer Einsatzbereich siehe Beständigkeitsübersicht auf Seite 524.

Spare Parts ZVA 32

*1) Nozzle and swivel body are **not** supplied as spare parts.*
2) For aircraft refuelling: special types EG 281.1 AF and EG 281.4 AF (electr. conductive, with hole for EKG/GKG).
3) For LT version, additional information see page 24 and Information 4.14 E.
4) Other necessary assembly tools see ELAFLEX spare parts price list.

Chemical resistance and operating limits see chemical resistance chart page 524.

Lieferbare Produkt-Plaketten siehe Übersicht auf Seite 512 a

Available ZVA product badges see page 512 a

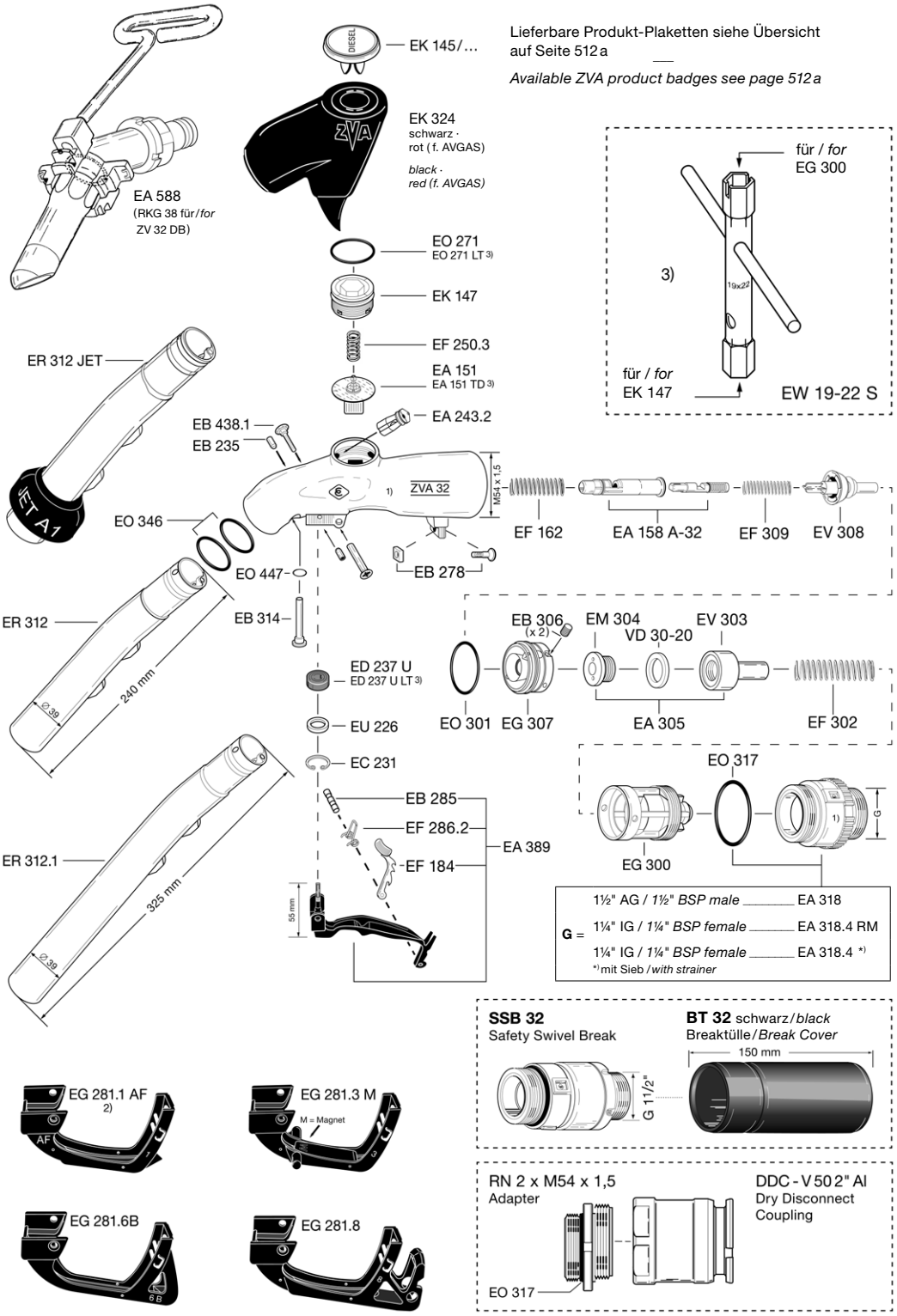

GE-WICHT Weight Approx. ≈ kg	ABMESSUNGEN Dimensions ≈ mm L	D	GEWINDE ART + GRÖSSE Thread Type + Size G 1 *)	G 2 *)	BESTELL-NUMMER Part Number Type
0,094	70	43	M 34 x 1,5 IG / *female*	M 34 x 1,5 AG / *male*	SG 1" M 34 Al
0,075	59	39	R 1" IG *1" BSP female*	3/4" NPT IG *3/4" NPT female*	SG 1" 1 x 3 Al
0,071	62		R 1" IG *1" BSP female*	3/4" NPT AG *3/4" NPT male*	SG 1" 1 x 8 Al
0,065	58		R 1" IG *1" BSP female*	R 1" AG *1" BSP male*	SG 1" 1 x 0 Al
0,081	65		R 1" IG *1" BSP female*	1" NPT IG *1" NPT female*	SG 1" 1 x 5 Al
0,072	65		R 1" NPT IG *1" NPT female*	1" NPT AG *1" NPT male*	SG 1" 5 x 9 Al

SG 1": Geeignet für ZVA Slimline 2, ZVA Slimline (alt) oder Zapfventile anderer Hersteller. Einbau zwischen Drehgelenk und Schlaucharmatur (SG 1" M 34 Al zwischen Zapfventilgehäuse und Drehgelenk), Anwendungsbeispiele umseitig. Einbau in beiden Flussrichtungen möglich.

Gehäuse aus Aluminium beschichtet, Schauglas aus schlagzähem Kunstglas, Dichtungen aus Polyurethan und NBR. Markierung : ELAFLEX · SG 1" Al · EN 13617-1 · Datum-Code.

***SG 1"**: Suitable for ZVA Slimline 2, ZVA Slimline (old) or nozzles of other manufacturers. Installation between swivel and hose fitting (SG 1" M 34 Al between nozzle body and swivel), application examples see overleaf. Installation in both flow directions possible.*

Body of coated aluminium, sight glass of impact-resistant synthetic glass, seals of polyurethane and NBR. Marking: ELAFLEX · SG 1" Al · EN 13617-1 · Date Code.

Zusatz-Bestellnummer · *Additional Type Number*

Ausführung mit Propeller: Jedes SG 1" kann zusätzlich mit integriertem Propeller zur Visualisierung des Durchflusses geliefert werden. Zusatzgewicht: + 2,5 g. ***Version with Propeller**: All SG 1" are also available with an integrated propeller to visualize the flow. Additional weight + 2,5 g.*	... Propeller

SG 1"... Propeller: Werkstoffe wie SG 1", zusätzl. mit Propeller-Baugruppe aus Edelstahl, POM und Messing. Der Propeller ist auch z. nachträglichen, einfachen Einbau als separate Baugruppe EA 655 lieferbar. Hinweis: Einbau nur in Flussrichtung G 1 (Schlauchseite) – G 2 (Zapfventilseite).

***SG 1"... Propeller**: Materials see SG 1", propeller assembly of stainless steel, POM and brass. The propeller assembly is also available as separate spare part EA 655 for easy retrofitting. N.B. installation only in flow direction G 1 (hose side) – G 2 (nozzle side).*

0,105	70,5	43	M 34 x 1,5 IG / *female*	M 34 x 1,5 AG / *male*	SG - COAX Al

SG-COAX: Geeignet für ZVA Slimline 2 GR, ZVA Slimline 200 GR (alt) oder Gasrückführungs-Zapfventile anderer Hersteller. Einbau zwischen Zapfventilgehäuse und Zapfschlauch-Drehgelenk, Anwendungsbeispiel umseitig.

Gehäuse aus Aluminium beschichtet, Schauglas aus schlagzähem Kunstglas, Gasstutzen und Innenteile aus POM. Dichtungen aus Polyurethan, Viton und NBR.
Markierung : ELAFLEX · SG – COAX Al · EN 13617-1 · Datum-Code.

***SG-COAX**: Suitable for ZVA Slimline 2 GR, ZVA Slimline 200 GR (old) or vapour recovery nozzles of other manufacturers. Installation between nozzle body and swivel of hose assembly, application example see overleaf.*

Body of coated aluminium, sight glass of impact-resistant synthetic glass, vapour hose tail and inner parts of POM. Seals of polyurethane, Viton and NBR.
Marking: ELAFLEX · SG – COAX Al · EN 13617-1 · Date Code.

Schaugläser SG, DN 25, zur Verwendung zwischen Tankstellen-Zapfventil und Zapfschlauch oder zum Einbau an der Zapfsäule. Einsatz zur visuellen Überprüfung der blasenfreien Kraftstoffabgabe und der Kraftstoff-Farbe (z. B. bei Premium-Kraftstoff).

Geeignet für alle normgerechten Otto- und Dieselkraftstoffe nach EN 589 und EN 590, einschließlich Beimischungen von Ethanol oder Biodiesel, sowie Avgas und Jet-A1. Erfüllen EN 13617-1; TÜV-Typprüfungsbescheinigung Nummer 2310. Betriebsdruck 10 bar. Temperaturbereich -25° bis +55° C.

***Sight Glasses SG**, DN 25, for installation between petrol station nozzle and hose assembly, or mounting on the dispenser. For the visual control of bubble-free dispensing and fuel colour (e. g. for premium fuels).*

Suitable for all standardised gasoline and diesel fuels according EN 589 + EN 590, including ethanol or biodiesel content, also Avgas and Jet-A1. Fulfill EN 13617-1; TÜV type approval no. 2310. Working pressure 10 bar. Temperature range -25° up to +55° C.

SG 1"

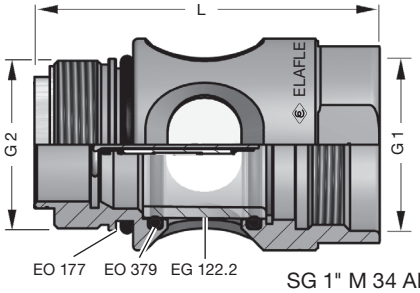

SG 1" M 34 Al

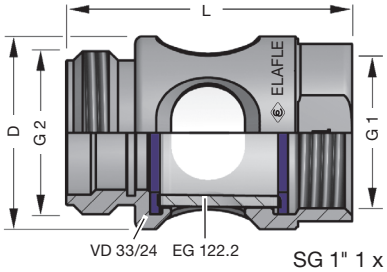

SG 1" 1 x 0 Al

*) Weitere Anschlussmaße auf Anfrage.
Other thread sizes on request.

SG 1" Propeller

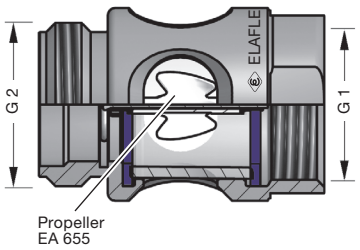

SG-COAX Al

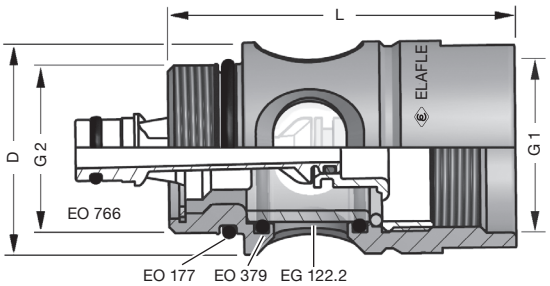

TECHNISCHE ÄNDERUNGEN VORBEHALTEN · NACHDRUCK UND KOPIEN NUR MIT UNSEREM EINVERSTÄNDNIS · *Specifications subject to change without notice · Copyright ELAFLEX*

Druckverlust
mit Schaugläsern

Pressure Drop
with sight glasses

Leistungsvergleich Standard / mit Schauglas *Comparison Standard / with sight glass*	**SG 1" AI**	**SG 1 " AI ... Propeller**	**SG – COAX AI**
	ZVA Slimline 2	ZVA Slimline 2	ZVA Slimline 2 GR
25 l / min	≈ 10 mbar	≈ 20 mbar	≈ 20 mbar
40 l / min	≈ 15 mbar	≈ 25 mbar	≈ 40 mbar
80 l / min	≈ 30 mbar	≈ 50 mbar	–

Diese Werte wurden mit Isopar L bei Raumtemperatur ermittelt / *These values have been determined with Isopar L at ambient temperatures*

Anwendungsbeispiele Schaugläser SG 1" · *Application Examples Sight Glasses SG 1"*

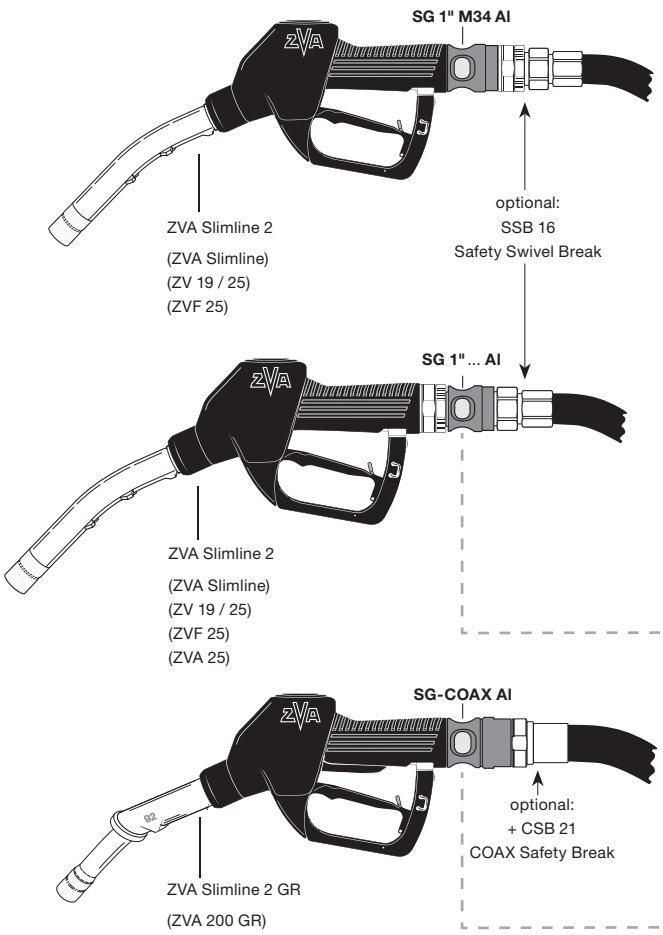

SG 1" M34 AI eignet sich durch seinen beidseitig metrischen Gewindeanschluss universell zum Anschluss zwischen Zapfventil und vorhandenem Drehgelenk. Unabhängig von Schlauch-Gewindeanschluss ist es daher auch bei Nachrüstung immer passend.

SG 1" M34 AI*, having a metric thread on both sides, is installed between nozzle and existing swivel. Independent of the thread type of the hose assembly it will always match, also for retrofitting.*

SG 1"... AI eignet sich zum Einbau zwischen Drehgelenk und Schlauchanschluss.
Alternativ kann das Schauglas auch an der Zapfsäule montiert werden.

SG 1"... AI *is installed between swivel and hose coupling.*
Alternatively, the sight glass can also be mounted directly on the dispenser.

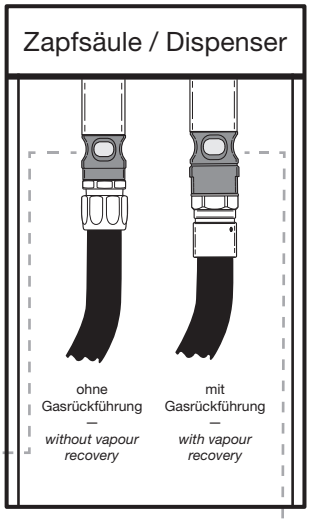

SG-COAX AI eignet sich zum Einbau zwischen Gasrückführungs-Zapfventil und drehbarem COAX-Schlauchanschluss. Alternativ kann das Schauglas auch an der Zapfsäule montiert werden.

SG-COAX AI *is installed between vapour recovery nozzle and the COAX hose swivel. Alternatively, it can also be mounted directly on the dispenser.*

Spezialanwendung Flugzeugbetankung · *Special Application Aircraft Refuelling*

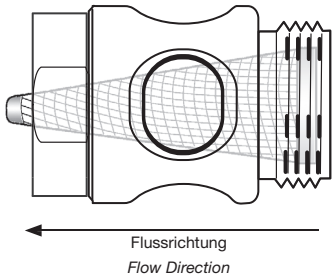

SG 1" 1 x 0 AI (R 1" IG x R 1" AG) **mit Feinsieb ES 239.1** (Spitzsieb) 160 my aus Edelstahl eignet sich für die Flugzeugbetankung mit den Zapfventilen ZVA 25 AF, ZVF 25 und ZVA Slimline / ZVA Slimline 2.

SG 1" 1 x 0 AI *(1" BSP female x 1" BSP male)* ***with fine screen ES 239.1*** *(cone shaped) 100 mesh of stainless steel, suitable for aircraft refuelling version of nozzles like ZVA 25 AF, ZVF 25 and ZVA Slimline / ZVA Slimline 2.*

TECHNISCHE ÄNDERUNGEN VORBEHALTEN · NACHDRUCK UND KOPIEN NUR MIT UNSEREM EINVERSTÄNDNIS · *Specifications subject to change without notice · Copyright ELAFLEX*

STANDARD-AUSFÜHRUNG: mit Rückschlagventil für Vollschlauchbetrieb, **festem** Schlauchanschluss, Aufhalteraste/Rastenstecker *) und festem Auslaufrohr. Gehäuse, Rohr und Schlauchanschluss aus Aluminium, Bügel aus Aluminium oder PA, Innenteile Delrin, Dichtungen NBR.

*) Für Benzin muss der Rastenstecker EB 280 entfernt werden. Zapfventil muss beim Loslassen selbsttätig schließen ('Totmann-Sicherung').

*STANDARD SPECIFICATION: With check valve for wet hose dispensing, **fixed** hose inlet, lever latch with removable latch pin *) and fixed spout. Body, spout and hose inlet of aluminium, guard of aluminium or PA, inner parts acetal resin, seals NBR.*

*) *For gasoline: safety regulations may restrict the use of the hold open latch = deadman device (Pull out EB 280).*

Bügel *guard*	GE-WICHT ≈ kg	SCHLAUCH-ANSCHLUSS G	BESTELL-NUMMER Type
Bügel *guard* 1	0,7	R 1" AG *1" BSP male*	ZV 19.1 mit / *with* ER 127.2
Bügel *guard* 2	0,7	R 1" AG *1" BSP male*	ZV 19.2 mit / *with* ER 127.2
Bügel *guard* 4	0,7	R 1" AG *1" BSP male*	ZV 19.40 mit / *with* ER 127.1
	0,7	R 1" IG *1" BSP female*	ZV 19.41 mit / *with* ER 127.1
	0,7	3/4" NPT IG *3/4" NPT female*	ZV 19.43 mit / *with* ER 127.1
	0,7	G 3/4" IG *3/4" BSP female*	ZV 19.44 mit / *with* ER 127.1
Bügel *guard* 8	0,7	R 1" IG *1" BSP female*	ZV 19.81 mit / *with* ER 127.1

Zapfventil ZV 19, nicht automatisch, Größe 3/4", für Diesel, Heizöl EL, Petroleum, Öle (auch Pflanzenöle) bis max. 100 l/min. Nenndruck bis 3,5 bar, mit stärkerer Schließfeder EF 362 für Betriebsdruck bis 5 bar.

ZV 19

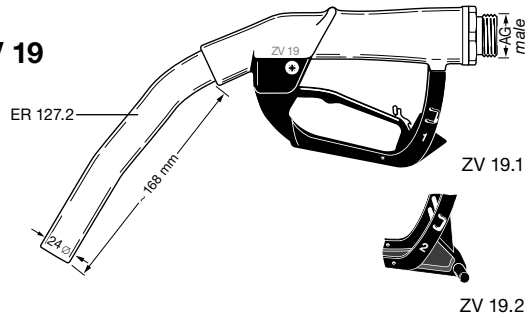

ZV 19 manually operated dispensing nozzle, DN 19 (3/4"), for diesel, fuel, petroleum and oils (also vegetable oils) up to 100 ltr./min. Working pressure 3,5 bar (50 psi), with stronger spring EF 362 up to 5 bar.

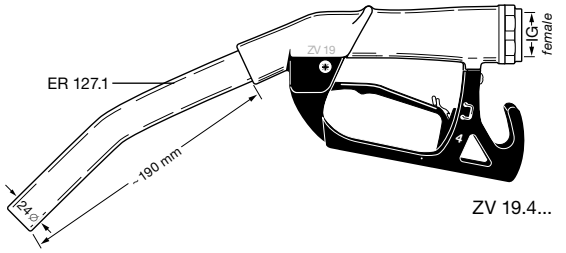

Spezial-Typen:

Special types:

	GE-WICHT ≈ kg	SCHLAUCH-ANSCHLUSS G	BESTELL-NUMMER Type
Leerschlauch-Ausführung *without check valve for dry hose delivery*			ZV 19...L
ohne Aufhalteraste und Rastenstecker *without lever latch, latch pin (dead man's handle)*			ZV 19...D
Mit stärkerer Schließfeder EF 362 bis 5 bar *with stronger valve spring EF 362 up to 5 bar*			ZV 19...5 bar

Stahlteile ersetzt durch rostfreien Edelstahl. Schalthebel blau rilsanisiert. Festanschluss Aluminium. Lösungsmittelausführungen (TD, Vi, VD, EP): Ventileinsatz aus Rotguss.

Steel parts replaced by stainless steel. Lever rilsan coated. Fixed hose inlet aluminium. Solvent types (TD, Vi, VD, EP): Valve seat of bronze

mit Sieb 400 my / *with screen 400 mesh*

	GE-WICHT ≈ kg	SCHLAUCH-ANSCHLUSS G	BESTELL-NUMMER Type
Dichtungen: PTFE *seals PTFE*			ZV 19...TD
Dichtungen: Viton *seals Viton (FKM)*			ZV 19...Vi
Dichtungen: Polyurethan *seals polyurethane*			ZV 19...VD
Dichtungen: EPDM *seals EPDM*			ZV 19...EP
L-Type für Wasser-Dichtungen NBR *dry hose delivery for water-seals NBR*			ZV 19...W L

Für Lösungsmittel gemäß umseitiger Beständigkeitsübersicht

for solvents as per chemical resistance chart overleaf

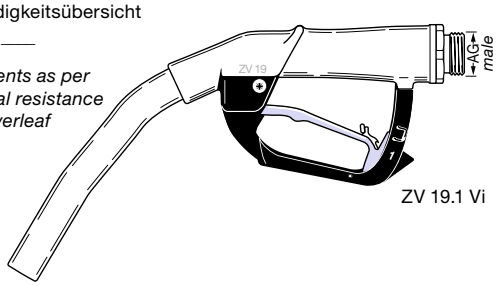

Für Wasser

for water

Type 'ZL': Leerschlauch-Ausführung ohne Rückschlagventil.

Ganz aus Messing, nachdichtbare Stopfenbuchse mit PTFE-Packung.

Type 'ZL-VK': mit Tankwagen-VK Kupplung (2" oder 3") nach EN 14420-6 (DIN 28450)

Type 'ZL': *Dry hose delivery nozzle without check valve.*

Body and spout: brass, sealing: PTFE packing.

Type 'ZL-VK': *with TW-coupling adapter VK (2" or 3") to EN 14420-6 (DIN 28450)*

	GE-WICHT ≈ kg	SCHLAUCH-ANSCHLUSS G	BESTELL-NUMMER Type
DN 32 O.D. = 35	2,2	R 1½" AG *1½" BSP male*	ZL 1½"
DN 40 O.D. = 45	3,4	R 2" AG *2" BSP male*	ZL 2"
	3,5	R 2½" AG *2½" BSP male*	ZL 2½"
DN 40 O.D. = 45	3,8	VK 50 (2")	ZL - VK 50
	4,4	VK 80 (3")	ZL - VK 80

Leerschlauch-Zapfhähne ZL für Mineralölprodukte und Lösungsmittel (s. umseitig) für 50 – 750 Liter/Minute, Betriebsdruck max. 4 bar

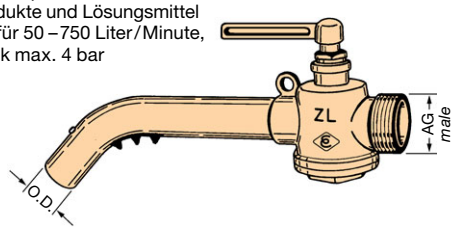

ZL General Utility Nozzle, for oil products and solvents working pressure max. 4 bar.

ZL

ZL + VK

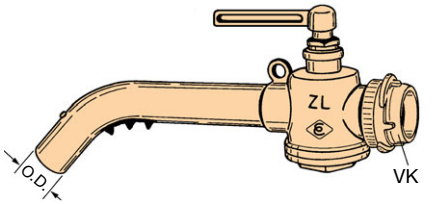

Beständigkeitsübersicht für ZV + ZL · *Chemical Resistance Chart for Manual Nozzles ZV + ZL*

Medium (bei Raumtemperatur) Bei Gemischen alle Komponenten beachten! *Fluid (at ambiente temerature)* *All components of mixtures must be considered!*	Type Dichtungen · *seals* Gehäuse · *body*	**ZV 19** Standard NBR Alu	'TD' PTFE Alu	**ZV 19, ZV 25** 'Vi' Viton Alu	'VD' PU Alu	'EP' EPDM Alu	**ZV 400** (ZV 500, ZVF 40) Standard NBR/VD Alu	'Vi' Viton Alu	'VD' PU Alu	'EP' EPDM Alu	**ZL** PTFE Messing
Aliphatische Kohlenwasserstoffe: Benzin, Diesel, Heizöl EL, Petroleum, M 15, Flugtreibstoffe, Super bis 50 % Aromatenanteil *Aliphatic hydrocarbons: gasoline, diesel, fuel oil, crude oil, petroleum, M 15, jet fuels, super up to 50 % aromatic content*		A	A	A	A	C	A*)	A	A	C	A
Aromatische Kohlenwasserstoffe: Benzol, Toluol, Xylol, Nitroverdünnung *Aromatis hydrocarbons: benzene, toluene, xylol*		C	A	A	A - B	C	C	A	A - B	C	A
Chlorierte Kohlenwasserstoffe: Tri-/ Perchloräthylen, Tetrachlorkohlenstoff *Chlorinated hydrocarbons: tri-/perchloroethylene, carbon tetrachloride*		C	A	A	B	C	C	A	B	C	A
Methylenchlorid / *methylene chloride*		C	A	B	C	C	C	B	C	C	A
Alkohole, technisch: Äthyl-, Butyl-, Isopropyl-, Methylalkohol, Methanol, M 100, Ethanol *Alkohols, commercial: ethyl-, butyl-, isopropyl-, methyl alkohol, methanol, M 100, ethanol*		B	A	B - C	B	A	B*)	B - C	B	A	A
dünnflüssige Nahrungs- / Genussmittel, Spirituosen, Trinkwasser *fluid foodstuffs, spirits, drinking water*		–	Bitte anfragen mit Medium, Konzentration und Druck *Consult Elaflex specifying medium, concentration, working pressure*								B
Ester, Acetate: Essigester, Äthylacetat, Butylacetat *ester, acetates: acetic ester, ethyl acetate, butyl acetate*		C	A	C	B	B	C	C	B	B	A
Äther: Äthyläther, Dimetyläther, Amine *Ether: ethy lether, dimethyl ether, amines*		C	A	C	B	B	C	C	B	B	A
Ketone: Aceton, Anon, Methylethylketon MEK *Ketones: acetone, anone, methyl ethyl ketone*		C	A	C	B	A	C	C	B	A	A
Aldehyde: Acetaldehyd, Benzaldehyd, Formaldehyd *Aldehydes: acetaldehyde, benzaldehyde, formaldehyde*		C	A	C	B	A	C	C	B	A	A
Enteisungsflüssigkeiten, Frostschutzmittel mit Wasser, niedere Alkohole *Defrosting fluids, anti-freezing fluids, containing water*		B	A	B	A	A	B	B	A - B	A	A
Wasser, anorganische Salzlösungen, schwache Laugen / Säuren *Water, anorganic salt solutions, weak alkalis, acids*		C	A	B	B - C	Gehäuse Alu C *Body Alu*	C	B	B - C	C	A
Säuren und Laugen: Mineralsäuren, Oxidationsmittel, Carbolsäure, starke Laugen *Acids and alkalis: mineral acids, oxidising agents, carbolic acid, strong alkalis*		C	Bitte anfragen mit Medium, Konzentration und Druck *Consult Elaflex specifying medium, concentration, working pressure*								

A = gut geeignet / *good – fluid has little or no effect* **B** = geeignet mit Einschränkungen / *fair – fluid has minor or moderate effect* **C** = nicht geeignet / *not suitable*

*) Alkoholhaltige Treibstoffe: Kunststoff-Schauglas EG 467 durch Schauglas EG 466 ersetzen / *Fuel containing alcohol: replace plastic sight glass EG 467 must replaced with sight glass EG 466.*

Leistungsvergleich

von **nicht** automatischen ELAFLEX-Zapfventilen

Flow Chart

of ELAFLEX manual nozzles

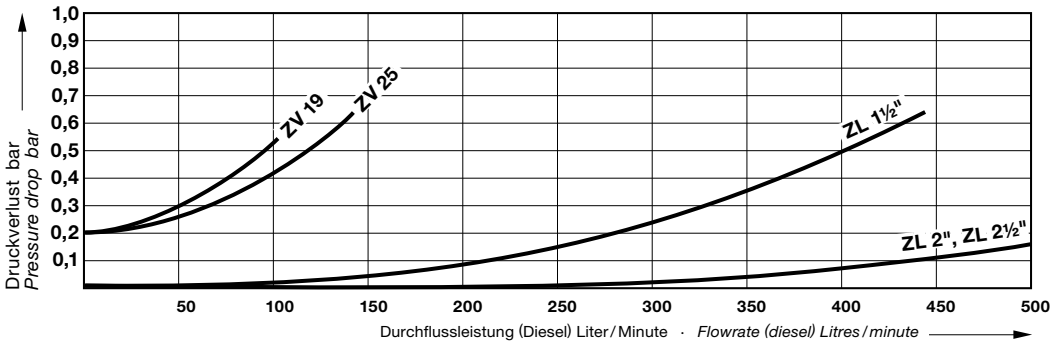

Ersatzteile ZV 19

1) Das Gehäuse wird **nicht** als Ersatzteil geliefert.
2) Standard-Dichtungen NBR und PU. Bestellnummern für Dichtungen aus EPDM, Viton, PU und PTFE siehe Ersatzteil-Preisliste.
3) Bestellnummern für Sonderteile aus nichrostendem Stahl siehe Ersatzteilpreisliste.
4) Zum Einkleben des Rohres Zweikomponentenkleber EW-UHU 300 verwenden.
5) Zum Einschrauben des Schlauchanschlusses das Gewinde im Aluminiumgehäuse leicht einfetten.

Spare Parts ZV 19

*1) The nozzle body is **not** delivered as a spare part.*
2) Standard seals of NBR and PU. Spare part numbers for seals of EPDM (EPT), Viton (FKM), Polyurethane and PTFE see spare parts price list.
3) Spare part numbers for stainless steel parts see spare parts price list.
4) To fix the spout use two components adhesive EW-UHU 300.
5) Before screwing the fixed hose inlet into the nozzle please grease the thread of aluminium body.

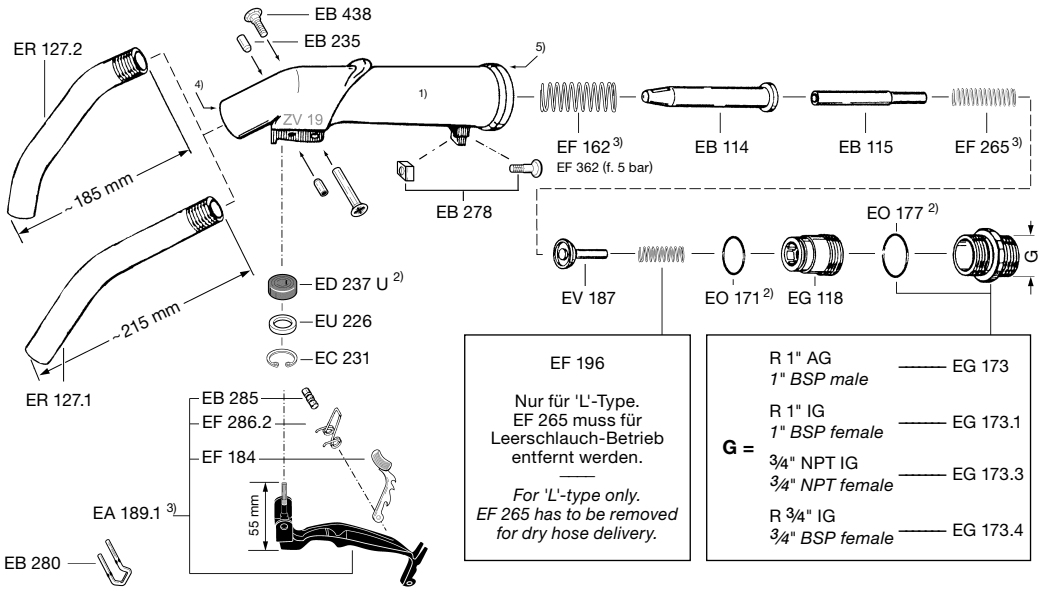

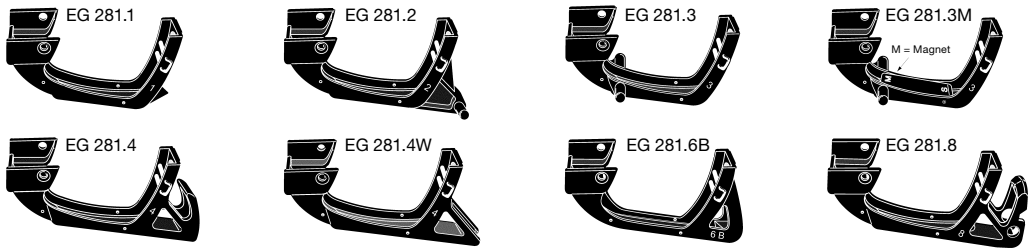

AUSFÜHRUNG WERKSTOFFE · GEWICHT *Construction Details Materials · Weight* *Specification*	BÜGEL-FORM *Guard Style* No.	SCHLAUCH-ANSCHLUSS *Hose Inlet Thread Type + Size* G	BESTELL-NUMMER *Part Number* Type
STANDARD-AUSFÜHRUNG: Mit Rückschlagventil für Vollschlauchbetrieb, drehbarem Schlauchanschluss, Aufhalteraste/Rastenstecker*) und festem Auslaufrohr. Gehäuse, Rohr aus Alu, Schlauchanschluss aus Alu/Edelstahl, Bügel aus Aluminium oder PA. Innenteile Delrin, Rotguss u. Stahl. Dichtungen NBR. Gewicht ≈ 0,9 kg *) Für Benzin muss der Rastenstecker EB 280 entfernt werden. Zapfventil muss beim Loslassen selbsttätig schließen ('Totmann-Sicherung'). *STANDARD SPECIFICATION: With check valve for wet hose delivery, swivel hose inlet, 3-speed lever latch with removable latch pin*), fixed spout. Body, spout of aluminum, hose inlet of aluminium/stainless steel, guard of aluminium or PA. Inner parts acetal resin, bronze and steel. Seals of NBR. Weight ≈ 0,9 kg* *) *For gasoline: safety regulations may restrict the use of the hold open latch = deadman device (Pull out EB 280).*	1	R 1" AG *1" BSP male*	ZV 25.10
		R 1" IG *1 BSP female*	ZV 25.11
	2	R 1" AG *1" BSP male*	ZV 25.20
		R 1" IG *1 BSP female*	ZV 25.21
	4	R 1" AG *1" BSP male*	ZV 25.40
		R 1" IG *1 BSP female*	ZV 25.41
		R 1" NPT IG *1 NPT female*	(ZV 25.45)
	6	R 1" IG *1 BSP female*	ZV 25.61
	8	R 1" IG *1 BSP female*	ZV 25.81
Vereinfachte Ausführung ohne Drehgelenk *Simplified type without swivel*	Mit Festanschluss aus Alu *with fixed hose inlet of aluminium*		ZV 25 ... F
Spezial-Typen: *Special types:*	Leerschlauch-Ausführung *without check valve for dry hose delivery*		ZV 25 ... L
	ohne Aufhalteraste und Rastenstecker *without lever latch, latch pin (dead man's handle)*		ZV 25 ... D
	Mit stärkerer Schließfeder EF 362.6 bis 5 bar *with stronger valve spring EF 362.6 up to 5 bar*		ZV 25 ... 5bar
Lösungsmittel-Ausführung nur mit festem Schlauchanschluss 'F'. Stahlteile aus rostfreiem VA-Stahl. Schalthebel blau rilsanisiert. Beständigkeit siehe Seite 536. *Special type for solvents: Steel parts replaced by stainless steel, blue coated lever. Chemical resistance see page 536.*	Dichtungen: Viton® *Seals: Viton® (FKM)*		ZV 25 ... Vi
	Dichtungen: Polyurethan *Seals: Polyurethane*		ZV 25 ... VD
	Dichtungen: EPDM *Seals: EPDM*		ZV 25 ... EP
Sonderausführung zur Flugzeug- und Hubschrauber-Betankung mit Feinsieb 160 my (ES 336.1) aus rostfreiem Stahl. Gewindetrennung R 1¼" und lösbares Auslaufrohr zur leichten Siebkontrolle. Mit Befestigungsloch im Bügel für GKG + EKG. Mit Rückschlagventil für Vollschlauchbetrieb und drehbarem Schlauchanschluss (Swivel). Totmann-Type ohne Rastenstecker. Werkstoffe wie Standard-Ausführung. Gewicht 1,3 kg. *Special type for aircraft and helicopter fuelling with strainer 100 mesh (ES 336.1) of stainless steel. Spout assembly with brass threading for easy strainer control. With hole in the guard to fasten GKG and EKG. With check valve for wet hose delivery and swivel hose inlet. Deadman lever type without hold open latch. Materials see standard type. Weight 1,3 kg.*	1 AF	R 1" AG *1" BSP male*	ZVF 25.1AF0
		R 1" IG *1" BSP female*	ZVF 25.1AF1
		1" NPT IG *1" NPT female*	ZVF 25.1AF5
		R 1" AG *1" BSP male*	ZVF 25.1AF0 **5bar**
		R 1" IG *1" BSP female*	ZVF 25.1AF1 **5bar**
		1" NPT IG *1" NPT female*	ZVF 25.1AF5 **5bar**
Motoröl-Ausführung mit VA Sieb ES 336 *'Oil'-type with stainl. steel strainer ES 336*	Mit Öl Sieb 650 my *with oil strainer 25 mesh*		ZVF 25 ... Oel
Auslaufrohr mit Jet A1 Formstück / *Spout with Jet A1 modification*			ER 339 JET
Gummikappengarnitur: NBR / Ms mit Knotenkette, S-Haken, Zugfeder für Rohr 30 / 31 mm OD *Dust cap assembly: NBR / brass for spout 30 / 31 mm OD*			GKG 25
Erdungskabelgarnitur: Schwere Krokodilklemme aus Messing mit Klinkenstecker. Kabel nicht rostend mit Plastik-Mantel. Länge 1200 mm *Ground cable assembly with solid brass clamp and bolt. Cable with plastic coating. Length 1200 mm*			EKG 1200
			EKG 2000
Schauglas SG 1" aus Alu beschichtet u. schlagzähem Kunststoffglas, mit Feinsieb 160 my (ES 239.1) aus Edelstahl (s. Seite 532). *Sight glass SG 1" of alu coated and impact-resistant synthec glass, with strainer 100 mesh (ES 239.1) of stainless steel (s. page 532).*			SG 1" 1 x 0 Al + ES 239.1

ELAFLEX

Hochleistungs-Zapfventile, nicht automatisch, Nennweite 25 (1") für Benzin, Diesel, Heizöl, Methmix, Petroleum, Öle, Avgas und Jet-A1 bis 140 Liter/Min. Betriebsdruck bis 3,5 bar, mit stärkerer Schließfeder EF 362.6 für Betriebsdruck bis 5 bar.

HIFLO-nozzle, manually operated. Size DN 25 (1"). For gasoline, diesel, fuel oil, methmix, petroleum, motor oils, Avgas and Jet fuel up to 140 ltr./min. Working pressure up to 3,5 bar (50 psi), with stronger spring EF 362.6 up to 5 bar.

ZV 25

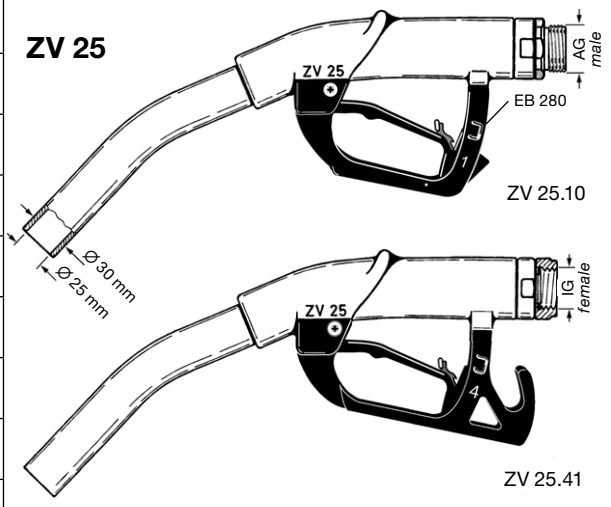

Abbildungen anderer Bügelformen umseitig

Other guards see overleaf

ZVF 25

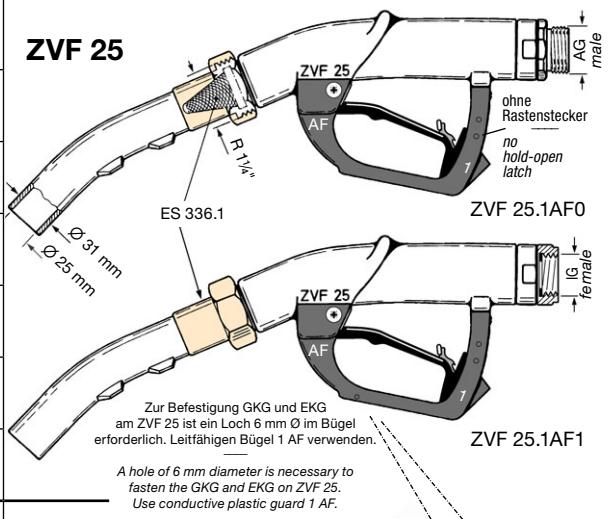

Zur Befestigung GKG und EKG am ZVF 25 ist ein Loch 6 mm Ø im Bügel erforderlich. Leitfähigen Bügel 1 AF verwenden.

A hole of 6 mm diameter is necessary to fasten the GKG and EKG on ZVF 25. Use conductive plastic guard 1 AF.

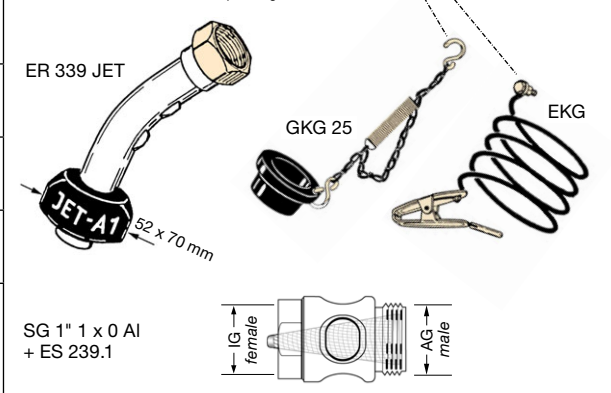

TECHNISCHE ÄNDERUNGEN VORBEHALTEN · NACHDRUCK UND KOPIEN NUR MIT UNSEREM EINVERSTÄNDNIS · Specifications subject to change without notice · Copyright ELAFLEX

Leistungsvergleich

von ELAFLEX-Zapfventilen
DN 19 bis DN 25
(mit Diesel gemessen)

Flow Chart

of ELAFLEX nozzles
DN 19 to DN 25
(with diesel)

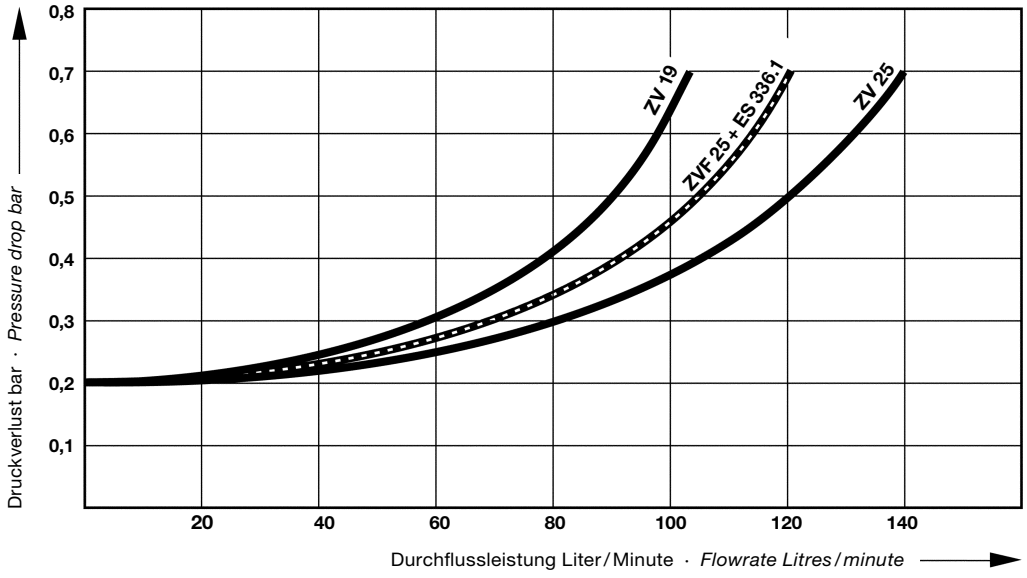

Ersatzteile ZV 25/ZVF 25

1) Zapfventil- und Swivel-Gehäuse werden **nicht** als Ersatzteil geliefert.
2) Standard-Dichtungen aus NBR und PU. Bestellnummern für Dichtungen aus EPDM, Viton® und PU siehe Ersatzteil-Preisliste.
3) Bestellnummern für Sonderteile aus nichtrostendem Stahl siehe Ersatzteil-Preisliste.
4) Zum Einkleben des Rohres Zweikomponentenkleber verwenden.
5) Zum Einschrauben des Schlauchanschlusses das Gewinde im Aluminiumgehäuse leicht einfetten.
6) Für Flugzeugbetankung: Spezialtypen EG 281.1 AF und EG 281.4 AF (leitfähig, mit Bohrung f. EKG/GKG).

Beständigkeit und chemischer Einsatzbereich siehe Beständigkeitsübersicht auf Seite 536.

Spare Parts ZV 25/ZVF 25

*1) Nozzle and swivel body are **not** delivered as spare parts.*
2) Standard seals of NBR and PU. Spare part numbers for seals of EPDM (EPT), Viton® (FKM) and Polyurethane see spare parts price list.
3) Spare part numbers for stainless steel parts see spare parts price list.
4) To fix the spout use two components adhesive.
5) Before screwing the hose inlet into the nozzle please grease the thread of aluminium body.
6) For aircraft refuelling: special types EG 281.1 AF and EG 281.4 AF (electrically conductive, with hole for EKG/GKG).

Chemical resistance a. operating limits see chemical resistance chart page 536.

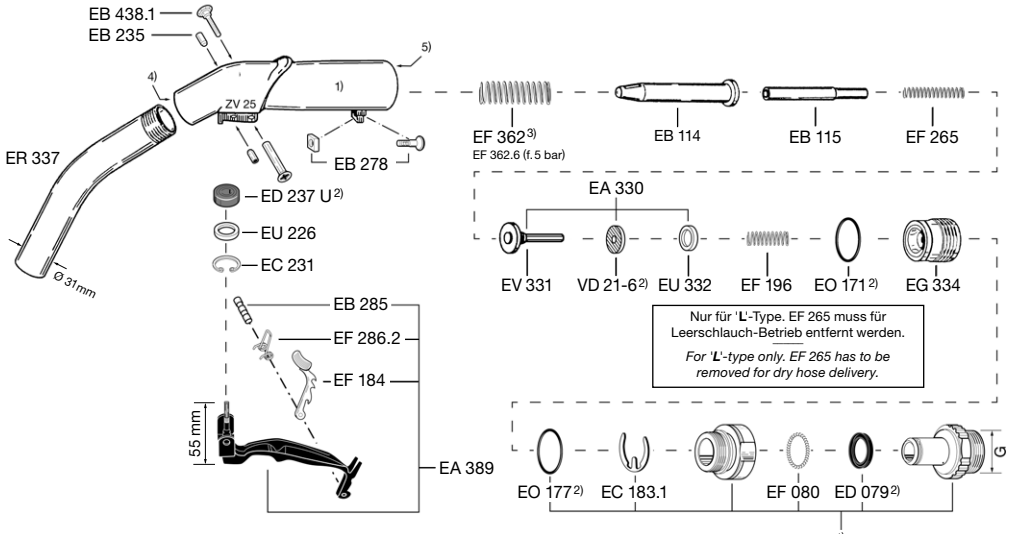

Drehgelenk *swivel hose inlet*		
G =	R 1" AG *1" BSP male*	EA 075
	R 1" IG *1" BSP female*	EA 075.1
	¾" NPT IG *¾" NPT female*	EA 075.3
	R ¾"IG *¾" BSP female*	EA 075.4
	1" NPT IG *1" NPT female*	EA 075.5
	R ¾" AG *¾" BSP male*	EA 075.7

Festanschluss *fixed hose inlet*		
G =	R 1" AG *1" BSP male*	EG 173
	R 1" IG *1" BSP female*	EG 173.1
	1" NPT IG *1" NPT female*	EG 173.5

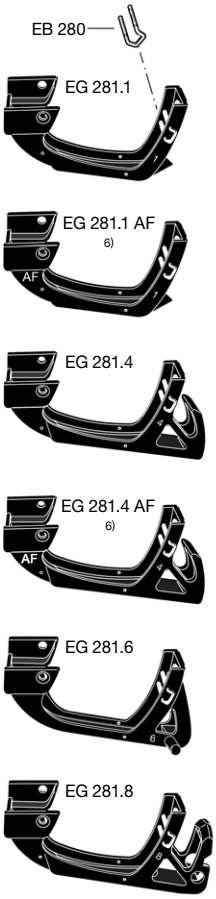

Ersatzteile für ZVF 25 (Flugzeugbetankung)
Spare parts for ZVF 25 *(Aircraft Refuelling)*

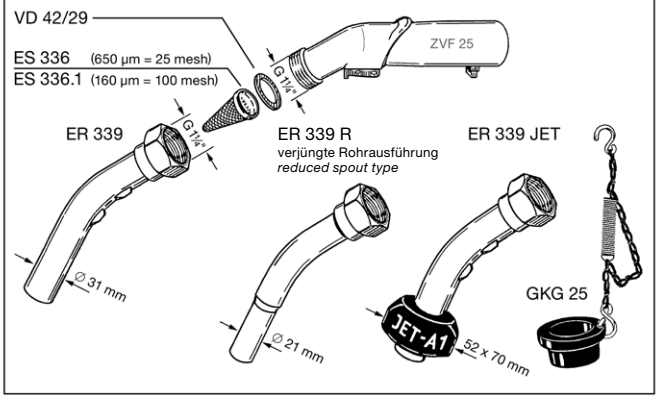

GE-WICHT *Weight Approx.* ≈ kg	AUSFÜHRUNG WERKSTOFFE · GEWICHT *Construction Details Materials* *Specification*	SCHLAUCH-ANSCHLUSS *Hose Inlet Thread Type + Size* G	BESTELL-NUMMER *Part Number* Type
2,8	Vollschlauch-Ausführung mit Rückschlagventil (nicht zum Rücksaugen geeignet). Totmann-Schalthebel mit Unterstützungsrasten. Mit drehbarem Schlauchanschluss. Mit Schnellkupplung zur leichten Siebkontrolle. Gehäuse aus Alu. Innenteile Nirostahl/Delrin. Anschlussteile Rotguss/Messing. Dichtungen NBR/PU. Schauglas unzerbrechlich (nicht für Alkohole). *Wet hose type with check valve (not suitable for defuelling). 'Deadman' lever with 3 notches for assistance. With swivel hose inlet and quick disconnect coupling for easy screen control. Body of aluminium. Inner parts stainless steel and acetal resin. Swivel and coupling brass. Seals NBR and polyurethane. Integral sight glass, not suitable for alcohols.*	R 1½" AG *1½" BSP male*	ZVF 40.1
2,9		R 1½" IG *1½" BSP female*	ZVF 40.3
2,9		1½" NPT IG *1½" NPT female*	ZVF 40.5
2,9		R 2" AG *2" BSP male*	ZVF 40.2
3,0		R 2" IG *2" BSP female*	ZVF 40.4
–	Ohne Rückschlagventil, rücksaugfähig *Without check valve, suitable f. defuelling*	Leerschlauchausf. *Dry hose delivery*	ZVF 40...L
–	Einfachausführung ohne Drehgelenk *Simplified type without swivel hose inlet*	mit Festanschluss *with fixed hose inlet*	ZVF 40...F
–	Sonderausführung ohne Drehgelenk, Messingteile verzinnt n. JIG Guidelines *Special type without swivel, parts of brass tin plated acc. JIG Guidelines*		ZVF 40...Sn
0,9	Zapfrohr-Garnitur mit Rotguss-Kupplung Feinsieb 160 my (ES 418) aus VA-Stahl. Rohr Alu. Regenschirm aus NBR. *Spout assembly with brass quick disconnect coupling for easy screen control. 100 mesh screen (ES 418) of stainless steel. Spout aluminium. Umbrella of NBR.*	ID 32 OD 38 f. 250 Lit./Min	ZRS 32
0,9		ID 38 OD 44 f. 400 Lit./Min	ZRS 38
1,0	ZRS 38 JET-A1 Ausführung gem. SAE AS 1852 *ZRS 38 for JET-A1 acc. SAE AS 1852*	f. 400 Lit./Min	ZRS 38-J
0,1	Gummikappen-Garnitur aus NBR mit Knotenkette, S-Haken, Zugfeder aus Ms. *Dust cap assembly. Cap NBR, chain and spring brass and bronze.*	für Rohr *for spout* ZRS 32	GKG 32
0,1		für Rohr *for spout* ZRS 38	GKG 38
0,1		für Rohr *for spout* ZRS 38-J	GKG 38-J
0,15	Erdungskabel-Garnitur. Schwere Krokodilklemme aus Pressmessing mit Klinkenstecker Kabel nichtrostend mit Plastik-Mantel. *Ground cable assembly with solid heavy brass clamp and bolt. Wire non-corrosive with plastic coating.*	Länge *length* 1200 mm	EKG 1200
0,2		Länge *length* 2000 mm	EKG 2000
1,2	Rücksauge-Garnitur, elektr. leitendes Flexrohr 32mm ID und Regenschirm aus NBR. Kupplung Rotguss. Saugsieb 600 my (EK 367) *Defuelling assembly. Conductive rubber spout and umbrella of NBR. Coupling brass. Strainer 25 mesh (EK 367).*	Länge *length* L = 600 mm	SRG 32-600 *)
1,5		Länge *length* L = **) 1200 mm	SRG 32-1200 *)
2,7	ZVF 40 in vereinfachter Ausführung mit eingeschraubtem Zapfrohr, ohne Schnellkuppung und ohne Regenschirm Das Feinsieb 160 my (ES 418) wird mit einer Messingverschraubung montiert, die zur Siebkontrolle gelöst werden kann. Das Zapfrohr 38 ID kann auch in der Ausführung für JET-A1 geliefert werden. GKG und EKG zusätzlich auf Wunsch. Die übrige Ausführung und Werkstoffe wie oben unter Vollschlauch-Ausführung beschrieben. *Simplified type with screwed in spout, without quick disconnect coupling and umbrella. The screen 100 mesh (ES 418) is mounted with a brass adapter which can be replaced for screen control. Spout 38 ID also available with JET-A1 modification. All other parts and materials as described above for the wet hose type.*	R 1½" AG *1½" BSP male*	ZVFS 432.1
2,7		R 1½" IG *1½" BSP female*	ZVFS 432.3
2,7		1½" NPT IG *1½" NPT female*	(ZVFS 432.5)
2,8		R 1½" IG *1½" BSP female*	ZVFS 438.3
2,8		1½" NPT IG *1½" NPT female*	(ZVFS 438.5)
2,8		R 2" AG *2" BSP male*	ZVFS 438.2

Flugzeug-Zapfventil, nicht automatisch, zur Oberflügelbetankung für Flugbenzin und Düsentreibstoffe bis zu 400 Liter/Minute. Nennweite DN 40. Nenndruck PN 10.

Manual aviation fuelling nozzle for overwing service. For Avgas and jet fuel. Flowrate up to 400 ltr./min. (85 IGM). Size DN 40 (1½"). Working pressure PN 10 (140 psi).

ZVF 40

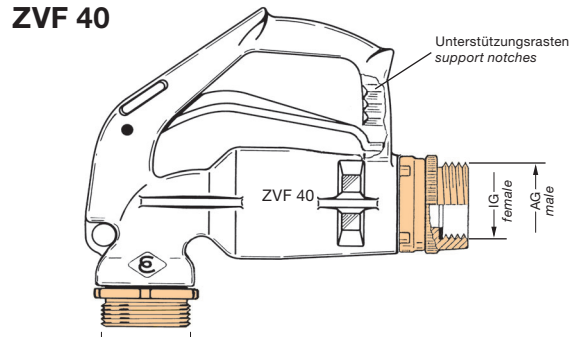

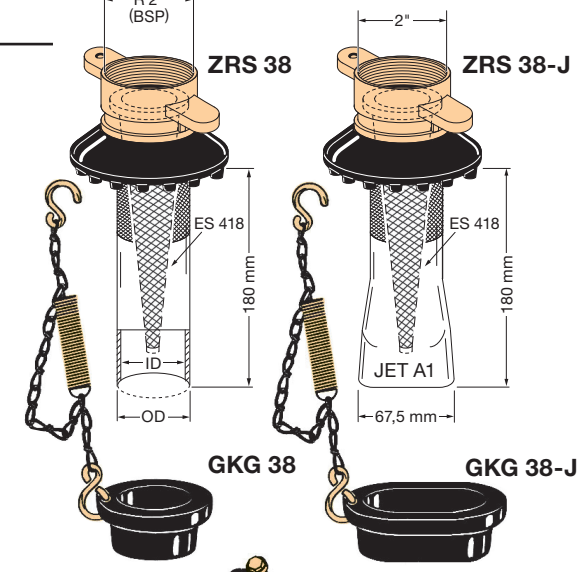

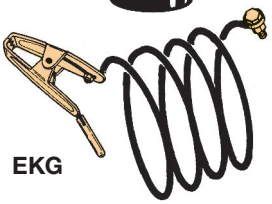

EKG

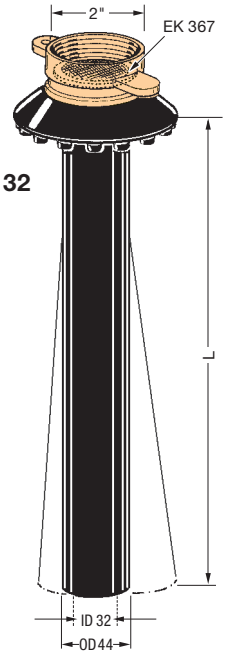

SRG 32

*) SRG 32 nur mit ZVF 40...L rücksaugfähig
SRG 32 only with ZVF 40...L suitable f. defuelling

ZVF-S

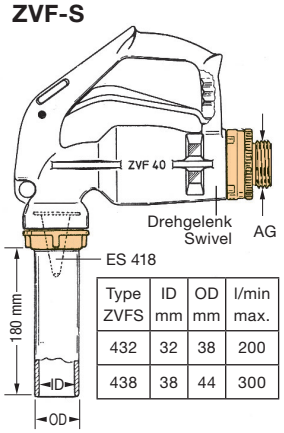

Type ZVFS	ID mm	OD mm	l/min max.
432	32	38	200
438	38	44	300

**) Andere Längen auf Wunsch
other lengths on request

TECHNISCHE ÄNDERUNGEN VORBEHALTEN · NACHDRUCK UND KOPIEN NUR MIT UNSEREM EINVERSTÄNDNIS · *Specifications subject to change without notice · Copyright ELAFLEX*

1986
Revision 9.2013

Bitte nutzen Sie den Produktkonfigurator für Zapfventile:
http://zapfventilkonfigurator.elaflex.de

Please use the configurator for nozzles:
http://nozzleconfigurator.elaflex.de

Flugzeug-Zapfventil ZVF 40

AVIATION FUEL NOZZLE ZVF 40

Leistungsvergleich

von ELAFLEX-Zapfventilen zur Flugzeugbetankung (mit Diesel gemessen)

Flow Chart

of ELAFLEX aviation fuelling hoses (with diesel)

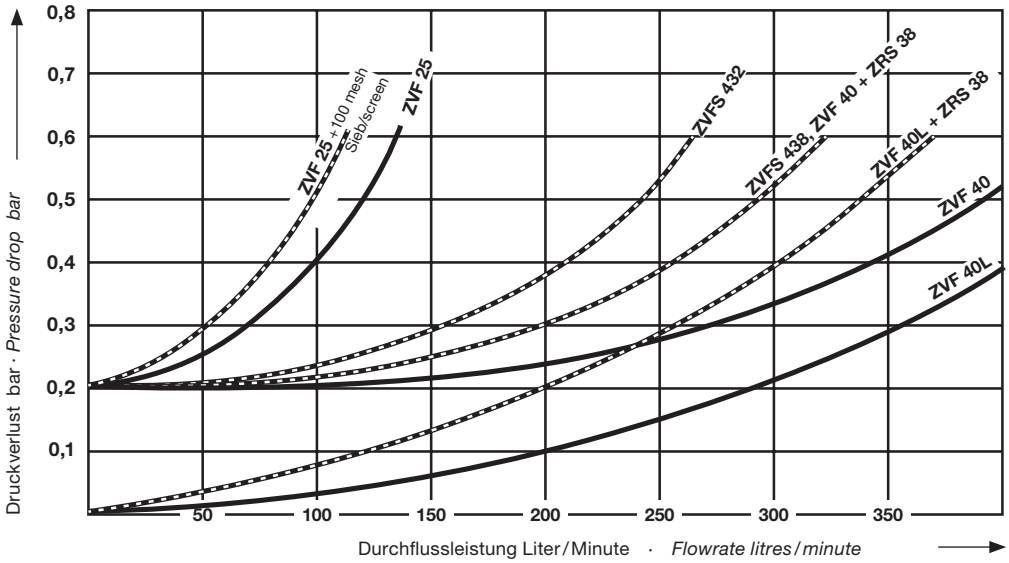

Ersatzteile ZVF 40

1) Das Gehäuse wird **nicht** als Ersatzteil geliefert.
2) Mit dem Schraubdorn EW 6 wird die Montage und Demontage des Sprengringes EC 408 erleichtert.
3) Die Ringmutter EM 551 läßt sich mit Zange EW-J21 leichter anziehen, wenn man den Kolben EV 402 mit einem Schraubendreher in der oberen Ausnehmung gegenhält.
4) Beim Einsetzen von EB 401 muß der Faltenbalg EK 415 mit seinem Dichtbund rundherum in die Nut im Ventilgehäuse einrasten.
5) Zum Einschrauben von Auslaufrohr und Schlauchanschluß das Gewinde im Aluminiumgehäuse mit EW-Retinax HD2 einfetten.
6) ZVF 40 ... Sn: Sonderausführung ohne Drehgelenk, Messingteile verzinnt nach JIG Guidelines.

Spare Parts ZVF 40

*1) The nozzle body is **not** delivered as spare part.*
2) For easier assembling of circlip EC 408 eliminate spring tension by inserting screw spanner EW 6.
3) For easier assembling of ring nut EM 551 fix top of piston EV 402 with screw driver.
4) At insertion of EB 401 ensure that bellow EK 415 is efficiently locked in the groove of the valve body.
5) Before screwing the spout and the swivel into the nozzle please slightly grease the thread of the alu body with EW-Retinax HD2.
6) ZVF 40 ... Sn: Special type without swivel, parts of brass tin plated acc. JIG Guidelines.

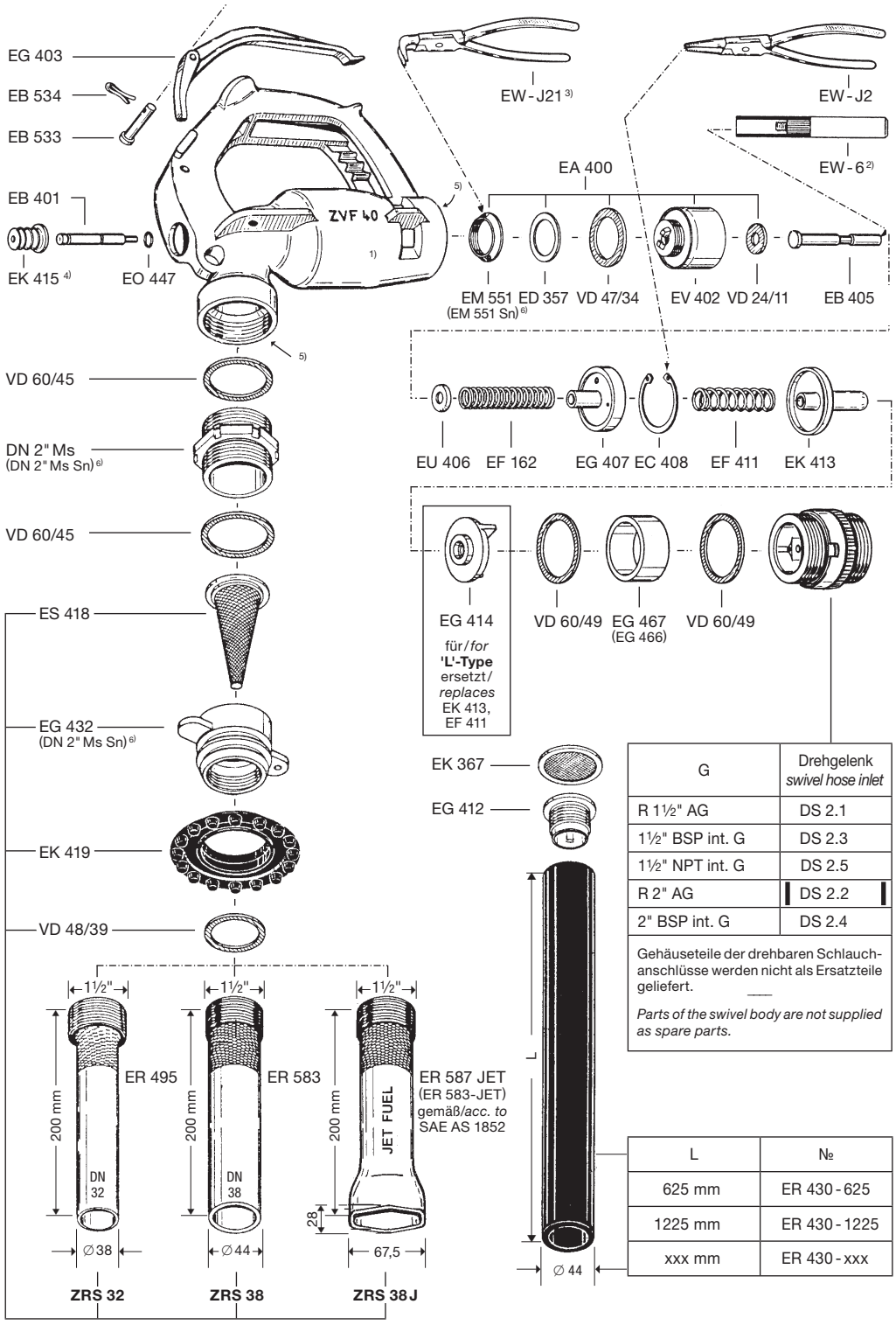

G	Drehgelenk *swivel hose inlet*
R 1½" AG	DS 2.1
1½" BSP int. G	DS 2.3
1½" NPT int. G	DS 2.5
R 2" AG	DS 2.2
2" BSP int. G	DS 2.4

Gehäuseteile der drehbaren Schlauchanschlüsse werden nicht als Ersatzteile geliefert.

Parts of the swivel body are not supplied as spare parts.

L	№
625 mm	ER 430 - 625
1225 mm	ER 430 - 1225
xxx mm	ER 430 - xxx

GRUPPE 5 *Section*	GE-WICHT *Weight Approx.* ≈ kg	AUSFÜHRUNG WERKSTOFFE *Construction Details Materials* *Specification*	SCHLAUCH-ANSCHLUSS *Hose Inlet Thread Type + Size* G	BESTELL-NUMMER *Part Number* Type
	2,5	Vollschlauch-Ausführung mit Rückschlagventil. Gehäuse Aluminium, Innenteile Edelstahl, PEEK und Delrin. Schalthebel, LeverAssist® (3-Stufen-Aufhaltehilfe) und Bügel aus glasfaserverstärktem PA, Leichtgang-Drehgelenk aus beschichtetem Aluminium, Protektoren aus TPU rot oder schwarz, Dichtungen PU / NBR. Vollständig buntmetallfrei. Mit konischem Feinsieb 160 my aus Edelstahl / PA. **Zapfrohr-Verbindung durch Schraubgewinde (SIC).** Zapfrohre sind separat zu bestellen. Entspricht den Anforderungen der JIG.	R 1½" AG *1½" BSP male*	ZVF 50 JET.1 SIC ZVF 50 AVGAS.1 SIC
	2,5	*Wet hose type with check valve. Body of aluminium, inner parts stainless steel, PEEK and acetal resin. Lever, LeverAssist® (3-speed lever aid) and guard of reinforced polyamide, easy rotating swivel of coated aluminium, protectors of TPU red or black, seals polyurethane and NBR. Completely free of non-ferrous metals. With conical 100 mesh strainer of stainless steel.* ***Screw-In-Connection (SIC) for spouts.*** *Spouts to be ordered separately. In alignment with the requirements of the JIG document.*	R 2" AG *2" BSP male*	ZVF 50 JET.2 SIC ZVF 50 AVGAS.2 SIC
	2,5		R 1½" IG *1½" BSP female*	ZVF 50 JET.3 SIC ZVF 50 AVGAS.3 SIC
	2,4		R 2" IG *2" BSP female*	ZVF 50 JET.4 SIC ZVF 50 AVGAS.4 SIC
	2,5		1½" NPT IG *1½" NPT female*	ZVF 50 JET.5 SIC ZVF 50 AVGAS.5 SIC
	2,4		2" NPT IG *2" NPT female*	ZVF 50 JET.7 SIC ZVF 50 AVGAS.7 SIC
		Zusatz-Bestellnummern · *Additional Type Numbers*		
	–	Drehgelenk mit Spezialdichtungen, für Einsatz in kalten Regionen bis -40°C. *Swivel with special seals, for use with low temperatures down to -40°C.*	Option	... LT
	–	Leerschlauchausführung ohne Rückschlagventil – Rücksaugen möglich. *Without check valve, suitable for defuelling or gravity flow (dry hose delivery).*	Option	... L
	–	Mit integriertem Schauglas im Gehäuse. *With integrated sight glass in nozzle body.*	Option	... SG
	0,16	Aluminium Zapfrohr, Schraubverbindung (SIC) *Aluminium spout, Screw-In-Connection (SIC)*	ID 32 OD 38 f. 250 Ltr. / Min.	ER 495
	0,24		ID 38 OD 44 f. 400 Ltr. / Min.	ER 583
	0,28		JET A1 gem. / *acc. SAE AS 1852* f. 400 Ltr. / Min.	ER 587 JET
	0,70	Rücksaugerohr, Schraubverbindung (SIC). Elektrisch leitendes Flexrohr 32 mm ID aus NBR, mit Saugsieb 600 my (EK 367). Andere Längen möglich. Nur für ZVF 50 in Leerschlauchausführung 'L'. *Defuelling spout with Screw-In-Connection (SIC). Conductive NBR rubber spout, flat strainer 25 mesh (EK 367). Other lengths possible. Only for ZVF 50 ... 'L'.*	Länge *length* 600 mm	SRG 32-600 ZVF 50
	1,00		Länge *length* 1200 mm	SRG 32-1200 ZVF 50
	0,10	Gummikappen-Garnitur aus NBR mit Knotenkette, S-Haken, Zugfeder aus Messing. *Dust cap assembly. Cap NBR, chain and spring brass and bronze.*	für *for* ER 495	GKG 32
	0,10		für *for* ER 583	GKG 38
	0,10		für *for* ER 587 JET	GKG 38-J
	0,15	Erdungskabel-Garnitur. Schwere Krokodilklemme aus Pressmessing mit Klinkenstecker. Kabel nichtrostend mit Kunststoffmantel. *Ground cable assembly with solid heavy brass clamp and bolt. Wire non-corrosive with plastic coating.*	Länge *length* 1200 mm	EKG 1200
	0,20		Länge *length* 2000 mm	EKG 2000

ELAFLEX

Flugzeug-Zapfventil, nicht automatisch, zur Oberflügelbetankung mit JET- und AVGAS-Flugtreibstoffen bis zu 400 Ltr. / Minute. Nennweite DN 50. Nenndruck PN 10. Temperaturbereich -25° bis +55°C, LT-Version bis -40°C. **Mit Schraubverbindung für Zapfrohre.**

Manual aviation fuelling nozzle for overwing service. For AVGAS and JET fuels. Flowrate up to 400 ltr. / min. (85 IGM). Size DN 50. W. P. PN 10 (140 psi). Temperature range -25°C up to +55°C, LT-Version down to -40°C. ***With Screw-In-Connection for spouts.***

ZVF 50 JET.4 SIC

ZVF 50

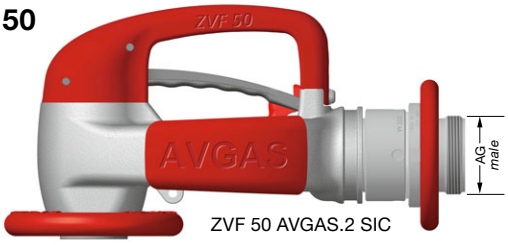

ZVF 50 AVGAS.2 SIC

Schauglas
Sight Glass

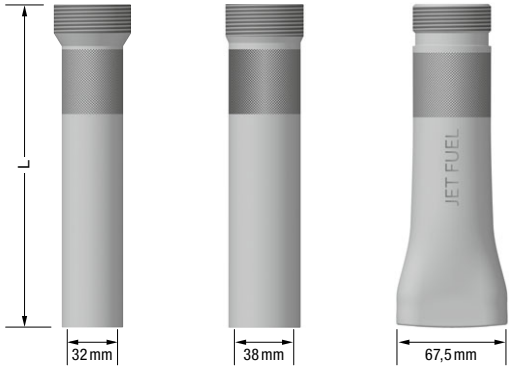

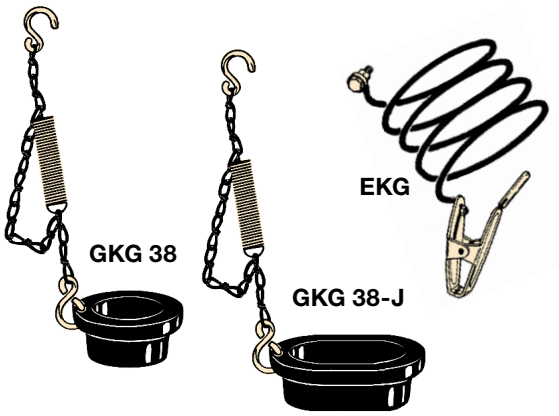

TECHNISCHE ÄNDERUNGEN VORBEHALTEN · NACHDRUCK UND KOPIEN NUR MIT UNSEREM EINVERSTÄNDNIS · *Specifications subject to change without notice · Copyright ELAFLEX*

Produktkonfigurator für Zapfventile:
http://zapfventilkonfigurator.elaflex.de

Product configurator for nozzles:
http://nozzleconfigurator.elaflex.de

Flugzeug-Zapfventil ZVF 50 SIC
mit Schraubverbindung für Zapfrohre

Aviation Fuel Nozzle ZVF 50 SIC
with Screw-In-Connection for spouts

Leistungsvergleich

ZVF 50

Flow Chart

ZVF 50

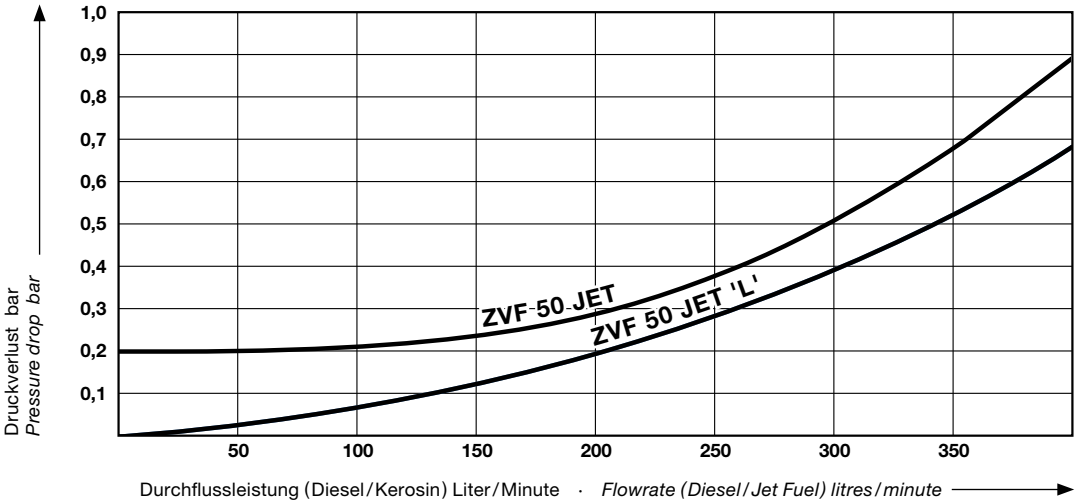

Bestellnummern-Aufbau

Order Number Breakdown

Beispiel / *Example*:
ZVF 50 JET. 4 PTL SG ER 587 JET PTL

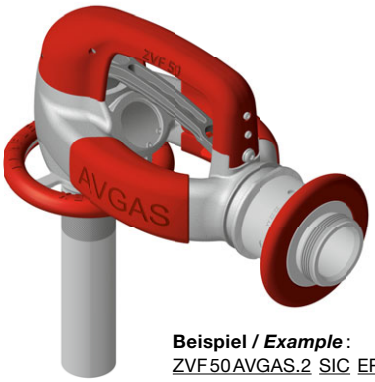

Beispiel / *Example*:
ZVF 50 AVGAS.2 SIC ER 495

Ausführung ***Body***	**Schlauch-Anschluss** ***Hose Inlet***	**Auslaufrohr-Anschluss** ***Spout Connection***	**Sonder-ausführung** ***Special Type***	**L-Type** ***L-Type***	**Schauglas** ***Sight Glass***	**Auslaufrohr** ***Spout***	**Gummi-Kappen-Garnitur** ***Dust Cap Assembly***	**Erdungs-Kabel-Garnitur** ***Ground Cable Assembly***
ZVF 50 JET	R 1½" AG *1½" BSP male* = .1	Schraub-gewinde *Screw-In-Connection* = SIC	Ohne *None* = [-]	Standard = [-]	Ohne *None* = [-]	DN 32 für/*for* SIC = ER 495	Ohne *None* = [-]	Ohne *None* = [-]
ZVF 50 AVGAS	R 2" AG *2" BSP male* = .2		Low Temperature Type (Drehgelenk mit LT-Dichtung) *Low Temperature Type (swivel with LT seal)* = LT		Mit *With* = SG	DN 32 für/*for* PTL = ER 495 PTL	GKG 32 = GKG 32	EKG 1200 = EKG 1200
	R 1½" IG *1½" BSP female* = .3	Push-Twist-Lock = PTL		L-Type auch für Rücksaugung geeignet *L-Type also suitable for defuelling* = L		DN 38 für/*for* SIC = ER 583	GKG 38 = GKG 38	EKG 2000 = EKG 2000
	R 2" IG *2" BSP female* = .4					DN 38 für/*for* PTL = ER 583 PTL	GKG 38-J = GKG 38-J	
	1½" NPT IG *1½" NPT female* = .5					JET, OD 67,5 für/*for* SIC = ER 587 JET		
	2" NPT IG *2" NPT female* = .7					JET, OD 67,5 für/*for* PTL = ER 587 JET PTL		
						Flexrohrgarnitur L 600 *Flex spout assembly L 600* = SRG 600 ZVF 50		
						Flexrohrgarnitur L 1200 *Flex spout assembly L 1200* = SRG 1200 ZVF 50		
						ohne Auslaufrohr *without spout* = [-]		

[-] keine Nennung in Bestellbezeichung
left blank in order number

GRUPPE 5 *Section*	GE-WICHT *Weight Approx.* ≈ kg	AUSFÜHRUNG WERKSTOFFE *Construction Details Materials* *Specification*	SCHLAUCH-ANSCHLUSS *Hose Inlet Thread Type + Size* G	BESTELL-NUMMER *Part Number* Type
	2,6	Vollschlauch-Ausführung mit Rückschlagventil. Gehäuse Aluminium, Innenteile Edelstahl, PEEK und Delrin. Schalthebel, LeverAssist® (3-Stufen-Aufhaltehilfe) und Bügel aus glasfaserverstärktem PA, Leichtgang-Drehgelenk aus beschichtetem Aluminium, Protektoren aus TPU rot oder schwarz, Dichtungen PU / NBR. Vollständig buntmetallfrei. Mit konischem Feinsieb 160 my aus Edelstahl / PA. **Zapfrohr-Verbindung durch Schnell-Steckverbindung (PTL).** Zapfrohre sind separat zu bestellen. Entspricht den Anforderungen der JIG. — *Wet hose type with check valve. Body of aluminium, inner parts stainless steel, PEEK and acetal resin. Lever, LeverAssist® (3-speed lever aid) and guard of reinforced polyamide, easy rotating swivel of coated aluminium, protectors of TPU red or black, seals polyurethane and NBR. Completely free of non-ferrous metals. With conical 100 mesh strainer of stainless steel.* ***Push-Twist-Lock-Connection (PTL) for spouts.*** *Spouts to be ordered separately. In alignment with the requirements of the JIG document.*	R 1½" AG *1½" BSP male*	ZVF 50 JET.1 PTL ZVF 50 AVGAS.1 PTL
	2,6		R 2" AG *2" BSP male*	ZVF 50 JET.2 PTL ZVF 50 AVGAS.2 PTL
	2,6		R 1½" IG *1½" BSP female*	ZVF 50 JET.3 PTL ZVF 50 AVGAS.3 PTL
	2,5		R 2" IG *2" BSP female*	ZVF 50 JET.4 PTL ZVF 50 AVGAS.4 PTL
	2,6		1½" NPT IG *1½" NPT female*	ZVF 50 JET.5 PTL ZVF 50 AVGAS.5 PTL
	2,5		2" NPT IG *2" NPT female*	ZVF 50 JET.7 PTL ZVF 50 AVGAS.7 PTL
	Zusatz-Bestellnummern · *Additional Type Numbers*			
	–	Drehgelenk mit Spezialdichtungen, für Einsatz in kalten Regionen bis -40°C. — *Swivel with special seals, for use with low temperatures down to -40°C.*	Option	... LT
	–	Leerschlauchausführung ohne Rückschlagventil – Rücksaugen möglich. — *Without check valve, suitable for defuelling or gravity flow (dry hose delivery).*	Option	... L
	–	Mit integriertem Schauglas im Gehäuse. — *With integrated sight glass in nozzle body.*	Option	... SG
	0,36	Aluminium Zapfrohr, Schnellsteckverbindung (PTL) — *Aluminium spout, Push-Twist-Lock Connection (PTL)*	ID 32 OD 38 f. 250 Ltr. / Min.	ER 495 PTL
	0,44		ID 38 OD 44 f. 400 Ltr. / Min.	ER 583 PTL
	0,48		JET A1 gem. / *acc. SAE AS 1852* f. 400 Ltr. / Min.	ER 587 JET PTL
	0,70	Rücksaugerohr, Schraubverbindung (SIC). Elektrisch leitendes Flexrohr 32 mm ID aus NBR, mit Saugsieb 600 my (EK 367). Andere Längen möglich. Nur für ZVF 50 in Leerschlauchausführung 'L'. — *Defuelling spout with Screw-In-Connection (SIC). Conductive NBR rubber spout, flat strainer 25 mesh (EK 367). Other lengths possible. Only for ZVF 50 ... 'L'.*	Länge *length* 600 mm	SRG 32-600 ZVF 50
	1,00		Länge *length* 1200 mm	SRG 32-1200 ZVF 50
	0,10	Gummikappen-Garnitur aus NBR mit Knotenkette, S-Haken, Zugfeder aus Messing. — *Dust cap assembly. Cap NBR, chain and spring brass and bronze.*	für *for* ER 495 PTL	GKG 32
	0,10		für *for* ER 583 PTL	GKG 38
	0,10		für *for* ER 587 JET PTL	GKG 38-J
	0,15	Erdungskabel-Garnitur. Schwere Krokodilklemme aus Pressmessing mit Klinkenstecker. Kabel nichtrostend mit Kunststoffmantel. — *Ground cable assembly with solid heavy brass clamp and bolt. Wire non-corrosive with plastic coating.*	Länge *length* 1200 mm	EKG 1200
	0,20		Länge *length* 2000 mm	EKG 2000

ELAFLEX

Flugzeug-Zapfventil, nicht automatisch, zur Oberflügelbetankung mit JET- und AVGAS-Flugtreibstoffen bis zu 400 Ltr. / Minute. Nennweite DN 50. Nenndruck PN 10. Temperatur -25°C bis +55°C, LT-Version bis -40°C. **Mit Steckverbindung für Zapfrohre**.

Manual aviation fuelling nozzle for overwing service. For AVGAS and JET fuels. Flowrate up to 400 ltr. / min. (85 IGM). Size DN 50. W. P. PN 10 (140 psi). Temperature range -25°C up to +55°C, LT-Version down to -40°C. ***With Push-Twist-Lock spout connection.***

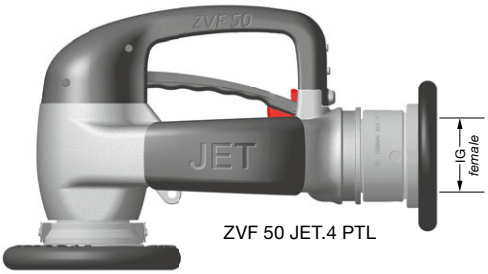

ZVF 50 JET.4 PTL

ZVF 50

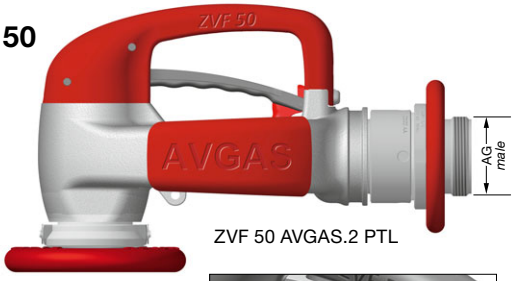

ZVF 50 AVGAS.2 PTL

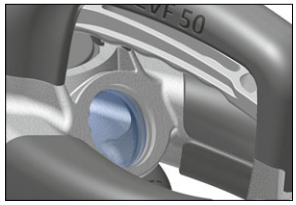
Schauglas
Sight Glass

ER 495 PTL ER 583 PTL ER 587 JET PTL

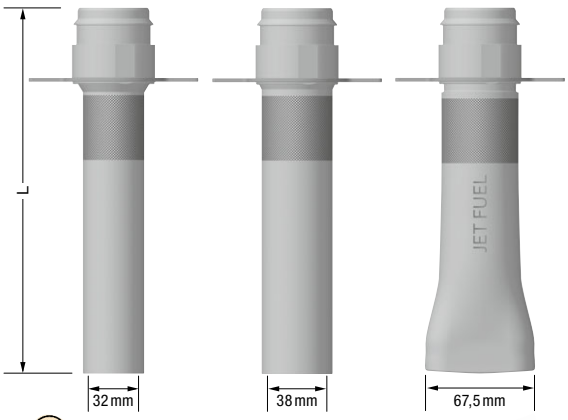

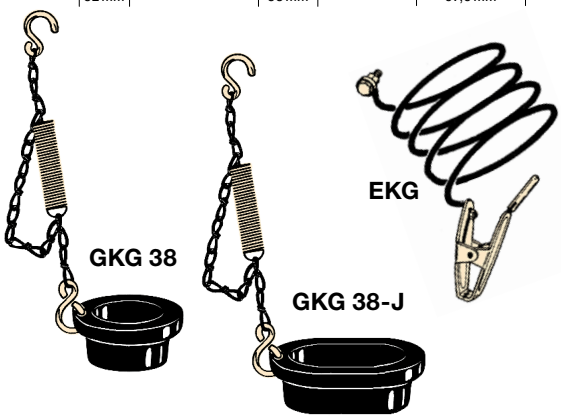

Produktkonfigurator für Zapfventile:
http://zapfventilkonfigurator.elaflex.de

Product configurator for nozzles:
http://nozzleconfigurator.elaflex.de

Flugzeug-Zapfventil ZVF 50 PTL
mit Steckverbindung für Zapfrohre

Aviation Fuel Nozzle ZVF 50 PTL
with Push-Twist-Lock connection for spouts

TECHNISCHE ÄNDERUNGEN VORBEHALTEN · NACHDRUCK UND KOPIEN NUR MIT UNSEREM EINVERSTÄNDNIS · *Specifications subject to change without notice · Copyright ELAFLEX*

Ersatzteile ZVF 50 · *Spare Parts ZVF 50*

1) Gehäuse nicht als Ersatzteil lieferbar
2) Option zu EG 944:
   Schauglas mit Stützscheibe
3) 'L'-Type (Leerschlauch-Version)
   ohne EK 413 und EF 411

1) Body not available as spare part
2) Option to EG 944:
sight glass with washer
3) 'L'-Type (dry hose version)
without EK 413 and EF 411

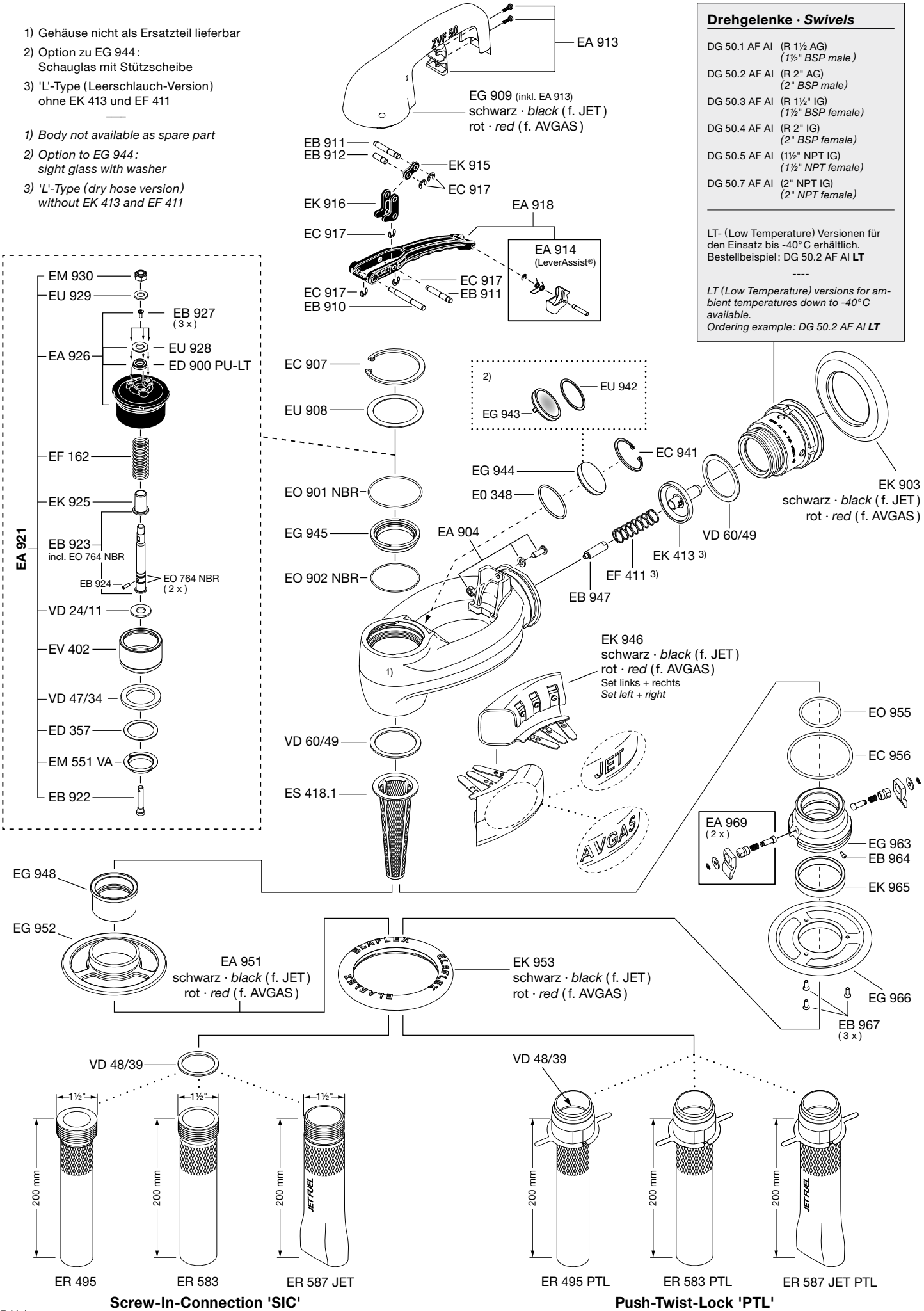

Drehgelenke · *Swivels*

DG 50.1 AF AI	(R 1½ AG) *(1½" BSP male)*
DG 50.2 AF AI	(R 2" AG) *(2" BSP male)*
DG 50.3 AF AI	(R 1½" IG) *(1½" BSP female)*
DG 50.4 AF AI	(R 2" IG) *(2" BSP female)*
DG 50.5 AF AI	(1½" NPT IG) *(1½" NPT female)*
DG 50.7 AF AI	(2" NPT IG) *(2" NPT female)*

LT- (Low Temperature) Versionen für den Einsatz bis -40°C erhältlich.
Bestellbeispiel: DG 50.2 AF AI **LT**

LT (Low Temperature) versions for ambient temperatures down to -40°C available.
*Ordering example: DG 50.2 AF AI **LT***

Screw-In-Connection 'SIC' **Push-Twist-Lock 'PTL'**

TECHNISCHE ÄNDERUNGEN VORBEHALTEN · NACHDRUCK UND KOPIEN NUR MIT UNSEREM EINVERSTÄNDNIS · *Specifications subject to change without notice · Copyright ELAFLEX*

Hochleistungs-Zapfventile mit festem Rohr, nichtautomatisch für Diesel, Heizöl EL, Gasöl, Petroleum. Nenndruck bis 10 bar.

High performance manual operated dispensing nozzles with fixed spout for Diesel, fuel, oils, petroleum. PN up to 10 bar.

STANDARD-AUSFÜHRUNG

Mit Rückschlagventil für Vollschlauchbetrieb, 3 - Stufen - Aufhalteraste zur Einhandbedienung, Schnellschlusssystem mit automat. Druckschlagdämpfung (braucht nicht einjustiert zu werden).

Mit unzerbrechlichem Kunststoff-Schauglas (nicht geeignet für Vergaserkraftstoffe und alkoholhaltige Medien). Gehäuse, Rohr Alu, Innenteile aus Edelstahl rostfrei u. Delrin, Schlauchanschluss DS aus Messing, Faltenbalg und Flachdichtungen aus Polyurethan, O-Ring aus NBR.

—

STANDARD SPECIFICATION

With check valve f. wet hose delivery, 3-position latch, unbreakable sight glass of polysulfon (not suitable for petrol and alcoholic fluids), dual poppet design. Dash pot for slow, shockless closure.

Body and spout: aluminum, inner parts: stainless steel and acetal resin, hose inlet DS: brass, seals: nitrile and polyurethane.

ZV 400

Rohr *Spout* DN 32

250 Lit./min. (15 m³/h)

ID = 32 OD = 38 (1 1/4")			
2,8	drehbar *swivel*	R 1 1/2" AG *1 1/2" BSP male*	ZV 432.1
2,5	fest *fixed*	R 1 1/2" AG *1 1/2" BSP male*	ZV 432.1 F
2,6	drehbar *swivel*	R 1 1/2" IG *1 1/2" BSP fem.*	ZV 432.3
2,4	fest *fixed*	R 1 1/2" IG *1 1/2" BSP fem.*	ZV 432.3 F

ZV 400

Rohr *Spout* DN 38

400 Lit./min. (24 m³/h)

ID = 38 OD = 44 (1 1/2")			
2,8	drehbar *swivel*	R 1 1/2" AG *1 1/2" BSP male*	ZV 438.1
2,5	fest *fixed*	R 1 1/2" AG *1 1/2" BSP male*	ZV 438.1 F
2,6	drehbar *swivel*	R 1 1/2" IG *1 1/2" BSP fem.*	ZV 438.3
2,4	fest *fixed*	R 1 1/2" IG *1 1/2" BSP fem.*	ZV 438.3 F
2,8	drehbar *swivel*	R 2" AG *2" BSP male*	ZV 438.2
2,5	fest *fixed*	R 2" AG *2" BSP male*	ZV 438.2 F

ZV 500

Rohr *Spout* DN 50

650 Lit./min. (39 m³/h)

ID = 50 OD = 56 (2")			
3,0	drehbar *swivel*	R 2" AG *2" BSP male*	ZV 550.2
2,7	fest *fixed*	R 2" AG *2" BSP male*	ZV 550.2 F
2,7	fest *fixed*	R 2" IG *2" BSP female*	ZV 550.4 F

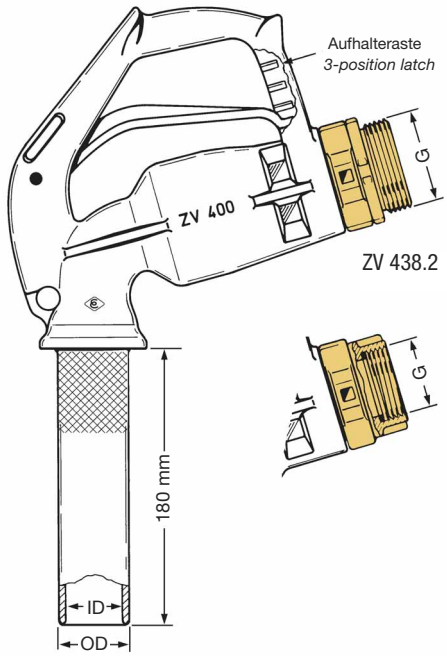

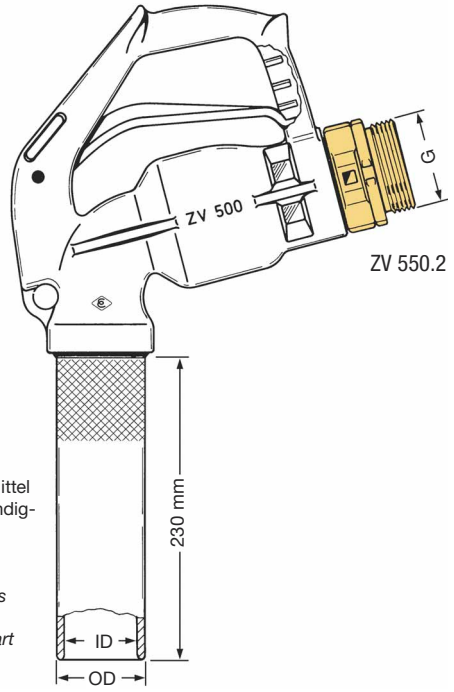

Sonderausführungen

ZV 400 + ZV 500

Special Types

Leerschlauchausführung ohne Rückschlagventil, geeignet zum Abfüllen ohne Pumpendruck und zum Rücksaugen. *Without check valve, for dry hose delivery and suction.*	ZV . . . L
Öl-Ausführung ohne automatische Druckschlag-Dämpfung, damit das Zapfventil schneller schließt. Für dickflüssige Motoren- und Schmieröl. *Without dash pot – for quick closure for viscous motor and lubricating oils.*	ZV . . . Öl
Für Vergaserkraftstoffe und Kraftstoff-Ethanolgemische nach TRwS DWA-781-3, bis 'E 85'. Wie Sonderausführung VD, jedoch mit Standard-Drehgelenk. *For petrol and fuel mixtures with ethanol content up to 'E 85'. Like special type VD, but with swivel.*	NEU / NEW ZV . . . E 85
Stahlfedern ersetzt durch rostfreien Edelstahl, Schauglaseinsatz aus Naturglas. Lieferbar nur mit festem Schlauchanschluss. — *Steel parts replaced by stainless steel. Sight glass of natural glass. Available with fixed hose inlet only.* — Dichtungen PU — *Seals polyurethane*	ZV . . . VD
Dichtungen EPDM — *Seals EPDM (EPT)*	ZV . . . EP
Dichtungen Viton — *Seals Viton (FKM)*	ZV . . . Vi

Für Lösungsmittel gemäß Beständigkeitsübersicht auf Seite 536

For solvents as per chemical resistance chart on page 536

Type DS: ganz aus Pressmessing, mit Kugellager, leicht drehbar auch unter Pumpendruck. Wartungsfrei durch selbsttätige Druckspülung. Lippendichtung aus Polyurethan.

—

Type DS: body and tail of hot stamped brass, self lubricated ball bearing for easy swivelling with minimum friction under pressure. Lip seal of polyurethane.

Für Zapfventiltypen — *For nozzle types*

ZVF 40, ZV 400, ZV 500, ZH 50

0,9	R 2" AG x R 1 1/2" AG *2" BSP male x 1 1/2" male*	DS 2.1
0,9	R 2" AG x R 2" AG *2" BSP male x 2" male*	DS 2.2
0,9	R 2" AG x R 1 1/2" IG *2" BSP male x 1 1/2" fem.*	DS 2.3
0,9	R 2" AG x R 2" IG *2" BSP male x 2" fem.*	DS 2.4
0,9	R 2" AG x 2" NPT IG *2" BSP male x 2" fem.*	DS 2.7

Drehbarer Schlauchanschluß DS (Drehgelenk). Nenndruck 10 bar

Swivel Hose Inlet Type DS. W.P. up to 10 bar.

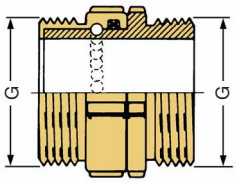

DS 2.2

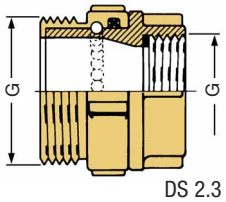

DS 2.3

Type DS

Schlauchdrehgelenke Type DG s. Seite 363

Swivel hose inlets type DG see page 363

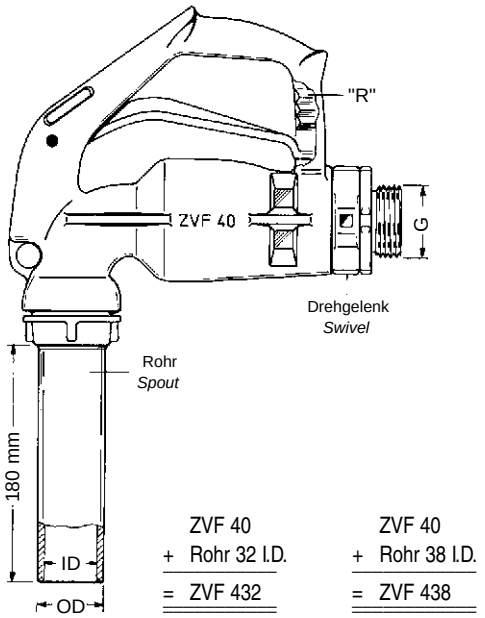

Type ZVF mit Totmannhebel

Sonderausführung ohne Aufhalteraste ("Totmannhebel"), jedoch mit Unterstützungsrasten "R" zur Erleichterung des Aufhaltens von Hand. Für Benzin und andere brennbare Flüssigkeiten der Gefahrenklasse A I. Sonstige Ausführung wie umstehend beschrieben.

—

Special Type ZVF with "Deadman Control"

Type ZVF 40 without hold open latches ("deadman control"), but with supporting latches "R" to ease operation. Suitable for gasoline and other easily inflammable fuels. Further construction details and materials see overleaf.

Rohrgröße *Spout size* I.D.	O.D.	Leistung *Output* Lit./Min.	Gewicht *Weight* ≈kg	Anschluss *Hose Inlet Size* G	BESTELL-NUMMER *Part Number*
32	38	max. 300	2,7	R 1½" AG *1½" BSP male*	ZVF 432.1
				R 1½" IG *1½" BSP female*	ZVF 432.3
38	44	max. 400	2,8	R 1½" AG *1½" BSP male*	ZVF 438.1
				R 1½" IG *1½" BSP female*	ZVF 438.3

Leistungsvergleich

von ELAFLEX-Zapfventilen DN 32 bis 50 in Standard-Vollschlauch-Ausführung

—

Flow Chart

of ELAFLEX-nozzles DN 32 to 50 in the standard wet hose specification

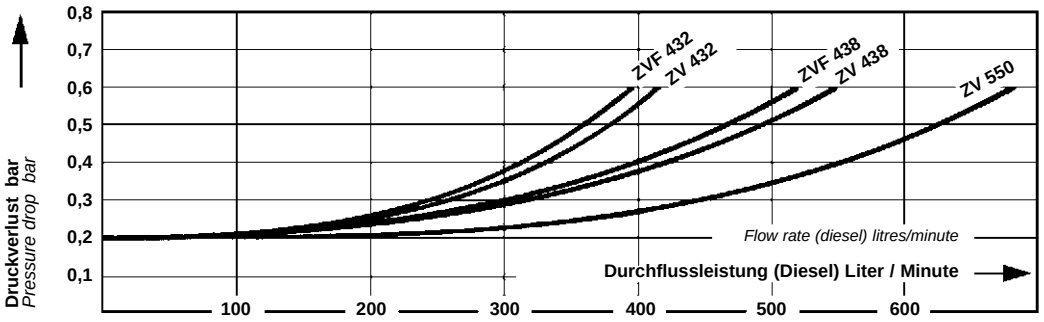

Ersatzteile ZV 500 + ZV400

1) Das Gehäuse wird n i c h t als Ersatzteil geliefert.
2) Die Teile sind nicht nur in den Standard-Werkstoffen, sondern auch aus lösungsmittelbeständigen und korrosionsfesten Materialien lieferbar. Einzelheiten siehe Ersatzteil - Preisliste.
3) Mit dem Schraubdorn EW 6 wird die Montage und Demontage des Sprengringes EC 408 erleichtert.
4) Die Ringmutter EM 551 läßt sich mit Zange EW–J 21 leichter anziehen, wenn man Kolben EV 402 mit Schraubendreher in der oberen Ausnehmung gegenhält.
5) Beim Einsetzen von EB 401 muss Faltenbalg EK 415 mit seinem Dichtbund rundherum in die Nut im Ventilgehäuse einrasten.
6) Zum Einschrauben von Rohr und Schlauchanschluss die Gewinde im Alugehäuse leicht einfetten.

—

Spare Parts ZV 500 + ZV400

1) The nozzle body is not supplied as spare part.
2) These parts are also available in materials which are resistant to solvents and corrosion. For details see the spare parts price list.
3-6) Hints for repair of the ZV 400, ZV 500 and ZVF see page 540.

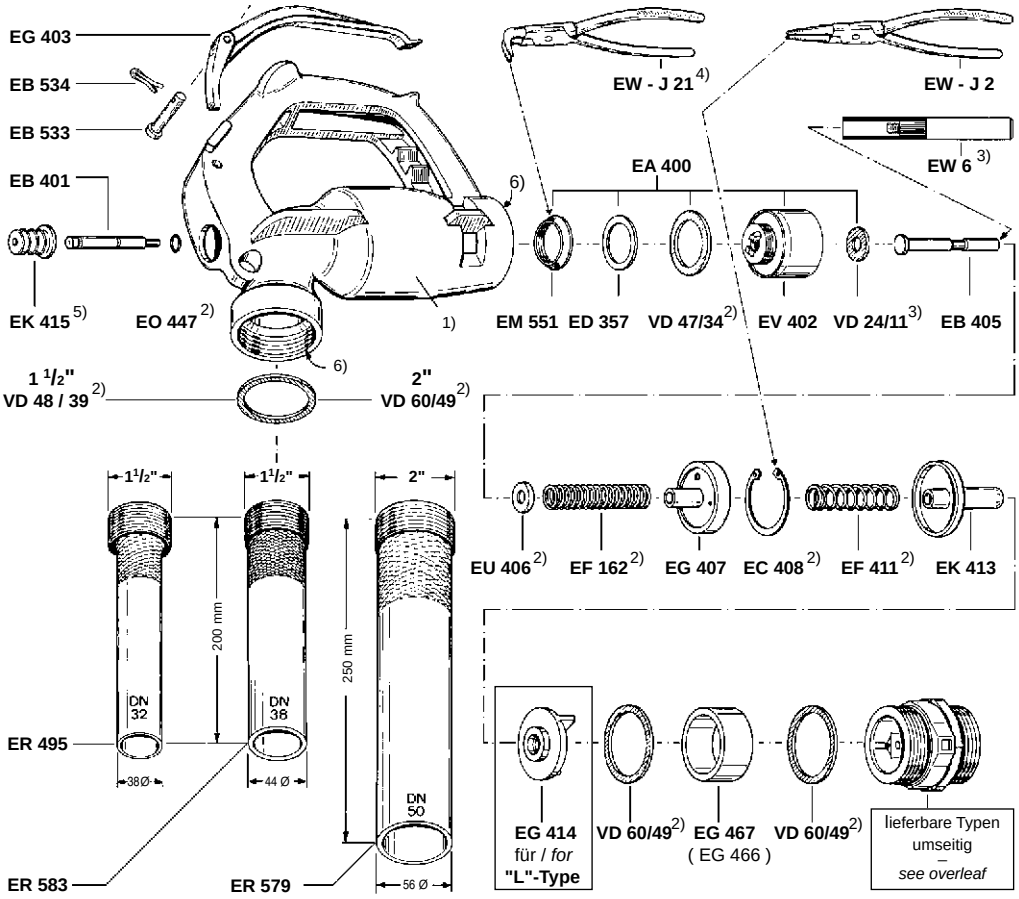

AUSFÜHRUNG WERKSTOFFE *Materials* *Specification*	NENN-WEITE *Size* DN mm	DURCH-FLUSS *Outlet* max l / mm	GE-WICHT *Weight* ≈ kg	SCHLAUCH-ANSCHLUSS *Hose Inlet Size* G	BESTELL-NUMMER *Part Number* Type
STANDARD-AUSFÜHRUNG: Mit Rückschlagventil für Vollschlauchbetrieb, 3-Stufen-Aufhalteraste zur Einhandbedienung, Schnellschlusssystem mit autom. Druckschlagdämpfung (braucht nicht einjustiert zu werden). Mit unzerbrechlichem Kunststoff-Schauglas (nicht geeignet für Vergaserkraftstoffe und alkoholhaltige Medien). Gehäuse aus Alu, Innenteile aus Edelstahl rostfrei und Delrin, Schlauchanschluss und TW-Kupplung MK 50 aus Messing, Faltenbalg und Flachdichtungen aus Polyurethan, O-Ring NBR. *STANDARD SPECIFICATION: With check valve for wet hose delivery, 3-position latch, unbreakable sight glass of polysulfon (not suitable for petrol and alcoholic fluids, dual poppet design. Dash pot for slow shockless closure. Body and spout of alu, inner parts: stainless steel and acetal resin, hose inlet and TW coupling MK 50: brass, seals: nitrile and polyurethane.*	40 (1½")	450 (27 m³/h)	3,1	drehbar R 1½" AG *swivel 1½" BSP male*	ZV 400.1
			2,8	fest R 1½" AG *fixed 1½" BSP male*	ZV 400.1 F
			3,6	drehbar R 2" AG *swivel 2" BSP male*	ZV 400.2
			2,9	fest R 2" AG *fixed 2" BSP male*	ZV 400.2 F
			3,2	drehbar R 1½" IG *swivel 1½" BSP fem.*	ZV 400.3
			2,9	fest R 1½ "IG *fixed 1½" BSP fem.*	ZV 400.3 F
	50 (2")	750 (45 m³/h)	3,6	drehbar R 2" AG *swivel 2" BSP male*	ZV 500.2
			3,0	fest R 2" AG *fixed 2" BSP male*	ZV 500.2 F
			3,4	drehbar R 2" IG *swivel 2" BSP fem.*	ZV 500.4
			3,1	fest R 2" IG *fixed 2" BSP fem.*	ZV 500.4 F
Sonderausführungen ZV 400 + ZV 500 *Special Types*	Leerschlauchausführung ohne Rückschlagventil *without check valve, for dry hose delivery, suction*				ZV . . . L
	Ohne Druckschlagdämpfung *without dash pot, for quick closure for viscous oils*				ZV . . . ÖL
	Für Vergaserkraftstoffe und Kraftstoff-Ethanolgemische nach TRwS DWA-781-3, bis 'E 85'. Wie Sonderausführung VD (siehe Seite 543), jedoch mit Standard-Drehgelenk. *For petrol and fuel mixtures with ethanol content up to 'E 85'. Like special type VD (see page 543), but with swivel.*				ZV . . . E 85

Hochleistungs-Zapfventile mit TW-Kupplung MK 50, nicht automatisch, für Diesel, Heizöl EL, Gasöl, Petroleum. Nenndruck bis 10 bar

für Schläuche DN 32 – 40
ZV 400
for hose sizes 1¼" – 1½"

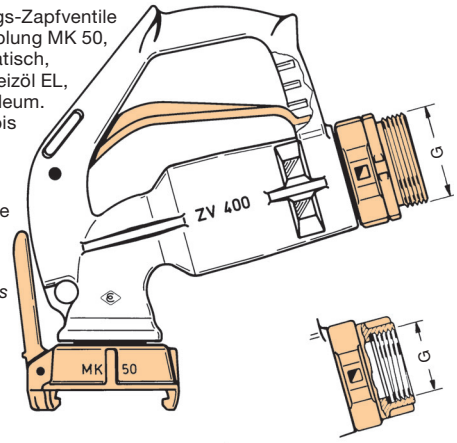

für Schläuche DN 38 – 50
ZV 500
for hose sizes 1½" – 2"

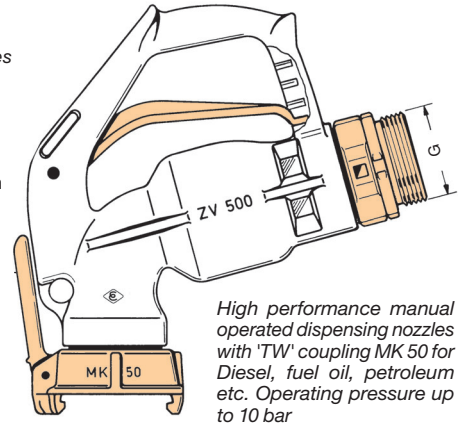

zum Rücksaugen geeignet

für dickflüssige Öle

High performance manual operated dispensing nozzles with 'TW' coupling MK 50 for Diesel, fuel oil, petroleum etc. Operating pressure up to 10 bar

Zapfrohre und Krümmer aus Aluminium. Mit montierter TW-Kupplung aus Pressmessing. Dichtungen aus NBR und Polyurethan. Flexrohr aus elektrisch ableitfähigem NBR. *Spouts + elbows of aluminium. With mounted TW coupling of forged brass. Seals of NBR and polyurethane, flexible spout of electrically dissipative NBR.*	19	50	0,65	L = 230 mm	ZR 19
	32	250	0,6	L = 180 mm	ZR 32
	38	450	0,65	L = 180 mm	ZR 38
	38	450	0,85	L = 330 mm	ZR 38-330
	50	700	0,75	L = 230 mm	ZR 50
	50	700	0,95	L = 330 mm	ZR 50-330
	25	150	0,65	∢ = 25°	ZRB 25
	30	200	0,85	∢ = 90°	ZRK 30
	32	250	1,4	L = 650 mm	ZR 32 flex
	50	700	1,4	VK 50 x MB 80	TWV 7
	50	700	0,7	VK 50 x 2½" IG	TWÜ 13
	50	700	1,3	VK 50 x MK 50 ∢ = 60°	KR 50

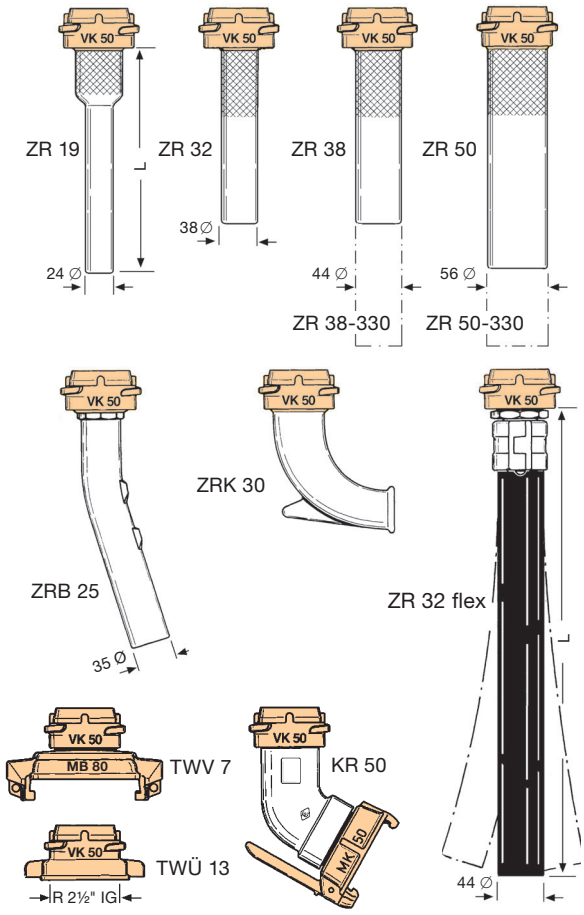

TECHNISCHE ÄNDERUNGEN VORBEHALTEN · NACHDRUCK UND KOPIEN NUR MIT UNSEREM EINVERSTÄNDNIS · Specifications subject to change without notice · Copyright ELAFLEX

Sonderausführungen · *Special Types*

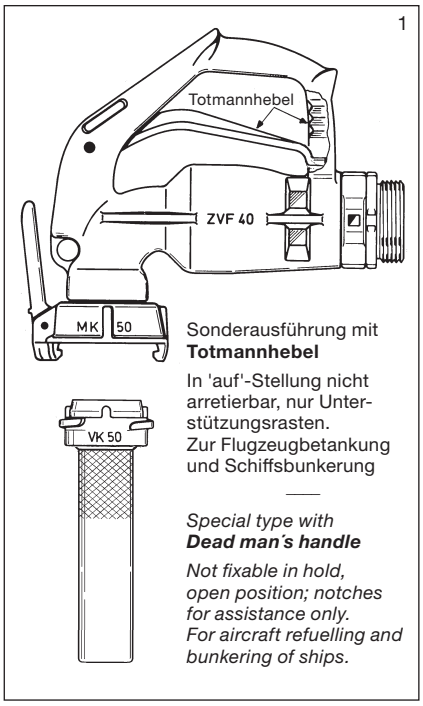

Sonderausführung mit **Totmannhebel**

In 'auf'-Stellung nicht arretierbar, nur Unterstützungsrasten. Zur Flugzeugbetankung und Schiffsbunkerung

Special type with ***Dead man´s handle***

Not fixable in hold, open position; notches for assistance only. For aircraft refuelling and bunkering of ships.

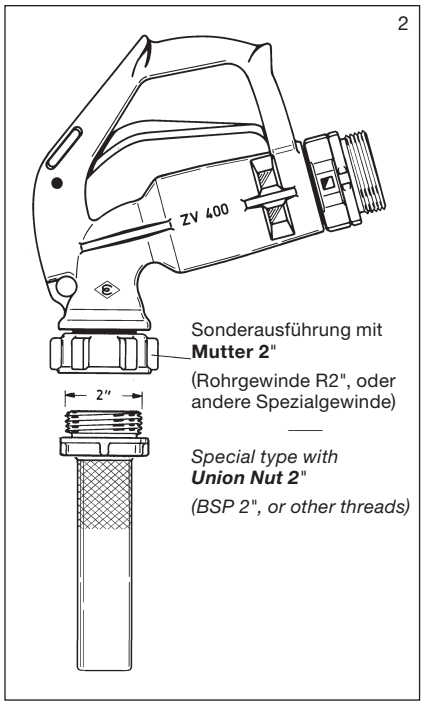

Sonderausführung mit **Mutter 2"**

(Rohrgewinde R2", oder andere Spezialgewinde)

Special type with ***Union Nut 2"***

(BSP 2", or other threads)

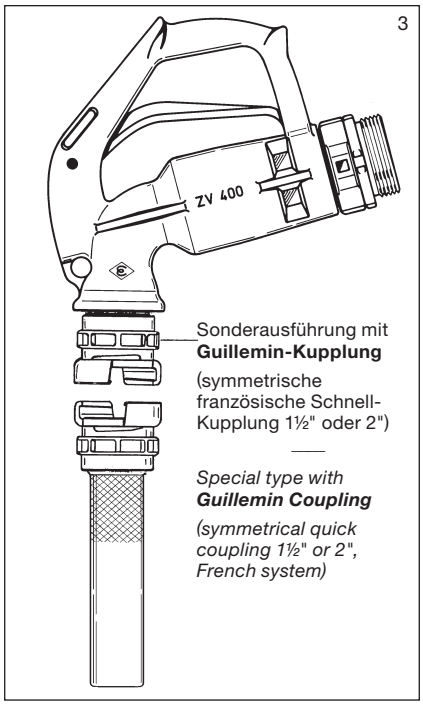

Sonderausführung mit **Guillemin-Kupplung**

(symmetrische französische Schnell-Kupplung 1½" oder 2")

Special type with ***Guillemin Coupling***

(symmetrical quick coupling 1½" or 2", French system)

Leistungsvergleich

von ELAFLEX-Zapfventilen DN 40/DN *50*

Flow Chart

Of ELAFLEX Nozzles DN 40/DN 50

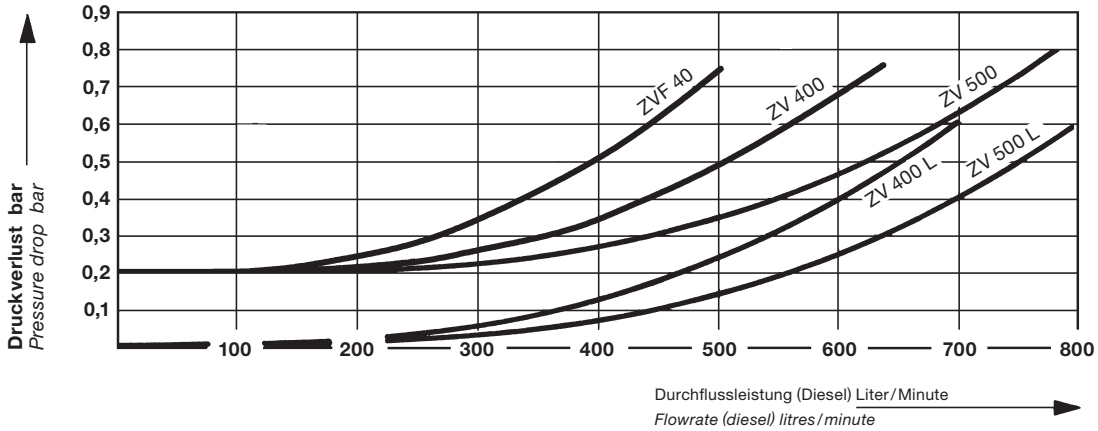

Ersatzteile für ZV 400 + ZV 500

1) Das Gehäuse wird **nicht** als Ersatzteil geliefert.
2) Diese Teile sind auch aus lösungsmittelbeständigen und korrosionsfesten Materialien lieferbar. Einzelheiten siehe Ersatzteil-Preisliste.
3) Mit dem Schraubdorn EW 6 wird die Montage und Demontage des Sprengringes EC 408 erleichtert.
4) Die Ringmutter EM 551 läßt sich mit Zange EW–J 21 leichter anziehen, wenn man den Kolben EV 402 mit Schraubendreher in der oberen Ausnehmung gegenhält.
5) Beim Einsetzen von EB 401 muss Faltenbalg EK 415 mit seinem Dichtbund rundherum in die Nut im Ventilgehäuse einrasten.
6) Zum Einschrauben von TW-Kupplung und Schlauchanschluss die Gewinde im Alugehäuse leicht einfetten.

Spare Parts ZV 400 + ZV 500

1) The nozzle body is not supplied as spare part.
2) These parts are also available in materials which are resistant to solvents and corrosion. For details see the spare parts price list.
3-6) Hints for repair of the ZV 400, ZV 500 and ZVF see page 540.

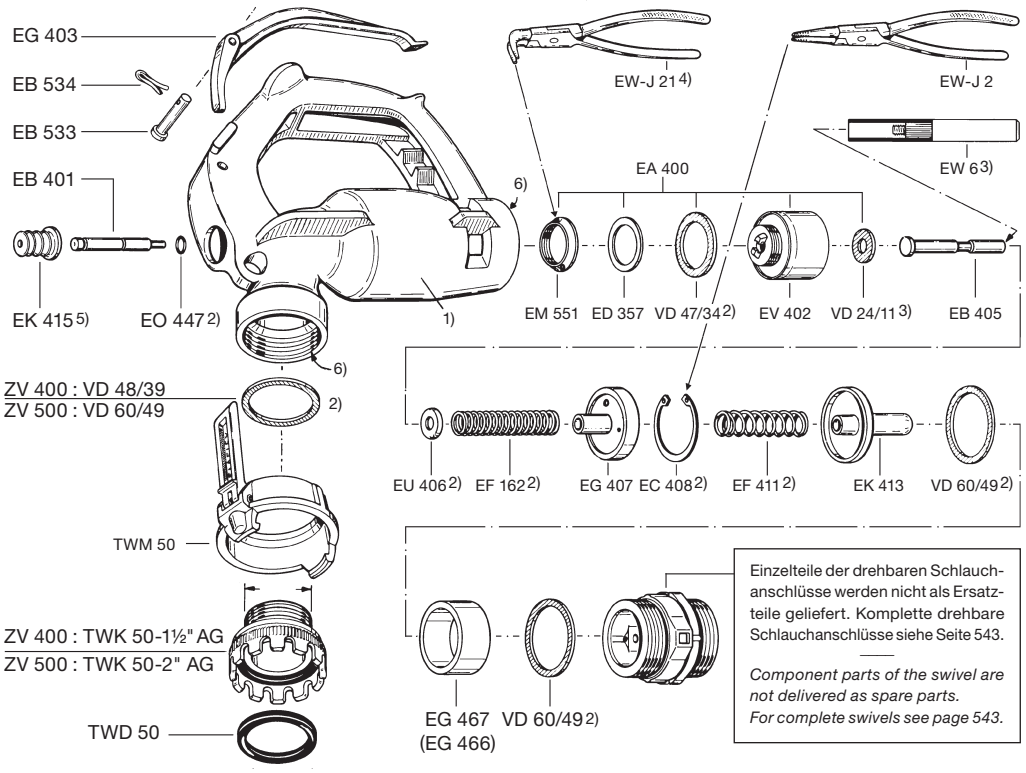

Einzelteile der drehbaren Schlauchanschlüsse werden nicht als Ersatzteile geliefert. Komplette drehbare Schlauchanschlüsse siehe Seite 543.

Component parts of the swivel are not delivered as spare parts. For complete swivels see page 543.

Zapfrohre siehe Seite 544 · *Spouts see page 544*

TECHNISCHE ÄNDERUNGEN VORBEHALTEN · NACHDRUCK UND KOPIEN NUR MIT UNSEREM EINVERSTÄNDNIS · *Specifications subject to change without notice · Copyright ELAFLEX*

Hochleistungs-Zapfventile, nicht automatisch, für Diesel, Heizöl, auch dickflüssigere Getriebe- und Motorenöle für max. 450 l/ min. Nenndruck bis 10 bar.

High performance manual operated dispensing nozzles, for Diesel, heating oil, viscous gear and motor oils, max. flow rate 450 litres/min. Operating pressure up to 10 bar.

STANDARD-AUSFÜHRUNG

Kugelhahn-Ventil mit Rückschlagventil für Vollschlauchbetrieb, Rasthebel zum stufenlosen Öffnen (Einhand-Betätigung).

Gehäuse aus Aluminium, Innenteile aus Aluminium, Messing, Rotguss, Delrin u. PTFE. Schlauchanschluss 'DG' + TW-Kupplung MK 50 aus Messing. O-Ringe aus NBR, Flachdichtungen aus PU. Mit unzerbrechlichem Kunststoff-Schauglas (nicht geeignet für alkoholhaltige Medien); optional Schauglas aus Naturglas EG 466 lieferbar.

STANDARD SPECIFICATION

Ball valve type nozzle with check valve for wet hose delivery, progressively adjustable notch lever.

Body and spout: aluminum, inner parts: stainless steel, aluminum and acetal resin, hose inlet 'DG' + TW coupling MK 50: brass, seals: nitrile + polyurethane. With unbreakable sight glass, (not suitable for alcoholic fluids); optionally natural sight glass EG 466 available.

für Schläuche DN 38–50

ZH 50

for hose sizes 1½"– 2"

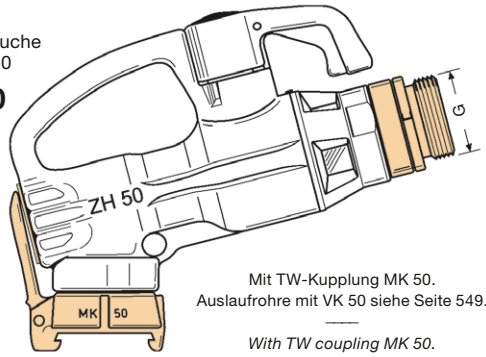

Mit TW-Kupplung MK 50.
Auslaufrohre mit VK 50 siehe Seite 549.

With TW coupling MK 50.
Spouts with VK 50 see page 549.

NENN-WEITE DN mm	GE-WICHT ≈ kg	SCHLAUCH-ANSCHLUSS G	BESTELL-NUMMER Type
50 (2")	4,3	drehbar *swivel* R 2" AG *2" BSP male*	ZH 50.2
	4,0	fest *fixed* R 2" AG *2" BSP male*	ZH 50.2 F
	4,4	drehbar *swivel* R 2" IG *2" BSP female*	ZH 50.4
	4,1	fest *fixed* R 2" IG *2" BSP female*	ZH 50.4 F
ROHR-GRÖSSE *spout size* mm ID = 50 OD = 56 (2")	4,0	drehbar *swivel* R 2" AG *2" BSP male*	ZH 550.2
	3,7	fest *fixed* R 2" AG *2" BSP male*	ZH 550.2 F
	3,8	fest *fixed* R 2" IG *2" BSP female*	ZH 550.4 F

ZH 50

Rohr DN 50
Spout

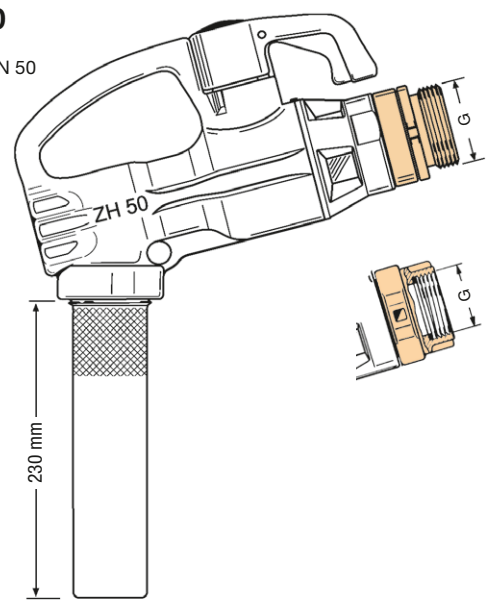

Sonderausführungen
ZH 50
Special Types

Leerschlauchausführung ohne Rückschlagventil, geeignet zum Abfüllen ohne Pumpendruck und zum Rücksaugen. *Without check valve, for dry hose delivery and suction.*	ZV . . . L
Für Vergaserkraftstoffe und Kraftstoff-Ethanolgemische nach TRwS DWA-781-3, bis 'E 85'. Sonderausführung mit Schauglas EG 466 und EO 610 Vi. *For petrol and fuel mixtures with ethanol content up to 'E 85'. Special type with sight glass EG 466 and EO 610 Vi.*	ZV . . . E 85

Drehbarer Schlauchanschluß DS (Drehgelenk). Nenndruck 10 bar

Swivel Hose Inlet Type DS. Working Pressure up to 10 bar.

Type DS: ganz aus Pressmessing, mit Kugellager, leicht drehbar auch unter Pumpendruck.

Wartungsfrei durch selbsttätige Druckspülung. Lippendichtung aus Polyurethan.

Type DS: body and tail of hot stamped brass, self lubricated ball bearing for easy swivelling with minimum friction under pressure.

Lip seal of polyurethane.

Type DS

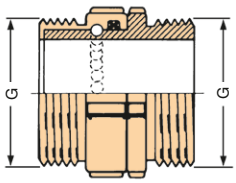

DS 2.2

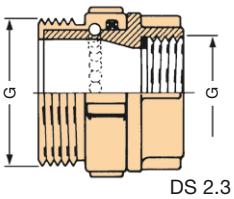

DS 2.3

Schlauchdrehgelenke
Type DG s. Seite 363

Swivel hose inlets
type DG see page 363

NENN-WEITE DN mm	GE-WICHT ≈ kg	SCHLAUCH-ANSCHLUSS G	BESTELL-NUMMER Type
Für Zapfventiltypen *For nozzle types* ZH 50 ZVF 40 ZV 400 ZV 500	0,9	R 2" AG x R 1½" AG *2" BSP male x 1½" male*	DS 2.1
	0,9	R 2" AG x R 2" AG *2" BSP male x 2" male*	DS 2.2
	0,9	R 2" AG x R 1½" IG *2" BSP male x 1½" fem.*	DS 2.3
	0,9	R 2" AG x R 2" IG *2" BSP male x 2" fem.*	DS 2.4
	0,9	R 2" AG x 2" NPT IG *2" BSP male x 2" fem.*	DS 2.7

Leistungsvergleich

von ELAFLEX-Zapfventilen ZH 35 und ZH 50 in Standard-Vollschlauchausführung.

Flow Chart

of ELAFLEX nozzles ZH 35 and ZH 50, standard wet hose types.

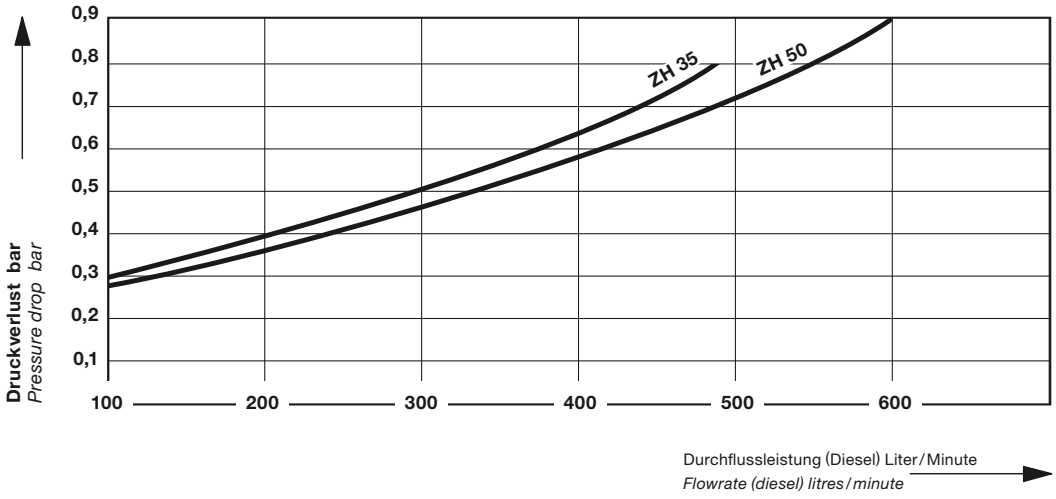

Ersatzteile ZH 35 + ZH 50

Ausführliche Ersatzteilbeschreibung siehe Ersatzteil-Preisliste.

Das Gehäuse wird n i c h t als Ersatzteil geliefert.

Zum Einschrauben von TW-Kupplung MK 50 (oder Rohr) und Schlauchanschluss die Gewinde im Alugehäuse leicht einfetten.

Spare Parts ZH 35 + ZH 50

Detailed description of the parts see spare parts price list.

The nozzle body is not available as spare part.

Before mounting the TW coupling MK 50 (or spout) and the swivel slightly grease the threads.

ZH 35

(Produktion bis 2005
Production until 2005)

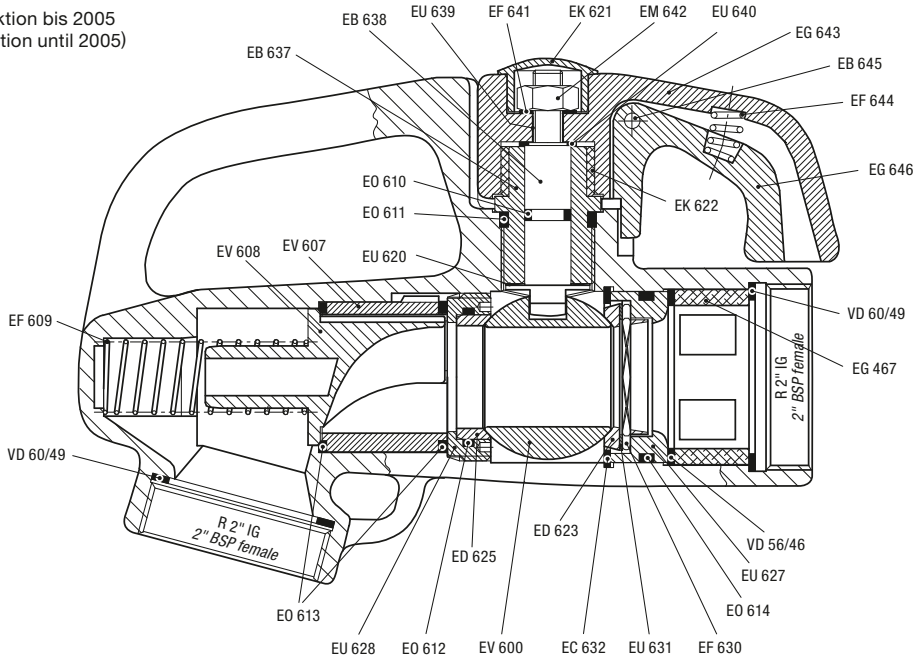

ZH 50

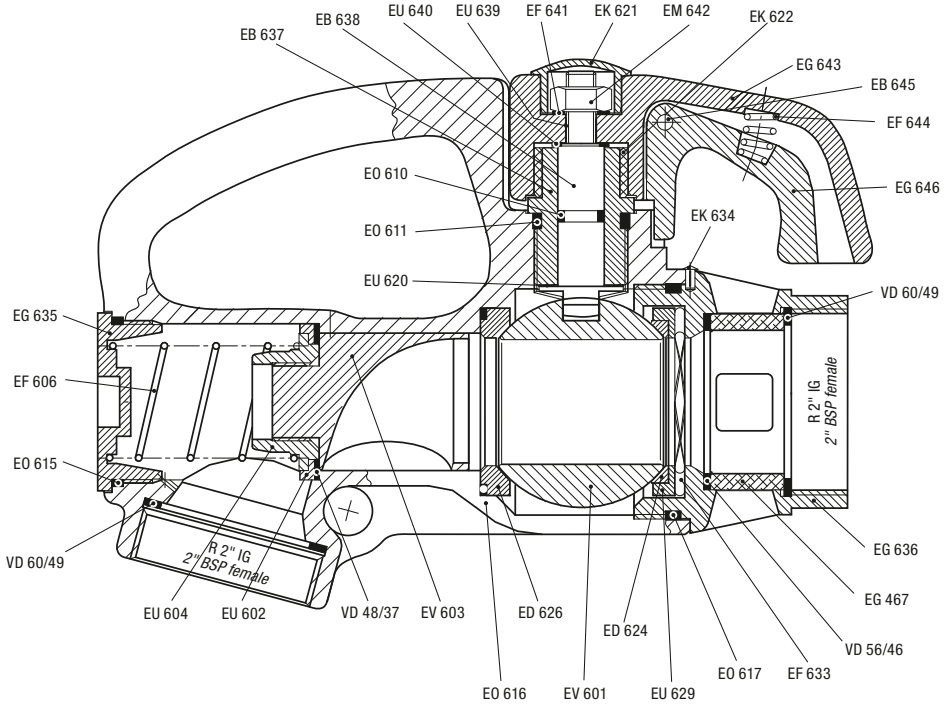

AUSFÜHRUNG · WERKSTOFFE · GEWICHT VERWENDUNGSBEREICH
Construction Details Materials · Weight
Specification

SCHLAUCH-ANSCHLUSS
Hose Inlet Thread Type + Size
G

BESTELL-NUMMER
Part Number
Type

ELAFLEX

Flüssiggas-Zapfventil zur LPG-Fahrzeugbetankung mit Propan, Butan und deren Gemischen bis 50 l/min. Betriebsdruck 25 bar. Prüfdruck 40 bar. Berstdruck > 100 bar. Temperaturbereich -25° bis +70° Celsius, 'LT'-Type bis -40° Celsius.

Sicherheitsmerkmale: Lässt sich nur öffnen, wenn mechanisch sicher mit Füllanschluss verbunden wurde. Keine Öffnung bei verkanteter Aufkupplung möglich. Beim Abkuppeln selbsttätige Entspannung, minimierte Gasmenge – die Austrittsrichtung ist vom Bediener abgewandt.

Modularer Aufbau: Der Ventilkörper ist für alle Kupplungstypen gleich. Gehäuse Alu, Kälteschutz PVC, Leichtgangdrehgelenk EA 820 Edelstahl/Messing, Kupplungshülse Edelstahl (DISH: Aluminium), Innenteile Edelstahl/Delrin/PA, Schalthebel und Aufhalteraste PA. Dichtungen NBR und PU.

ACME 1¾" (Schraubkupplung)
für Kfz-Stutzen nach DIN EN 12806.
Entspannungsvolumen: ca. 1,7 cm³. Gewicht: ≈ 1,5 kg

DISH ('Italienische' Klauenkupplung)
für Kfz-Stutzen nach DIN EN 12806.
Einhandbedienung möglich.
Entspannungsvolumen: < 1 cm³. Gewicht: ≈ 1,2 kg

EURO (Steckanschluss)
Kupplung nach DIN EN 13760.
Einhandbedienung möglich.
Entspannungsvolumen: < 1 cm³. Gewicht: ≈ 1,4 kg

TÜV-Zertifikat Nr. 1321 Z 0040/8/01, geprüft nach Anforderungen der DIN EN 13760 durch TÜV NORD. Erfüllt Anforderungen des VdTÜV-Merkblattes 513 ATEX (Ex II 1G) Zertifikat Nr. SIRA 09 ATEX 9204U.

—

LPG nozzle for vehicle refuelling with liquefied petroleum gas (propane, butane and mixtures) up to 50 l/min. Working pressure 25 bar. Test pressure 40 bar. Burst pressure > 100 bar. Temperature range -25° up to +70° C, 'LT'-Type down to -40° C.

***Safety features**: The nozzle only allows gas to flow when it is correctly coupled. No opening possible when coupled misaligned or tilted. The discharge volume of gas when uncoupling is minimal, direction of discharge turned away from the user.*

***Modular construction**: Nozzle body (e.g. valve body and operating mechanism) identical for all coupling types. Nozzle body aluminium, comfigrip PVC, easy rotating swivel EA 820 stainless steel/brass, coupling nut stainless steel (DISH: aluminium), inner parts stainless steel/acetal resin/PA, lever and latch PA. Seals NBR and PU.*

ACME 1¾" (Threaded Coupling)
for vehicle connections to EN 12806.
Gas release volume: approx. 1,7 cm³. Weight: ≈ 1,5 kg

DISH ('Italian' Claw Coupling)
for vehicle connections to EN 12806.
One-handed operation possible.
Gas release volume: < 1 cm³. Weight: ≈ 1,2 kg

EURO (Push-In-Coupling)
Coupling to EN 13760.
One-handed operation possible.
Gas release volume: < 1 cm³. Weight: ≈ 1,4 kg

TÜV-approved according to EN 13760, certificate number 1321 Z 0040/8/01.
Fulfills the requirements of VdTÜV sheet 513.
ATEX (Ex II 1 G) certificate no. SIRA 09 ATEX 9204U.

G	Type
R 1" IG *1" BSP female*	ZVG2 ACME.1
¾" NPT IG *¾" NPT female*	ZVG2 ACME.3
M 30 x 1,5 L AG (L = Linksgewinde) *M 30 x 1,5 L male* *(L = left-hand thread)*	ZVG2 ACME.5
R 1" IG *1" BSP female*	ZVG2 DISH.1
3/4" NPT IG *3/4" NPT female*	ZVG2 DISH.3
M 30 x 1,5 L AG (L = Linksgewinde) *M 30 x 1,5 L male* *(L = left-hand thread)*	ZVG 2 DISH.5
R 1" IG *1" BSP female*	ZVG2 EURO.1
¾" NPT IG *¾" NPT female*	ZVG2 EURO.3
M 30 x 1,5 L AG (L = Linksgewinde) *M 30 x 1,5 L male* *(L = left-hand thread)*	ZVG2 EURO.5

ZVG 2 ACME

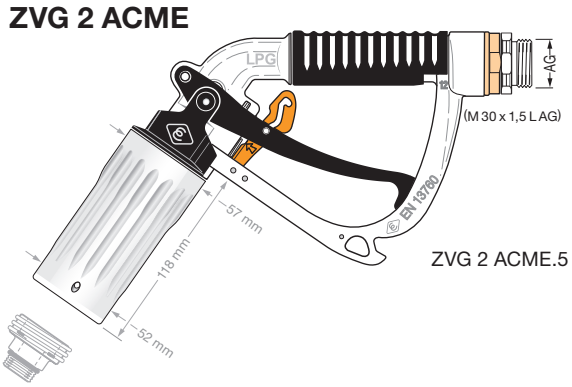

ZVG 2 ACME.5

ZVG 2 DISH

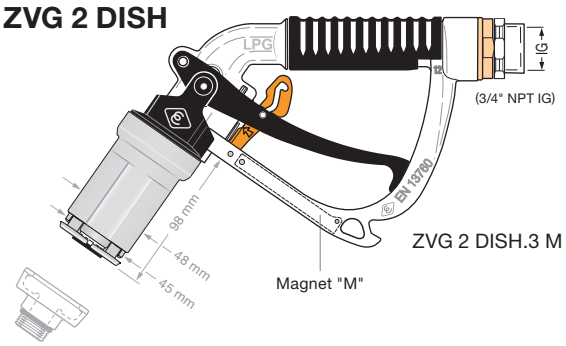

ZVG 2 DISH.3 M

ZVG 2 EURO

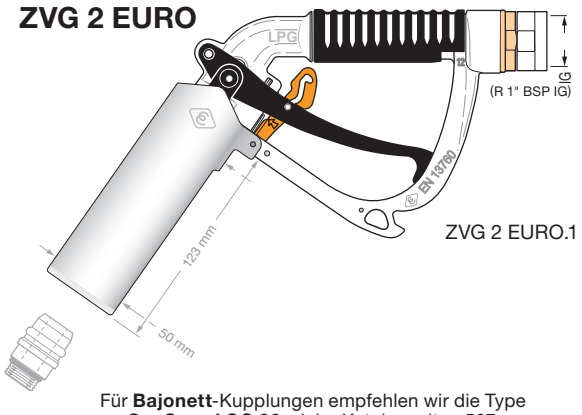

ZVG 2 EURO.1

Für **Bajonett**-Kupplungen empfehlen wir die Type **GasGuard GG 30**, siehe Katalogseiten 567.

—

*For **Bayonet** couplings we recommend the type **GasGuard GG30**, see catalogue page 567.*

Zusatz-Bestell-Nummern · ***Additional Type Numbers***

Mit Blockmagnet im Bügel/*With block magnet integrated in the guard*	... M	Für die berührungslose Schaltung der Zapfsäule durch Reed-Kontakte *For contactless activation of the pump by Reed contacts*
Ohne Aufhalteraste/*Without hold-open latch*	... D	'Totmannfunktion', an einigen Zapfsäulen vorgeschrieben *'Deadman' type, required at some dispensers*
Spezialtype für kalte Gebiete bis -40°C/*Low Temperature type up to -40°C*	... LT	Mit ED 828 LT, EV 813 LT (f. Ventilkolbengarnitur), ED 822 LT (f. Ventilkolbengarnitur + Drehgelenk), EO 826 LT (f. ACME Kupplungsgarnitur) *With ED 828 LT, EV 813 LT (for piston assembly), ED 822 LT (for piston assembly and swivel), EO 826 LT (for ACME coupler assembly)*

Bestellnummern-Erläuterung ZVG 2 siehe **Information 3.09** or **http ://zapfventilkonfigurator.elaflex.de**

—

*Order number breakdown, **see Information 3.09** or **http://nozzleconfigurator.elaflex.de***

TECHNISCHE ÄNDERUNGEN VORBEHALTEN · NACHDRUCK UND KOPIEN NUR MIT UNSEREM EINVERSTÄNDNIS · *Specifications subject to change without notice · Copyright ELAFLEX*

Ersatzteile ZVG 2 · *Spare Parts ZVG 2*

1) Zapfventil-Gehäuse wird nicht als Ersatzteil geliefert.

1) Nozzle body is not available as spare part.

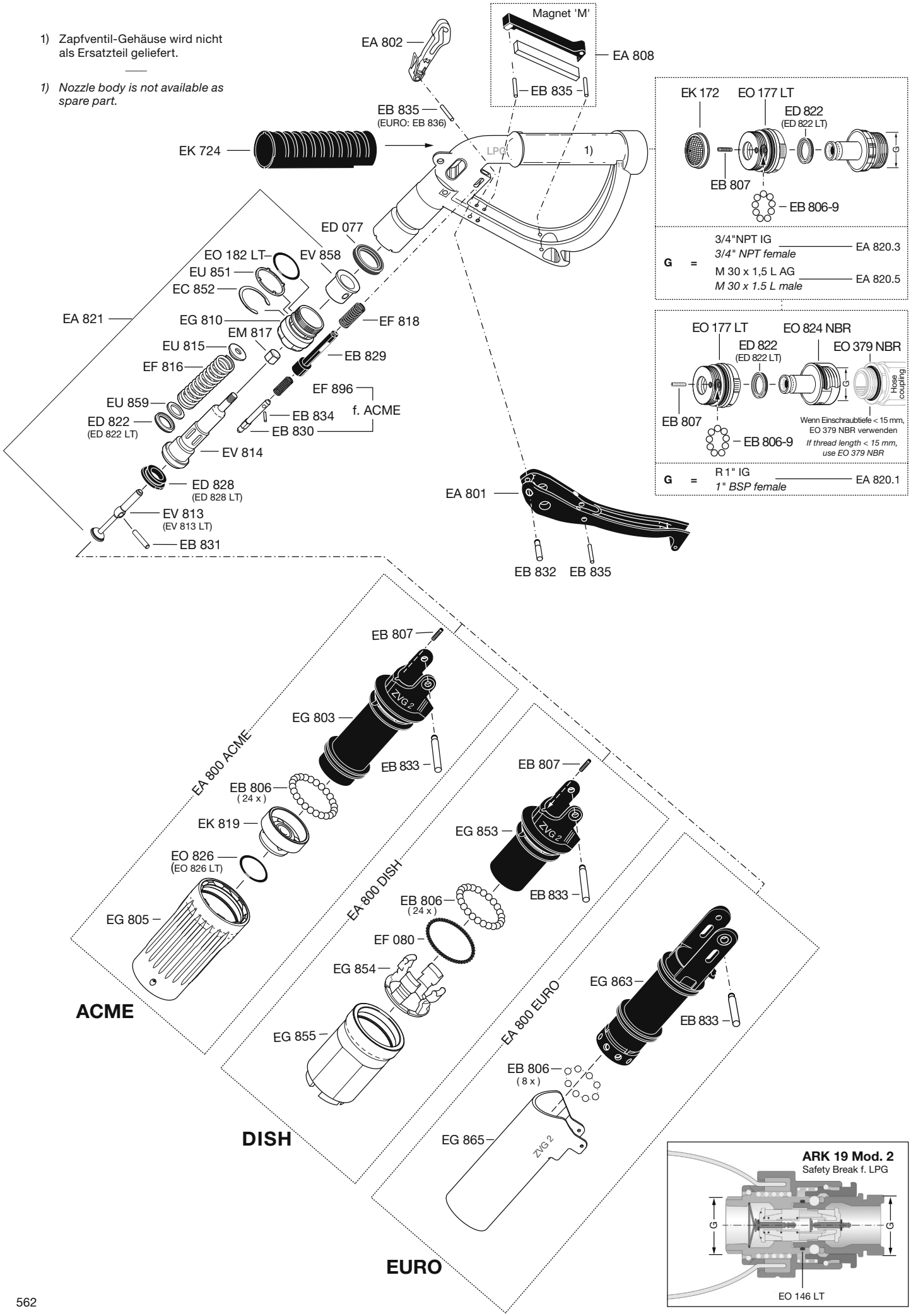

TECHNISCHE ÄNDERUNGEN VORBEHALTEN · NACHDRUCK UND KOPIEN NUR MIT UNSEREM EINVERSTÄNDNIS · *Specifications subject to change without notice · Copyright ELAFLEX*

STANDARD-AUSFÜHRUNG:

Sicherheits-Abreißkupplung für LPG Autogas Zapfschläuche mit selbstschließenden Rückschlagventilen entsprechend TRG 404 und EN 14678-1 auf beiden Seiten.

Korrosionsfestes Gehäuse aus Rotguss mit drucktragenden Teilen aus Messing. Kugeln aus Edelstahl. Ventilteller aus Delrin. Dichtungen aus NBR. Mit Break Sleeve BS 19 aus Polyurethan.

Mit Edelstahl-Seil für Rammpfahl- oder Zapfsäulenbefestigung, Länge ≈ 300 mm (andere Längen auf Anfrage). Gewicht ≈ 1.05 kg.

TÜV-Zulassung Nr. TÜV.ST. BCD.007-06.

STANDARD SPECIFICATION:

Safety Break coupling for LPG autogas hoses with self-closing check valves on both ends according to EN 14678-1 and German safety rules.

Corrosion-resistant body of bronze with pressurized parts of brass. Balls of stainless steel. Poppet assembly of acetal resin. Seals of NBR. With break sleeve BS 19 of polyurethane.

With stainless steel lanyard for fastening at stanchion or pump, cable length ≈ 300 mm (Other lengths on request). Weight ≈ 1,05 kg.

Certificate No. TÜV.ST. BCD.007-06.

Der Einbau der ARK erfolgt in der Regel zwischen einem kurzen Verbindungsschlauch und dem langen LPG-Zapfschlauch (s. Abbildung).

Die Abreißkupplung öffnet bei einer axialen Zugbelastung von 200 N bis 500 N gemäß EN 14678-1. Beide Hälften schließen dabei selbsttätig. Der Gasverlust ist minimal.

Die ARK kann ohne Werkzeug unter Druck wieder zusammengekuppelt werden.

Generally the ARK is assembled between a short connection hose and the long LPG hose (see picture).

The ARK separates at an axial pull of 200 N up to 500 N corresponding to EN 14678-1. Both parts close automatically. The escape of gas is minimal.

ARK can be reassembled under pressure without tools.

G	Type
3/4" NPT IG *3/4" NPT female*	ARK 19.3
3/4" BSP IG *3/4" BSP female*	(ARK 19.4)
M 30 x 1,5 L AG (L = Linksgewinde) *M 30 x 1,5 L male* *(L = left-hand thread)*	ARK 19.5

Abreißkupplung DN 19 für Flüssiggas-Schläuche. Unter Druck von Hand wieder kuppelbar, kein Werkzeug erforderlich. Für Propan und Butan bis zu 50 l/min. Temperaturbereich -25°C bis +70°C Betriebsdruck 25 bar. Prüfdruck 40 bar. Berstdruck >100 bar.

Safety Break DN 19 for LPG hoses. Reconnectable under pressure without tools. For propane/butane up to 50 l/min. Temperature range -25°C to +70° C. Working pressure 25 bar, test pressure 40 bar, burst pressure >100 bar.

ARK 19

Mod. 2

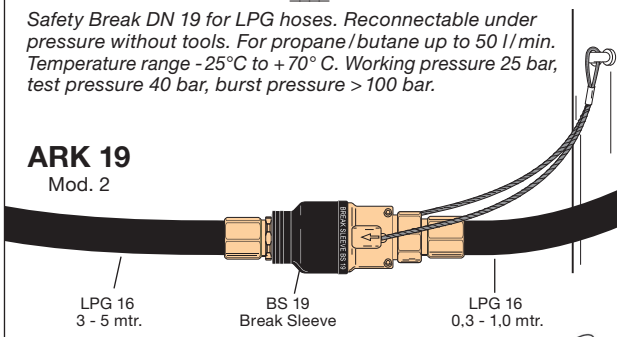

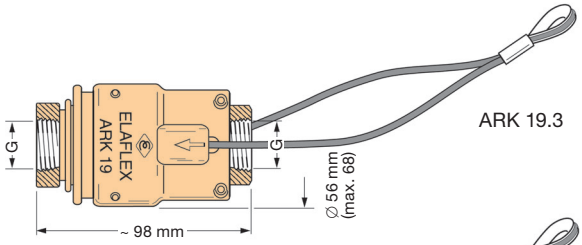

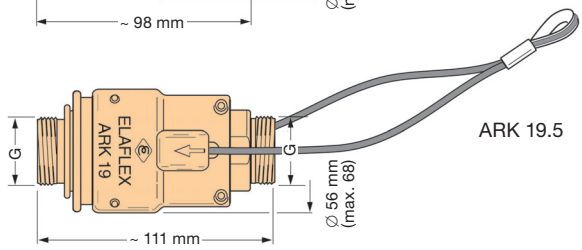

Type **LPG 16** ist ein hoch flexibler, langlebiger Standard-Zapfschlauch für die Autogas-Betankung mit weichmacherfreiem Innengummi aus NBR.

Basierend auf dem Slimline Zapfschlauch. Schwarze, glatte Oberfläche, geprickt. Gewicht ca. 0,5 kg/m.

Kennzeichnung: Fortlaufende Markierung in dauerhaft abriebfester Qualität:

LPG 16 – EN 1762 · D · -40° · Ω · PN 25 · M · ELAFLEX GERMANY · 04.13

*Type **LPG 16** is a highly flexible, long lasting standard Autogas hose for LPG dispensers with plasticiser-free lining of NBR.*

Based on the Slimline petrol pump hose, black, smooth cover, perforated. Weight approx. 0,5 kg/m.

***Marking:** Continuous, abrasion resistant as per example above.*

LPG 16

Zapfschlauch für Flüssiggas-Zapfsäulen. Entspricht EN 1762 und TRbF 131. Für Propan, Butan und andere Flüssiggase nach DIN 51622. Berstdruck > 100 bar. Temperaturbereich -40° C bis +70° C. DVGW geprüft, Nr. DG-4621AU 0049.

LPG 16

siehe Katalogseite 116
see catalogue page 116

Hose for LPG dispensers. Meets EN 1762 and TRbF 131. For propane, butane and other L. P. gases. Burst pressure > 100 bar. Temperature range -40° C up to +70° C. DVGW approval No. DG-4621AU 0049.

GE-WICHT *Weight* ≈ kg	AUSFÜHRUNG · WERKSTOFFE VERWENDUNGSBEREICH *Construction Details Materials · Application* *Specification*	GEWINDE ART + GRÖSSE *Thread Type + Size* G	BESTELL-NUMMER *Part Number* Type
0,16	Vater- bzw. Mutterverschraubungen mit Schraubhülsen-Einband, geeignet zur Selbstmontage. Entsprechen DIN EN 14424 und Bundeswehrnorm VG 95951. Nenndruck bis 25 bar. *Hose couplings (ferrule type) with union nut (male/female thread), suitable for self-assembly.* *Working pressure up to 25 bar. Meet EN 14424.*	3/4" NPT AG *3/4" NPT male*	V 16-3/4" NPT
0,17		1" AG *1" BSP male*	V 16-1"
0,17		M 30 x 1,5 L IG (L = Linksgewinde) *M 30 x 1,5 L female* *(L = left-hand thread)*	M 16-30 LPG

Schlauchstutzen und Hülse: Messing blank gebeizt

Type V

Hose tail and ferrule of brass.

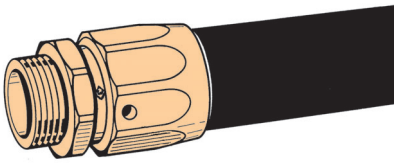

siehe Katalogseite 203 + 205
see catalogue page 203 + 205

Schlauchstutzen, Hülse und Mutter aus Messing. Dichtung Polyurethan

Type M

Hose tail, union nut and ferrule of brass. Captive seal polyurethane

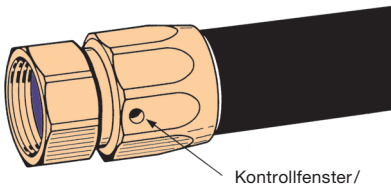

Druckverlustkurven

für Flüssiggas-Zapfventil ZVG 2
und Abreißkupplung ARK 19

Pressure Drop Chart

for LPG nozzle ZVG 2 and
Safety Break coupling ARK 19

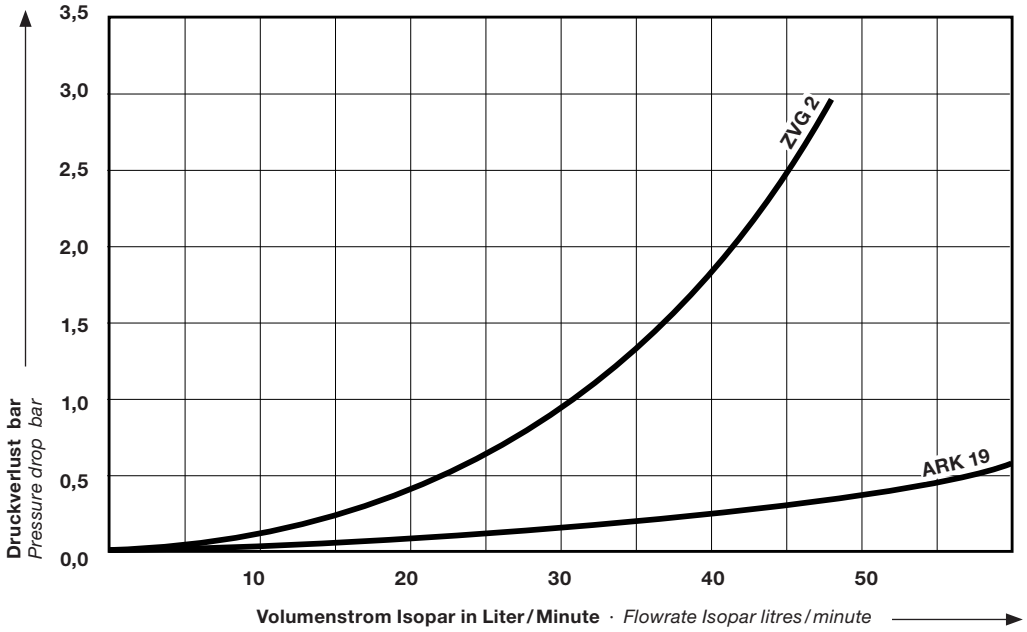

Diese Werte wurden mit ZVG 2 ACME, DISH und EURO ermittelt. Es wurden handelsübliche Anschlüsse ohne Rückschlagventil verwendet. In der Praxis gibt es eine Vielzahl unterschiedlicher Kfz-Anschlüsse / Adapter. Hierbei können Abweichungen zu den gemessenen Werten auftreten.

These values were determined with ZVG 2 ACME, DISH and EURO. Common adapters without check valve were used. There are a wide variety of connections / adapters for cars used in market. This can lead to different values.

Das komplette System für LPG-Zapfsäulen · *The complete kit for LPG dispensers*

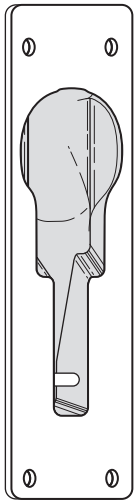

Zapfventil-Aufhängung NB-LPG
für ZVG 2, ZVG 1, GasGuard etc.

Nozzle Boot NB-LPG
for ZVG 2, ZVG 1, GasGuard etc.

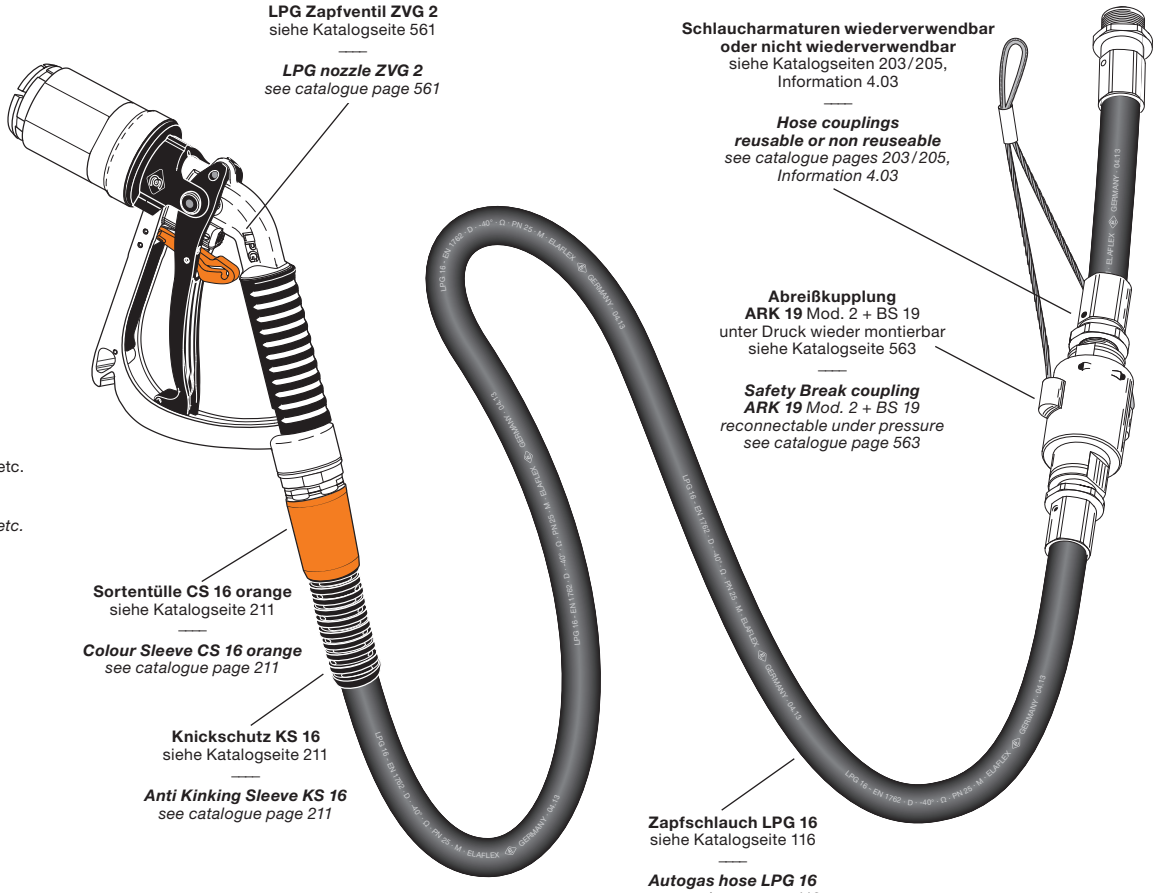

GRUPPE 5 *Section*	AUSFÜHRUNG WERKSTOFFE · GEWICHT *Construction Details* *Materials · Weight* *Specification*	SCHLAUCH-ANSCHLUSS *Hose Inlet* *Thread Type + Size* G	BESTELL-NUMMER *Part Number* Type
	Flüssiggas-Zapfventile zur LPG-Fahrzeugbetankung mit Propan, Butan und deren Gemischen bis 50 l /min. HIFLO-Type GG10 bis 380 l/min. zur Betankung von stationären Tanks und LKW. Betriebsdruck 25 bar. Prüfdruck 40 bar. Berstdruck > 100 bar. Temperaturbereich -40° bis +115° C. Sicherheit: Ventile lassen sich nur öffnen, wenn mechanisch sicher mit Füllanschluss verbunden wurde. **GG1E, GG1DN GG20 und GG30:** Modularer Aufbau. Gehäuse Aluminium, Kälteschutz PVC, Drehgelenk Stahl vernickelt, Kupplungshülse Aluminium/Edelstahl mit Rücklaufsperre. Ventilgehäuse Stahl verzinkt und chromatiert. Innenteile: Edelstahl, Delrin und PA, Schalthebel PA, Aufhalteraste Aluminium. Dichtungen: LT-NBR, LT-Viton®, PU. Sieb Edelstahl. Blockmagnet 'M' auf Anfrage. **GG1E** für ACME 1¾" Einfüllstutzen nach EN 12806. Entspannungsvolumen: ca. 2 cm³. Gewicht: ≈ 1,8 kg **GG1DN** für ACME 1¾" Einfüllstutzen n. EN 12806. Zusätzlich mit Sicherheits-Dichtungsprinzip (dual nose piece). Entspannungsvolumen: < 2 cm³. Gewicht: ≈ 1,8 kg **GG20** für ACME 1¾" Einfüllstutzen nach EN 12806. Lange Kupplungshülse (35 mm länger als GG1E). Entspannungsvolumen: ca. 2 cm³. Gewicht: ≈ 2,0 kg **GG30** für Bajonett Einfüllstutzen nach EN 12806. Zusätzlich mit Sicherheits-Dichtungsprinzip (dual nose piece). Entspannungsvolumen: < 2 cm³. Gewicht: ≈ 1,9 kg **GG10** Hochleistungsventil für ACME 1¾" Einfüllstutzen nach EN 12806. Schnellschlusssystem mit automatischer Druckschlagdämpfung. Lange Kupplungshülse. Gehäuse Aluminium, Drehgelenk Stahl vernickelt, Kupplungshülse Aluminium/Edelstahl. Dichtungen: LT-NBR, LT-Viton®, PU. Entspannungsvolumen: ca. 11 cm³. Gewicht: ≈ 3,1 kg UL Underwriters Laboratory listed (No. 86Y 4)	R 1" IG *1" BSP female*	GG1E.1 ACME
		1/2" NPT IG *1/2" NPT female*	GG1E.2 ACME
		3/4" NPT IG *3/4" NPT female*	GG1E.3 ACME
		R 1" IG *1" BSP female*	GG1DN.1 ACME
		1/2" NPT IG *1/2" NPT female*	GG1DN.2 ACME
		3/4" NPT IG *3/4" NPT female*	GG1DN.3 ACME
		R 1" IG *1" BSP female*	GG20.1 ACME
		1/2" NPT IG *1/2" NPT female*	GG20.2 ACME
		3/4" NPT IG *3/4" NPT female*	GG20.3 ACME
	LPG nozzles for vehicle refuelling with liquefied petroleum gas (propane, butane + mixtures) up to 50 l / min. HIFLO type GG10: up to 380 l/min., for filling stationary tanks/heavy vehicles. Working pressure 25 bar. Test pressure 40 bar. Burst pressure > 100 bar. Temperature range -40° up to +115° C. *Safety: nozzles will not open to atmosphere when lever actuated in an uncoupled state.* ***GG1E, GG1DN, GG20 and GG30:*** *Modular construction. Nozzle body aluminium, comfigrip PVC, swivel nickel plated steel, coupling nut aluminium / stainless steel with ratchet safety system. Valve body zinc chromated steel. Inner parts: stainless steel, acetyl resin and PA, lever PA, hold-open latch aluminium. Seals: LT-NBR, LT-Viton®, PU. Strainer stainless steel. Block magnet 'M' on request.* ***GG1E*** *for ACME 1¾" filler necks according EN 12806.* *Gas release volume: approx. 2 cm³. Weight: ≈ 1,8 kg* ***GG1DN*** *for ACME 1¾" filler necks according EN 12806. With additional safety sealing system (dual nose piece). Low lever actuation force.* *Gas release volume: < 2 cm³. Weight: ≈ 1,8 kg* ***GG20*** *for ACME 1¾" filler necks according EN 12806. Long reach connector coupling (35 mm longer than GG1E).* *Gas release volume: approx. 2 cm³. Weight: ≈ 2,0 kg* ***GG30*** *for Bayonet filler necks according EN 12806. With additional safety sealing system (dual nose piece).* *Gas release volume: < 2 cm³. Weight: ≈ 1,9 kg* ***GG10*** *HIFLO nozzle for ACME 1¾" filler necks according EN 12806. Piston dash pot to minimise hose line shock spike. Long reach connector. Nozzle body aluminium, swivel nickel plated steel, coupling nut aluminium/ stainless steel. Seals: LT-NBR, LT-Viton®, PU.* *Gas release volume: approx. 11 cm³. Weight: ≈ 3,1 kg*	R 1" IG *1" BSP female*	GG30.1 BAYO
		1/2" NPT IG *1/2" NPT female*	GG30.2 BAYO
		3/4" NPT IG *3/4" NPT female*	GG30.3 BAYO
		1" NPT IG *1" NPT female*	GG10.5 ACME
		1¼" NPT IG *1¼" NPT female*	GG10.10 ACME

GG1E ACME

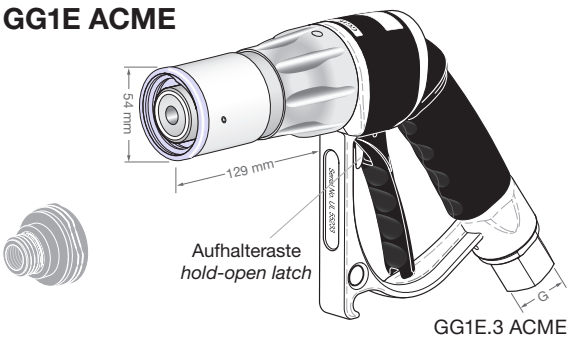

GG1E.3 ACME

GG1DN ACME

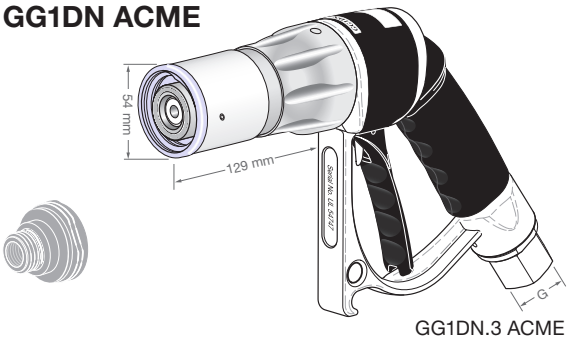

GG1DN.3 ACME

GG20 ACME

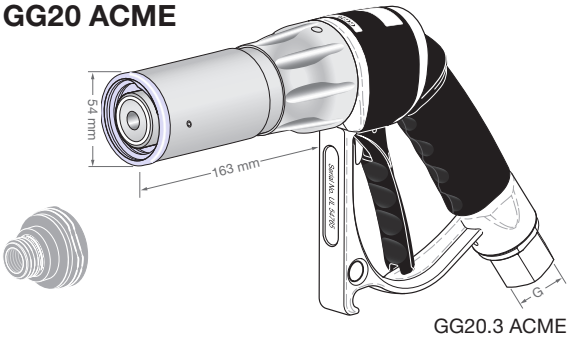

GG20.3 ACME

GG30 BAYO

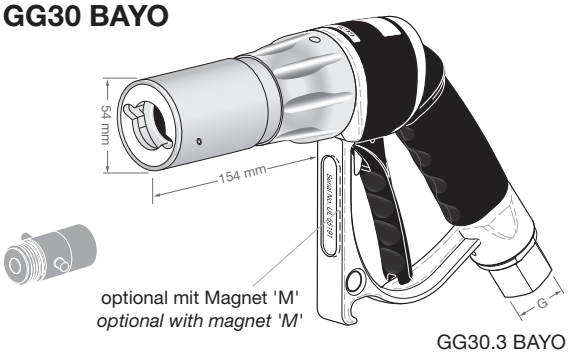

GG30.3 BAYO

GG10 ACME

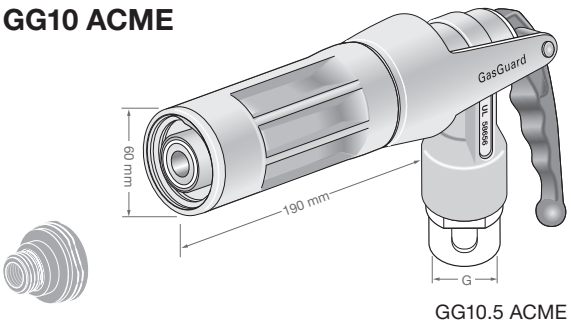

GG10.5 ACME

TECHNISCHE ÄNDERUNGEN VORBEHALTEN · NACHDRUCK UND KOPIEN NUR MIT UNSEREM EINVERSTÄNDNIS · *Specifications subject to change without notice · Copyright ELAFLEX*

Druckverlustkurven

für GasGuard
Flüssiggas-Zapfventile

—

Pressure Drop Chart

for GasGuard
LPG nozzles

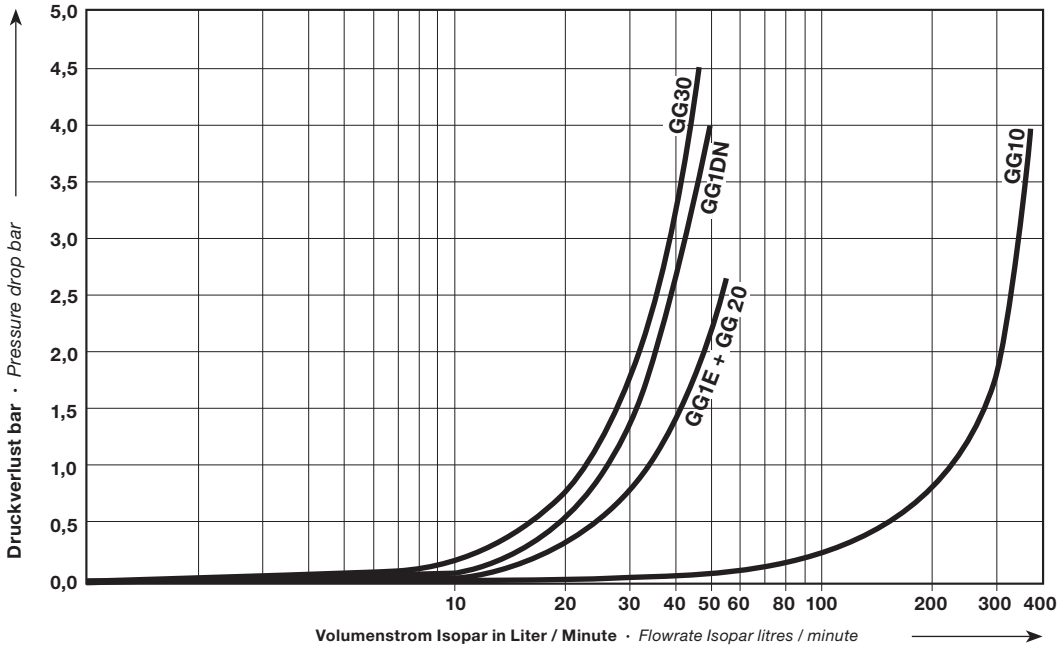

Diese Werte wurden mit GG1E, GG1DN, GG20, GG30 und GG10 ermittelt.

Es wurden handelsübliche Anschlüsse ohne Rückschlagventil verwendet. In der Praxis gibt es eine Vielzahl unterschiedlicher Kfz-Anschlüsse / Adapter. Hierbei können Abweichungen zu den gemessenen Werten auftreten.

These values were determined with GG1E, GG1DN, GG 20, GG30 and GG10.

Common adapters without check valve were used. There are a wide variety of connections / adapters for vehicles used in market. This can lead to different values.

Sicherheit für die LPG-Behälterbetankung · ***Safety for Bulk LPG Filling***

LG11 Rückschlagventil

- Max. Betriebsdruck 25 bar
- Minimaler Druckverlust
- Eigensicher in Verbindung mit dem GG10 Zapfventil
- Große Griffrippen für einfaches Kuppeln per Hand
- UL-gelistet
- sichere Funktion auch bei fehlender Dichtung am Tank-Einfüllstutzen
- Kompakter Körper aus Rotguss, Innenteile Aluminium/Edelstahl PU/Viton® Dichtungen
- Gewicht ≈ 0,47 kg

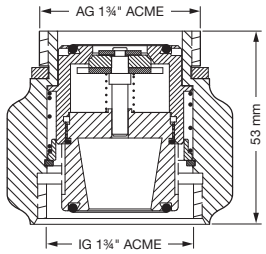

LG11 Back-Check Valve
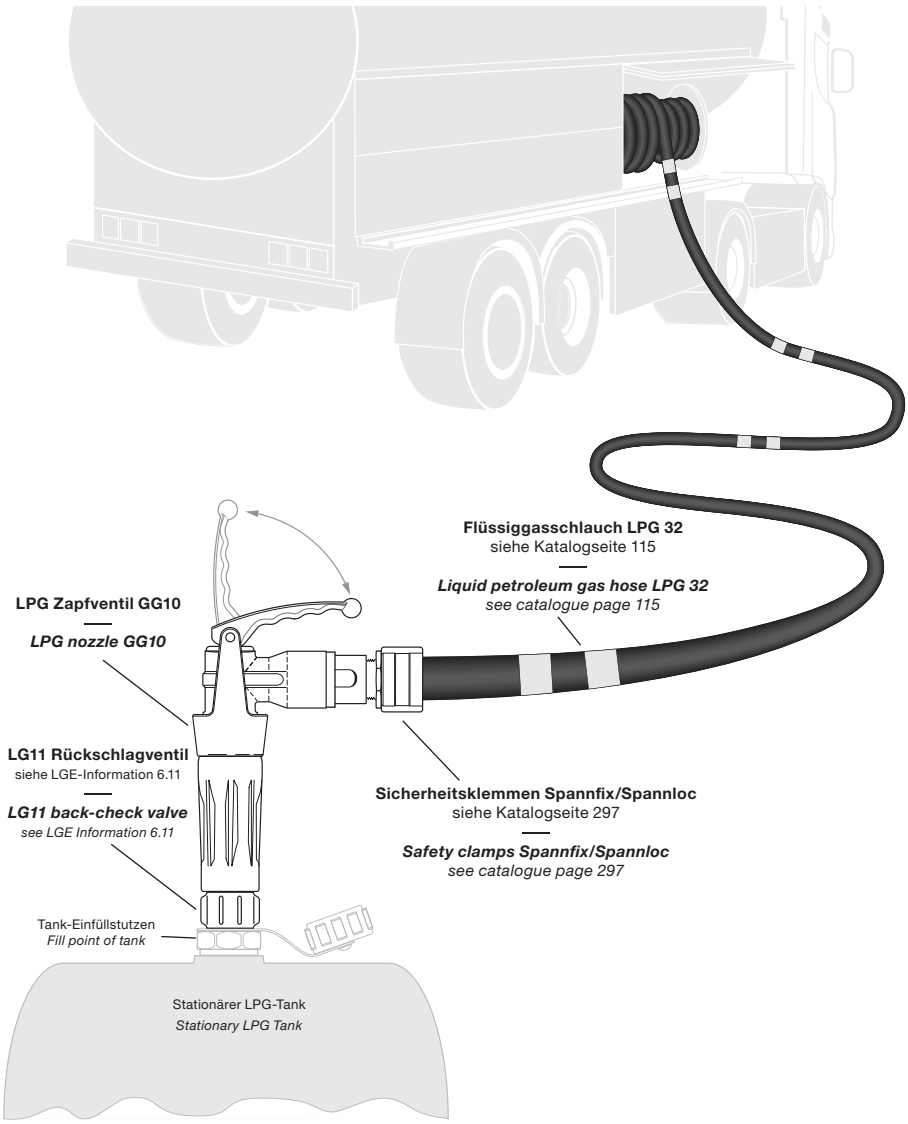
- *Max. working pressure 25 bar*
- *Minimal pressure loss*
- *Failsafe in combination with the GG10 nozzle*
- *Large ribs for easy, tight connection by hand*
- *UL listed*
- *will also function safely without a fill point gasket (fill point seal)*
- *Compact body of red bronze, inner parts aluminium/stainless steel, PU/Viton® seals*
- *Weight ≈ 0,47 kg*